«ՆՈՐԱՇԵՆ» ՆՏ ԱԿ
Լիցենզիա --- №11343
Իրավաբանական հասցե՝ ՀՀ, ք. Երեւան 0038, Հալաբյան փող. շ. 11, բն. 36
Գործունեության իրականացման հասցե՝ ՀՀ, ք. Երեւան 0051, Ն.Զարյան փող. շ. 22, հ. 12
Հեռ. +(37493)504009

ՊԱՏՎԵՐ՝ ------ №. SPAP II C-3.1.1.d
Պատվիրատու1՝ ՀՀ աշխատանքի և սոցիալական հարցերի նախարարություն
Պատվիրատու2՝ ՀՀ ֆինանսների նախարարության Արտասահմանյա ֆինանսական ծրագրերի կառավարման կենտրոն ՊՀ

# ԱՄԱՍԻԱՅԻ ՀԱՄԱԼԻՐ ՍՈՑԻԱԼԱԿԱՆ ԾԱՌԱՅՈՒԹՅՈՒՆՆԵՐԻ ՏԱՐԱԾՔԱՅԻՆ ԿԵՆՏՐՈՆԻ ՆԱԽԱԳԾԱՆԱԽԱՀԱՇՎԱՅԻՆ ԱՇԽԱՏԱՆՔՆԵՐԻ

ՀՀ ՇԻՐԱԿԻ ՄԱՐԶԻ ԱՄԱՍԻԱՅԻ ՀԱՄԱՅՆՔ, գ. ԱՄԱՍԻԱ, Փ. 25, շենք հ. 4

# ԱՇԽԱՏԱՆՔԱՅԻՆ ՆԱԽԱԳԻԾ

## ԳԻՐՔ - 1

## ՃԱՐՏԱՐԱՊԵՏԱՇԻՆԱՐԱՐԱԿԱՆ ՄԱՍ

ԵՐԵՎԱՆ - 2016թ.

«ՆՈՐԱՇԵՆ» ՆՏ ԱԿ
Լիցենզիա --- №11343
Իրավաբանական հասցե՝ ՀՀ, ք. Երեւան 0038, Հալաբյան փող. շ. 11, բն. 36
Գործունեության իրականացման հասցե՝ ՀՀ, ք. Երեւան 0051, Ն.Զարյան փող. շ. 22, հ. 12
Հեռ. +(37493)504009

ՊԱՏՎԵՐ՝ ------ №. SPAP II C-3.1.1.d
ՊԱՏՎԻՐԱՏՈՒ1՝ ՀՀ ԱՇԽԱՏԱՆՔԻ և ՍՈՑԻԱԼԱԿԱՆ ՀԱՐՑԵՐԻ ՆԱԽԱՐԱՐՈՒԹՅՈՒՆ
ՊԱՏՎԻՐԱՏՈՒ 2՝ ՀՀ ՖԻՆԱՆՍՆԵՐԻ ՆԱԽԱՐԱՐՈՒԹՅԱՆ ԱՐՏԱՍԱՀՄԱՆՅԱ ՖԻՆԱՆՍԱԿԱՆ ԾՐԱԳՐԵՐԻ ԿԱՌԱՎԱՐՄԱՆ ԿԵՆՏՐՈՆ ՊՀ

## ԱՄԱՍԻԱՅԻ ՀԱՄԱԼԻՐ ՍՈՑԻԱԼԱԿԱՆ ԾԱՌԱՅՈՒԹՅՈՒՆՆԵՐԻ ՏԱՐԱԾՔԱՅԻՆ ԿԵՆՏՐՈՆԻ

## ՆԱԽԱԳԾԱՆԱԽԱՀԱՇՎԱՅԻՆ ԱՇԽԱՏԱՆՔՆԵՐԻ

ՀՀ ՇԻՐԱԿԻ ՄԱՐԶԻ ԱՄԱՍԻԱՅԻ ՀԱՄԱՅՆՔ, գ. ԱՄԱՍԻԱ, Փ. 25, շենք հ. 4

# ԱՇԽԱՏԱՆՔԱՅԻՆ ՆԱԽԱԳԻԾ

## ԳԻՐՔ - 1

## ՃԱՐՏԱՐԱՊԵՏԱՇԻՆԱՐԱՐԱԿԱՆ ՄԱՍ

ՆԱԽԱԳԱՀ՝ Գ. ԲԱՂԴԱՍԱՐՅԱՆ

ՆԳԾ՝ Հ. ԲԱԲԱՅԱՆ

ԵՐԵՎԱՆ - 2016թ.

## «Ճարտարապետական» բաժնի աշխատանքային գծագրերի ցուցակ

| Թերթի № | Անվանումը | Ծանոթ. |
|---|---|---|
| Ճ-1 | Ընդհանուր տվյալներ | |
| Ճ-2 | Գլխավոր հատակագիծ, M 1:200, Իրավիճակի գլխավոր հատակագիծ, M1:1000 | |
| Ճ-3 | Գլխավոր հատակագիծ, Ուղաձիգ նշահարում, M 1:200 | |
| Ճ-4 | Հողային աշխատանքների քարտոգրամ, Ծավալաթերթ | |
| Ճ-5 | 1-ին հարկի հատվածաբաժանման հատակագիծ ±0.000 նիշում, M 1:100 | |
| Ճ-6 | 1-ին հարկի մակնիշավորման հատակագիծ ±0.000 նիշում, M 1:100 | |
| Ճ-7 | Ներքին հարդարման աշխատանքների ամփոփագիր ±0.000 նիշում, M 1:100 | |
| Ճ-8 | Ներքին հարդարման աշխատանքների ամփոփագիր ±0.000 նիշում, M 1:100 | |
| Ճ-9 | 2-րդ հարկի հատվածաբաժանման հատակագիծ +3.300 նիշում, M 1:100 | |
| Ճ-10 | 2-րդ հարկի մակնիշավորման հատակագիծ +3.300 նիշում, M 1:100 | |
| Ճ-11 | Ներքին հարդարման աշխատանքների ամփոփագիր +3.300 նիշում, M 1:100 | |
| Ճ-12 | Ներքին հարդարման աշխատանքների ամփոփագիր +3.300 նիշում, M 1:100 | |
| Ճ-13 | Ներքին հարդարման աշխատանքների ամփոփագիր +3.300 նիշում, M 1:100 | |
| Ճ-14 | Տանիքի հատակագիծ, M 1:100, Տանիքի մետաղական ծածկի մասնագիր | |
| Ճ-15 | Ծպեղների հատակագիծ, M 1:100 | |
| Ճ-16 | Կավարամածի հատակագիծ, M 1:100 | |
| Ճ-17 | Տանիքի փայտե էլեմենտների մասնագիր, Օդափոխության երթիկի գծագիր, M 1:40 | |
| Ճ-18 | Տանիքի հանգույցներ, M 1:20 | |
| Ճ-19 | Կտրվածք 1-1, M 1:100 | |
| Ճ-20 | Կտրվածք 1-2, M 1:100 | |
| Ճ-21 | Կտրվածք 1-3, M 1:100 | |
| Ճ-22 | Կտրվածք 1-4, M 1:100 | |
| Ճ-23 | Ճակատ 1-5, M 1:100 | |
| Ճ-24 | Ճակատ 5-1, M 1:100 | |
| Ճ-25 | Ճակատ Ա-Գ, M 1:100 | |
| Ճ-26 | Ճակատ Գ-Ա, M 1:100 | |
| Ճ-27 | Արատասանդուղք և շքամուտք, M1:25 | |
| Ճ-28 | Պատուհանների, դռների և վիտրաժների հատկավորում | |
| Ճ-29 | Պատուհանի ճաղավանդակ /ՊՃ-1, ՊՃ-2,ՊՃ-3/, Մ 1:10 | |
| Ճ-30 | Մետաղական դարպաս, /ՄԴ-1/, Մ 1:10 | |
| Ճ-31 | Գլխավոր ճակատի գունային լուծումերը, M1:100 | |
| Ճ-32 | Գլխավոր հատակագիծ (արդի վիճակ) | |
| Ճ-33 | 1-ին հարկի քանդման հատակագիծ, M1:100 | |
| Ճ-34 | 1-ին հարկի քանդման ծավալները | |
| Ճ-35 | 2-րդ հարկի քանդման հատակագիծ, M1:100 | |
| Ճ-36 | 2-րդ հարկի քանդման ծավալները | |
| Ճ-37 | Քանդման և վերանոգման ճակատ 1-5 | |
| Ճ-38 | Քանդման և վերանոգման ճակատ 5-1 | |
| Ճ-39 | Քանդման և վերանոգման ճակատ Ա-Գ | |
| Ճ-40 | Քանդման և վերանոգման ճակատ Գ-Ա | |

### Հիմանկան շինարարական ցուցանիշներ

| Անվանումը | Չափ.միավ. | Քանակը |
|---|---|---|
| Հողամասի մակերեսը | ՀԱ | 0.13 |
| Վերգետնյա կառուցապատման մակերեսը ±0.000 նիշում | մ² | 408.10 |
| Վերգետնյա կառուցապատման մակերեսը +3.300 նիշում | մ² | 381.25 |
| Սենյակների ընդհանուր մակերեսը ±0.000 նիշում | մ² | 301.92 |
| Սենյակների ընդհանուր մակերեսը +3.300 նիշում | մ² | 293.81 |
| Հարկայնությունը (վերգետնյա) | հարկ | 2 |
| Վերգետնյա հարկերի բարձրությունը | մ | H=3.3, H=3.6 |
| Տանիքի մակերեսը | մ² | 437.32 |

### Պայմանական նշաններ

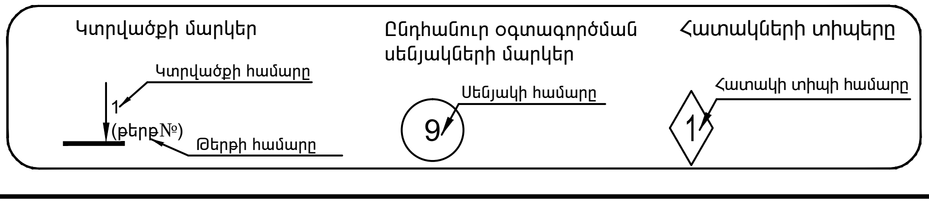


1. Ելակետային տվյալներ

1.1. Հրակայունության աստիճանը՝ 3

2. Պատերի, միջնորմների և ծածկերի նյութերը:

2.1. Միջնապատերը իրականացնել (400x180x190(H))մմ պեմզաբլոկներից համապատասխան նախագծի:
2.2. Արտաքին պատերը իրականացնել (400x180x190(H))մմ պեմզաբլոկներով և պեռլիտի բլոներով :

3. Ընդհանուր տեղեկություն
3.1.Ձմեռայի աշխատանքների իրականաման համար առաջնորդվել СНиП 3.03.01-87:
Շաղախի մարկան պետք է բարձրացնել մեկ աստիճանով:
3.2.Շինարարության ընթացքում պահպանել հակահրդեհային պաշտպանության նորմաները ( ՀՀՇՆ II -8.04.01-97) և հրդեհային ու տեխնիկայի անվտանգության կանոնների իրականացման հսկողությունը:
3.3.Հատակների կառուցվածքը իրականացնել բոլոր տեսակի ինժեներական աշխատանքների կատարումից հետո:
3.4.Բոլոր տեսակի աշխատանքները իրականացնել համաձայն ՀՀՇՆ:

4. Ներքին հարդարման աշխատանքներ

4.1. Պատերի ներքին հարդարումը իրականացնել պեռլիտե 50մմ-ոց սալիկներով և ծեփամածուկով, հատակները՝ պրեսգրանիտ, լամինատ, սանդուղքները բնական գրանիտե սալերից:
Կերամագրանիտով իրականացնել (Ս/Հ) :
4.2. Ներքին դռներն իրականացնել պլաստմասե պրոֆիլներով:
4.3. Արտաքին պատերի բոլոր պատուհաններն իրականացնել պլաստմասե պրոֆիլներով:
4.4. ԱՎ-1 և ՆՎ-1 վիտրաժներն իրականացնել ներկած ալյումինե պրոֆիլներով:
4.5. Նախքան դռների, պատուհանների և ճաղավանդակների պատրաստումը չափել բոլոր բացվածքները:

Աշխատանքային փաստաթուղթը կատավել է համապատասխան գործող նորմերի, կանոնների ու ստանդաետների, և նախատեսում է շենքերի շահագործման հրդեհային անվտանգություն:

Նախագծի գլխավոր ճարտարապետ Հ.ԲԱԲԱՅԱՆ

Ծանուցում

1. Շենքի 0.000 պայմանական նիշը ընդունված է վերգետնյա մասի 1-ն հարկի հատակի հարդարման շերտի վերին նիշը, որը համապատասխանում տեղանքի գեոդեզիական հանույթի 1700.40 բացարձակ նիշին:
2. Նախքան դռների,պատուհանների և վիտրաժների պատրաստումը չափել բոլոր բացվածքները

| | | | | | | | | | |
|---|---|---|---|---|---|---|---|---|---|
| | | | | | | ՊԱՏՎԵՐ՝ ------ №. SPAP II C-3.1.1.d<br>Պատվիրատու1՝ ՀՀ աշխատանքի և սոցիալական հարցերի նախարարություն<br>Պատվիրատու2՝ ՀՀ ֆինանսների նախարարության Արտասահմանյա ֆինանսական ծրագրերի կառավարման կենտրոն ՊՀ | | | Ճ |
| Փոփ. | Քան. | Թերթ | Փաս.№ | Ստորագր. | Ա/Թ | | | | |
| ՆԳՃ | | Հ.Բաբայան | | | | ԱՄԱՍԻԱՅԻ ՀԱՄԱԼԻՐ ՍՈՑԻԱԼԱԿԱՆ ԾԱՌԱՅՈՒԹՅՈՒՆՆԵՐԻ ՏԱՐԱԾՔԱՅԻՆ ԿԵՆՏՐՈՆ<br>ՀՀ Շիրակի մարզի Ամասիայի համայնք, գ. Ամասիա, Փ. 25, շենք հ. 4 | Փուլ | Թերթ | Թերթեր |
| Նախագծեց | | Վ. Մնացականյան | | | | | ԱՆ | 1 | 40 |
| ՆԳԻ | | Ն.Թադևոսյան | | | | Ընդհանուր տվյալներ | «ՆՈՐԱՇԵՆ» ՆՏ ԱԿ<br>Լիցենզիա --- №11343<br>ՀՀ, ք. Երևան 0038, Հալաբյան փող. շ. 11, բն. 36<br>Գործ. հասցե՝ ՀՀ, ք. Երևան 0051, Ն.Զարյան փող. շ. 22, հ. 12<br>Հեռ. +(37493)504009 | | |
| ՆԳԿ | | Ն.Թադևոսյան | | | | | | | |
| | | | | | | | | | |
| Ստուգեց | | Հ.Բաբայան | | | | | | | |

# ՀԱՄԱՁԱՅՆԵՑՎԱԾ Է

ԱՄԱՍԻԱՅԻ ՀԱՄԱՅՆՔԻ ՂԵԿԱՎԱՐ Ա.ԱՄԻՐՅԱՆ

Իրավիճակի գլխավոր հատակագիծ

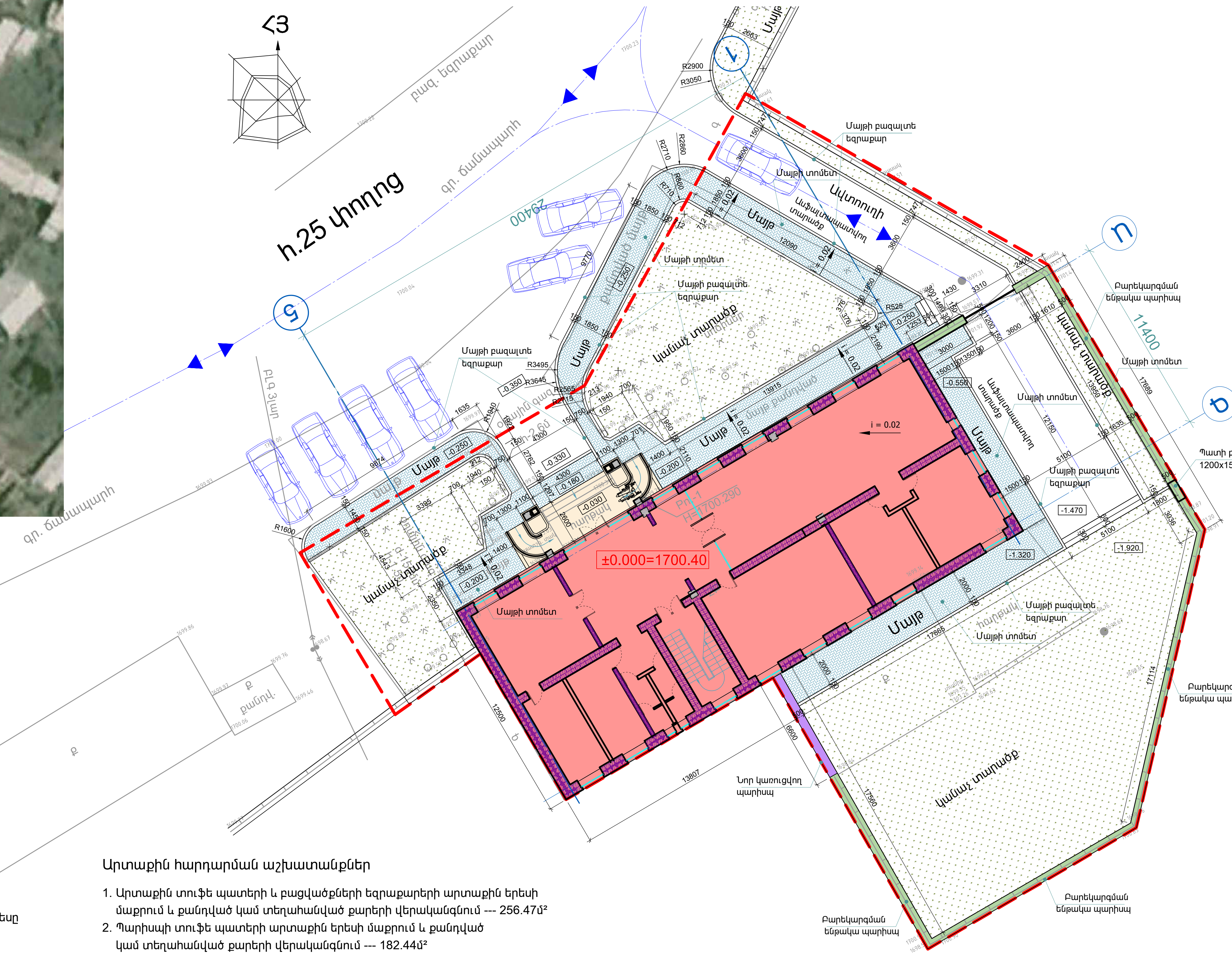


## ՊԱՅՄԱՆԱԿԱՆ ՆՇԱՆՆԵՐ

- Վերակառուցվող երկիականի շենք
- Նոր կառուցվող արտաաանդուղք
- Մայթ
- Բարեկարգման ենթակա կանաչ տարածք
- Նոր կառուցվող պարիսպ
- Բարեկարգման ենթակա պարիսպ

Վերակառուցվող երկիականի շենքի կառուցապատման մակերեսը արտաքին պատերի արտաքին գծով - 408.10մ²

0.13 ՀԱ

Ավտոմեքենաներ մոտեցումներ

## Արտաքին հարդարման աշխատանքներ

1. Արտաքին տուֆե պատերի և բացվածքների եզրաքարերի արտաքին երեսի մաքրում և քանդված կամ տեղահանված քարերի վերականգնում --- 256.47մ²
2. Պարիսպի տուֆե պատերի արտաքին երեսի մաքրում և քանդված կամ տեղահանված քարերի վերականգնում --- 182.44մ²
3. Հիմնական շենքի ցոկոլային բազալտե անտաշ քանդված կամ տեղահանված քարերի վերականգնում --- 101.5մ²
4. 1-5 ճակատի ցոկոլի երեսապատում բազալտե սալիկներով --- 6.5մ²
5. Կանաչապատ տարածքի վերամշակում --- 566.0մ²
6. Նոր 500մմ հաստության պարիսպի կառուցում --- 16.25մ²

Ծանուցում

1. Շենքի 0.000 պայմանական նիշը ընդունված է վերգետնյա մասի 1-ն հարկի հատակի հարդարման շերտի վերին նիշը, որը համապատասխանում տեղանքի գեոդեզիական հանույթի 1700.40 բացարձակ նիշին:
2. Նախքան դռների,պատուհանների և վիտրաժների պատրաստումը չափել բոլոր բացվածքները

ՊԱՏՎԵՐ` ------ №. SPAP II C-3.1.1.d

Պատվիրատու1` ՀՀ աշխատանքի և սոցիալական հարցերի նախարարություն

Պատվիրատու2` ՀՀ ֆինանսների նախարարության Արտասահմանյա ֆինանսական ծրագրերի կառավարման կենտրոն ՊՀ

ՃԼ

| | | | | | |
|---|---|---|---|---|---|
| Փոփ. | Քան. | Թերթ | Փաս.№ | Ստորագր. | Ա/Թ |
| ՆԳՃ | | Հ.Բաբայան | | | |
| Նախագծեց | | Վ. Մնացականյան | | | |
| ՆԳԻ | | Ն.Թադևոսյան | | | |
| ՆԳԿ | | Ն.Թադևոսյան | | | |
| Ստուգեց | | Հ.Բաբայան | | | |

ԱՄԱՍԻԱՅԻ ՀԱՄԱԼԻՐ ՍՈՑԻԱԼԱԿԱՆ ԾԱՌԱՅՈՒԹՅՈՒՆՆԵՐԻ ՏԱՐԱԾՔԱՅԻՆ ԿԵՆՏՐՈՆ

ՀՀ Շիրակի մարզի Ամասիայի համայնք, գ. Ամասիա, Փ. 25, շենք h. 4

| Փուլ | Թերթ | Թերթեր |
|---|---|---|
| ԱՆ | 2 | 40 |

Գլխավոր հատակագիծ
M1:200
Իրավիճակի գլխավոր հատակագիծ
M1:1000

«ՆՈՐԱՇԵՆ» ՆՍ ԱԿ
Լիցենզիա --- №11343
ՀՀ, ք. Երեւան 0038, Հալաբյան փող. շ. 11, բն. 36
Գործ. հասցե` ՀՀ, ք. Երեւան 0051, Ն.Զարյան փող. շ. 22, h. 12
Հեռ. +(37493)504009

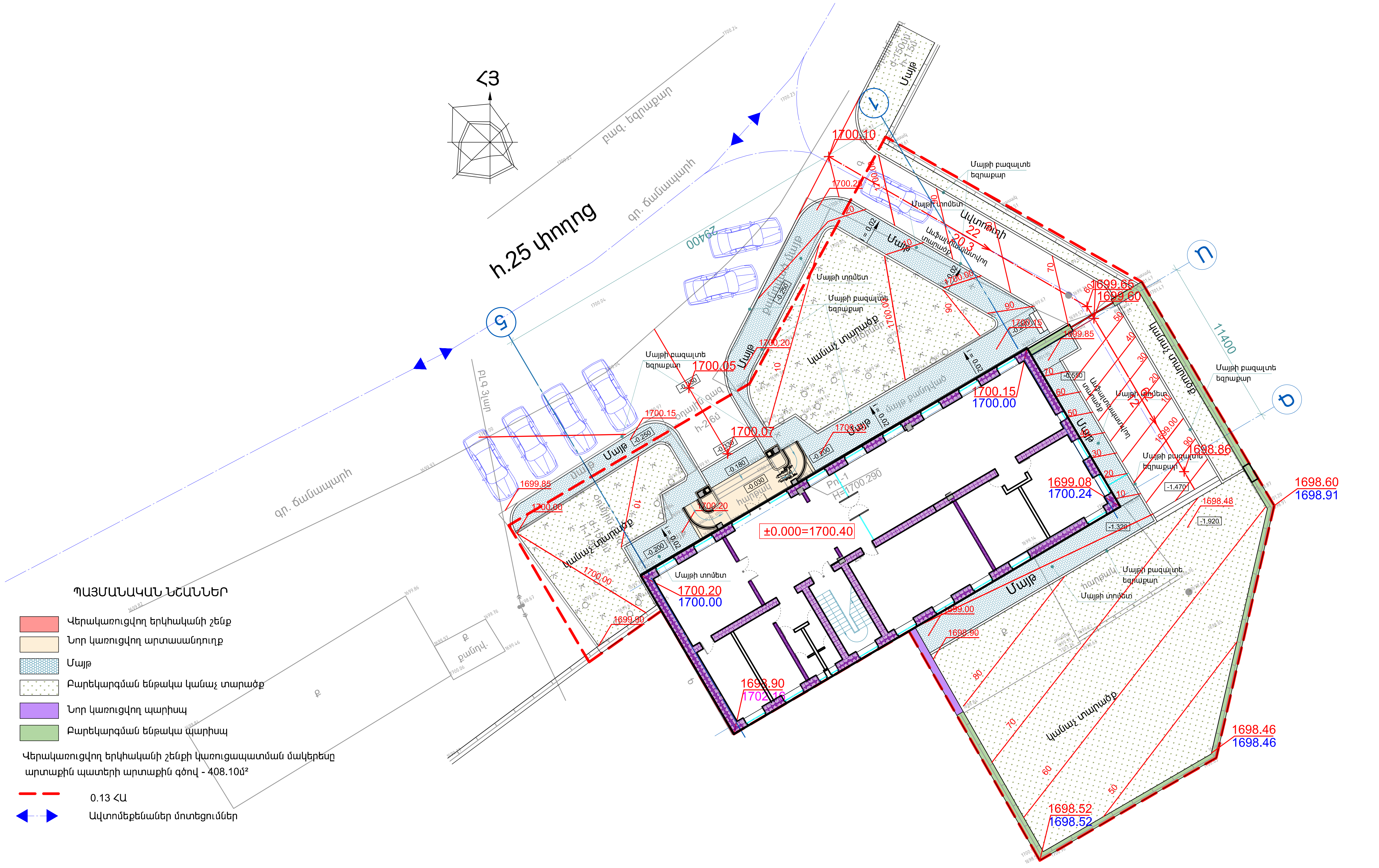


## ՊԱՅՄԱՆԱԿԱՆ ՆՇԱՆՆԵՐ

- Վերակառուցվող երկհականի շենք
- Նոր կառուցվող արտասանդուղք
- Մայթ
- Բարեկարգման ենթակա կանաչ տարածք
- Նոր կառուցվող պարիսպ
- Բարեկարգման ենթակա պարիսպ

Վերակառուցվող երկհականի շենքի կառուցապատման մակերեսը արտաքին պատերի արտաքին գծով - 408.10մ²

- 0.13 ՀԱ
- Ավտոմեքենաներ մոտեցումներ

Ծանուցում

1. Շենքի 0.000 պայմանական նիշը ընդունված է վերգետնյա մասի 1-ն հարկի հատակի հարդարման շերտի վերին նիշը, որը համապատասխանում տեղանքի գեոդեզիական հանույթի 1700.40 բացարձակ նիշին:
2. Նախքան դռների,պատուհանների և վիտրաժների պատրաստումը չափել բոլոր բացվածքները

| | | | | | | ՊԱՏՎԵՐ` ------ №. SPAP II C-3.1.1.d<br>Պատվիրատու1` ՀՀ աշխատանքի և սոցիալական հարցերի նախարարություն<br>Պատվիրատու2` ՀՀ ֆինանսների նախարարության Արտասահմանյա ֆինանսական ծրագրերի կառավարման կենտրոն ՊՀ | | | ՃԼ |
|---|---|---|---|---|---|---|---|---|---|
| Փոփ. | Քան. | Թերթ | Փաս.№ | Ստորագր. | Ա/Թ | | | | |
| ՆԳՃ | | Հ.Բաբայան | | | | ԱՄԱՍԻԱՅԻ ՀԱՄԱԼԻՐ ՍՈՑԻԱԼԱԿԱՆ ԾԱՌԱՅՈՒԹՅՈՒՆՆԵՐԻ ՏԱՐԱԾՔԱՅԻՆ ԿԵՆՏՐՈՆ<br>ՀՀ Շիրակի մարզի Ամասիայի համայնք, գ. Ամասիա, Փ. 25, շենք h. 4 | Փուլ | Թերթ | Թերթեր |
| Նախագծեց | | Վ. Մնացականյան | | | | | ԱՆ | 3 | 40 |
| ՆԳԻ | | Ն.Թադևոսյան | | | | Գլխավոր հատակագիծ<br>Ուղածիք նշահարում<br>M1:200 | «ՆՈՐԱՇԵՆ» ՆՏ ԱԿ<br>Լիցենզիա --- №11343<br>ՀՀ, ք. Երևան 0038, Հալաբյան փող. շ. 11, բն. 36<br>Գործ. հասցե` ՀՀ, ք. Երևան 0051, Ն.Զարյան փող. շ. 22, h. 12<br>Հեռ. +(37493)504009 | | |
| ՆԳԿ | | Ն.Թադևոսյան | | | | | | | |
| Ստուգեց | | Հ.Բաբայան | | | | | | | |

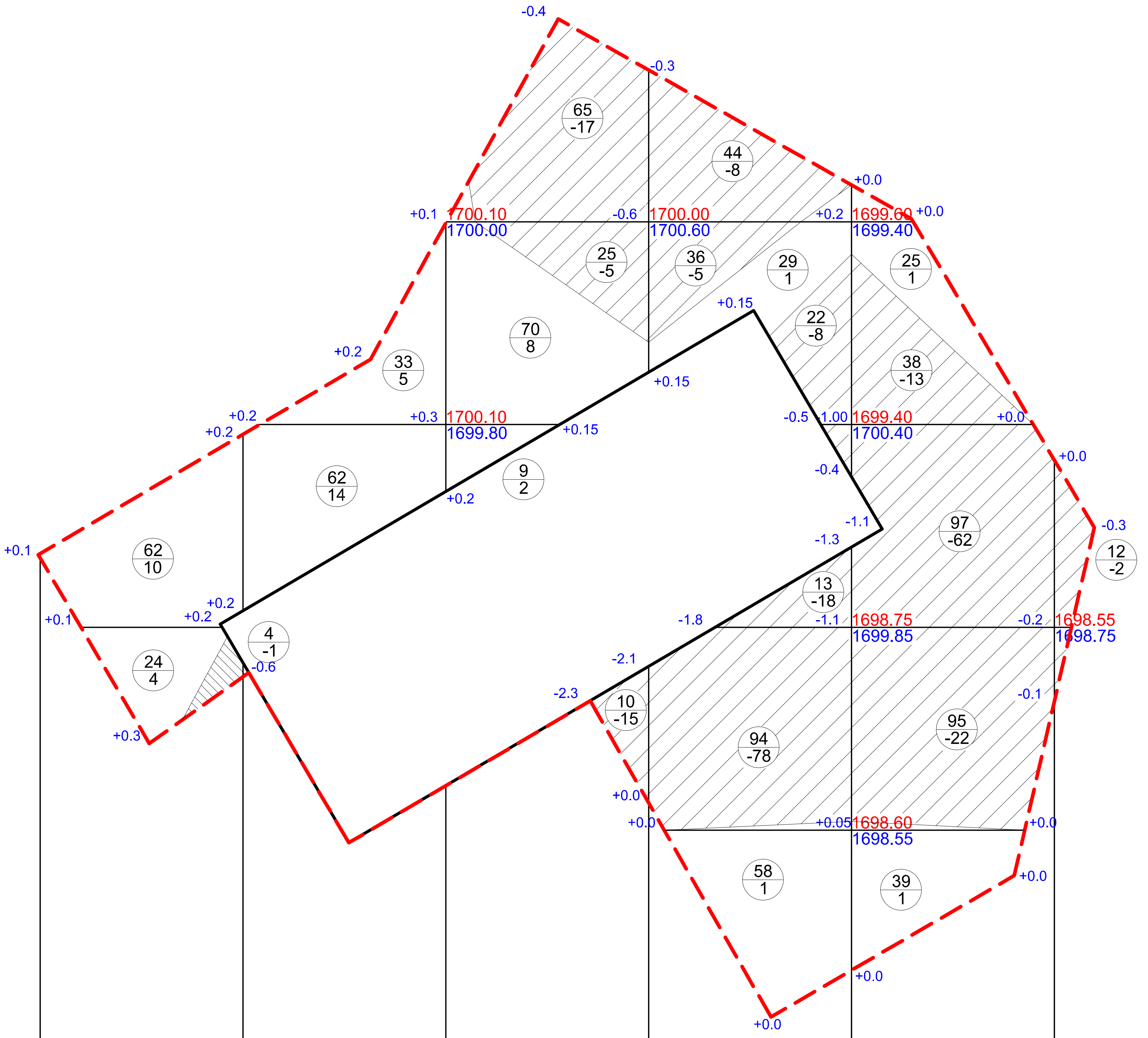


| | | | | | | Ընդամենը | Ճան. | Ընդհանուրը |
|---|---|---|---|---|---|---|---|---|
| Հանույթ | 1 | 0 | 37 | 117 | 99 | 254 | 38 | 292 |
| Լիցք | 14 | 19 | 10 | 2 | 2 | 47 | 9 | 38 |

## Ծավալաթերթ

| N | Աշխատանքների անվանում | Չափ. միավ. | Քանակ |
|---|---|---|---|
| | **Հողային աշխատանքներ** | | |
| 1 | Գրունտի մշակում հանույթում և տեղափոխում լցակույտ | $մ^3$ | 254 |
| 2 | Գրունտի մշակում հանույթում և տեղափոխում լիցք | $մ^3$ | 38 |
| 3 | Լիցքի իրականացում (ջրում, տոփանում) | $մ^3$ | 38 |
| 4 | Տարածքի հարթեցում հանույթում | $մ^2$ | 120 |
| 5 | Տարածքի հարթեցում լիցքերում | $մ^2$ | 29 |
| | **Ճանապարհային պատվածք** | | |
| 1 | Ավազակոպճային շերտ h=10 սմ | $մ^3$ | 15 |
| 2 | Խճային շերտի իրականացում h=12սմ | $մ^2$ | 149 |
| 3 | Խիճ տոգորված բիտումով h=4սմ | $մ^2$ | 149 |
| 4 | Միջնահատիկ ասֆալտբետոն h=6 սմ | $մ^2$ | 149 |
| 5 | Բազալտե 15x30սմ եզրաքար բետոնե հիմքով | գ.մ | 220 |
| 6 | B10 դասի բետոն | $մ^3$ | 13 |
| | **Մայթեր** | | |
| 1 | Մայթի տոմետ 5սմ | $մ^2$ | 193 |
| 2 | Խճաքար - 15սմ | $մ^2$ | 193 |
| 3 | | | |

ՃԱՆԱՊԱՐՀԱՅԻՆ ՀԱԳՈՒՍՏԻ
ԿԱՌՈՒՑՎԱԾՔԸ

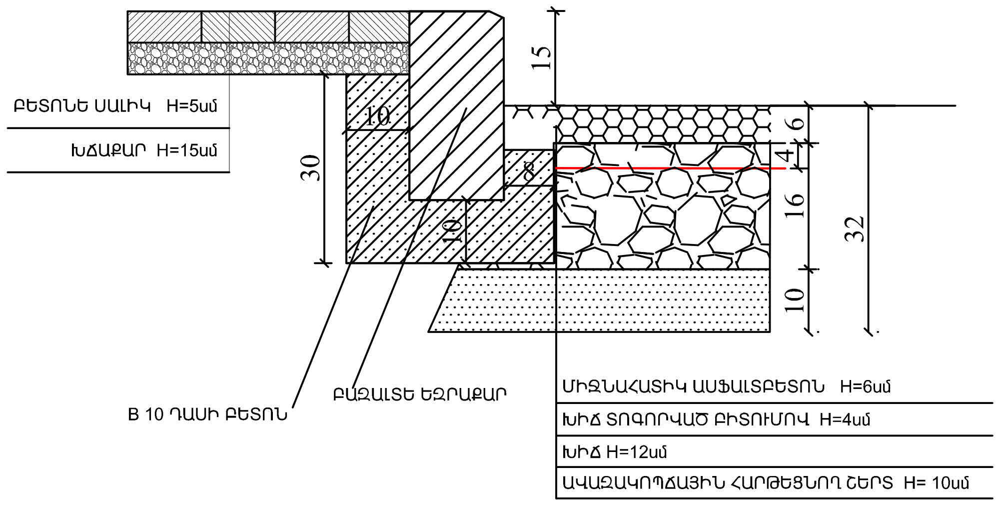


Ծանուցում

1. Շենքի 0.000 պայմանական նիշը ընդունված է վերգետնյա մասի 1-ն հարկի հատակի հարդարման շերտի վերին նիշը, որը համապատասխանում տեղանքի գեոդեզիական հանույթի 1700.40 բացարձակ նիշին:
2. Նախքան դռների,պատուհանների և վիտրաժների պատրաստումը չափել բոլոր բացվածքները

| | | | | | | |
|---|---|---|---|---|---|---|
| | | | | | | ՊԱՏՎԵՐ` ------ №. SPAP II C-3.1.1.d<br>Պատվիրատու1` ՀՀ աշխատանքի և սոցիալական հարցերի նախարարություն<br>Պատվիրատու2` ՀՀ ֆինանսների նախարարության Արտասահմանյա ֆինանսական ծրագրերի կառավարման կենտրոն ՊՀ |
| Փոփ. | Քան. | Թերթ | Փաս.№ | Ստորագր. | Ա/Թ | ՃԼ |
| ՆԳՃ | | Հ.Բաբայան | | | | ԱՄԱՍԻԱՅԻ ՀԱՄԱԼԻՐ ՍՈՑԻԱԼԱԿԱՆ ԾԱՌԱՅՈՒԹՅՈՒՆՆԵՐԻ ՏԱՐԱԾՔԱՅԻՆ ԿԵՆՏՐՈՆ<br>ՀՀ Շիրակի մարզի Ամասիայի համայնք, գ. Ամասիա, Փ. 25, շենք h. 4 |
| Նախագծեց | | Վ. Մնացականյան | | | | Փուլ: ԱՆ; Թերթ: 4; Թերթեր: 40 |
| ՆԳԻ | | Ն.Թադևոսյան | | | | Հողային աշխատանքների քարտոգրամ |
| ՆԳՎ | | Ն.Թադևոսյան | | | | |
| | | | | | | |
| Ստուգեց | | Հ.Բաբայան | | | | |

«ՆՈՐԱՇԵՆ» ՆՏ ԱԿ
Լիցենզիա --- №11343
ՀՀ, ք. Երեւան 0038, Հալաբյան փող. շ. 11, բն. 36
Գործ. հասցե` ՀՀ, ք. Երեւան 0051, Ն.Զարյան փող. շ. 22, h. 12
Հեռ. +(37493)504009

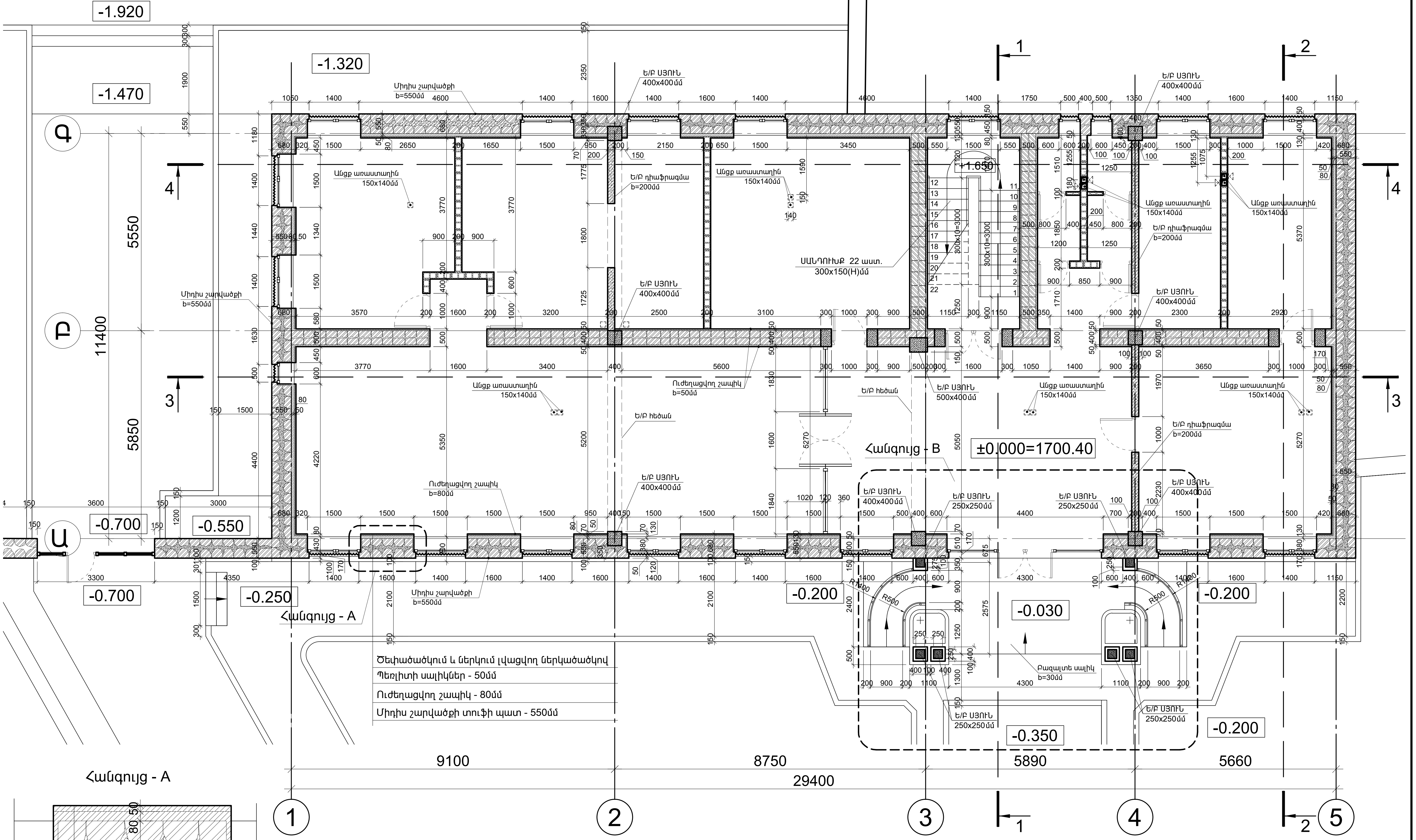


Հանգույց - A

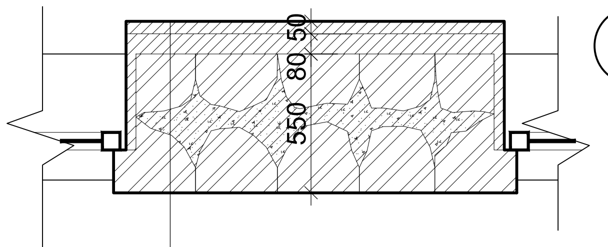

| |
|---|
| Գաջե կամ գիպսե սվաղ - 10-20մմ |
| Պեռլիտի սալիկներ - 50մմ |
| Ուժեղացվող շապիկ - 80մմ |
| Միդիս շարվածքի տուֆի պատ - 550մմ |

Ծանուցում

1. Շենքի 0.000 պայմանական նիշը ընդունված է վերգետնյա մասի 1-ն հարկի հատակի հարդարման շերտի վերին նիշը, որը համապատասխանում տեղանքի գեոդեզիական հանույթի 1700.40 բացարձակ նիշին:
2. Նախքան դռների,պատուհանների և վիտրաժների պատրաստումը չափել բոլոր բացվածքները

| | | | | | | |
|---|---|---|---|---|---|---|
| | | | | | | ՊԱՏՎԵՐ` ------ №. SPAP II C-3.1.1.d<br>Պատվիրատու1` ՀՀ աշխատանքի և սոցիալական հարցերի նախարարություն<br>Պատվիրատու2` ՀՀ ֆինանսների նախարարության Արտասահմանյա ֆինանսական ծրագրերի կառավարման կենտրոն ՊՀ — ԾԼ |
| Փոփ. | Քան. | Թերթ | Փաս.№ | Ստորագր. | Ա/Թ | |
| ՆԳԾ | | Հ.Բաբայան | | [signature] | | ԱՄԱՍԻԱՅԻ ՀԱՄԱԼԻՐ ՍՈՑԻԱԼԱԿԱՆ ԾԱՌԱՅՈՒԹՅՈՒՆՆԵՐԻ ՏԱՐԱԾՔԱՅԻՆ ԿԵՆՏՐՈՆ<br>ՀՀ Շիրակի մարզի Ամասիայի համայնք, գ. Ամասիա, Փ. 25, շենք h. 4 |
| Նախագծեց | | Վ. Մնացականյան | | [signature] | | Փուլ: ԱՆ — Թերթ: 5 — Թերթեր: 40 |
| ՆԳԻ | | Ն.Թադևոսյան | | [signature] | | 1-ին հարկի հատվածաբաժանման հատակագիծ 0.000 նիշում<br>M1:100 |
| ՆԳԿ | | Ն.Թադևոսյան | | [signature] | | «ՆՈՐԱՇԵՆ» ՆՏ ԱԿ<br>Լիցենզիա --- №11343<br>ՀՀ, ք. Երեւան 0038, Հալաբյան փող. շ. 11, բն. 36<br>Գործ. հասցե` ՀՀ, ք. Երեւան 0051, Ն.Զարյան փող. շ. 22, h. 12<br>Հեռ. +(37493)504009 |
| | | | | | | |
| Ստուգեց | | Հ.Բաբայան | | [signature] | | |

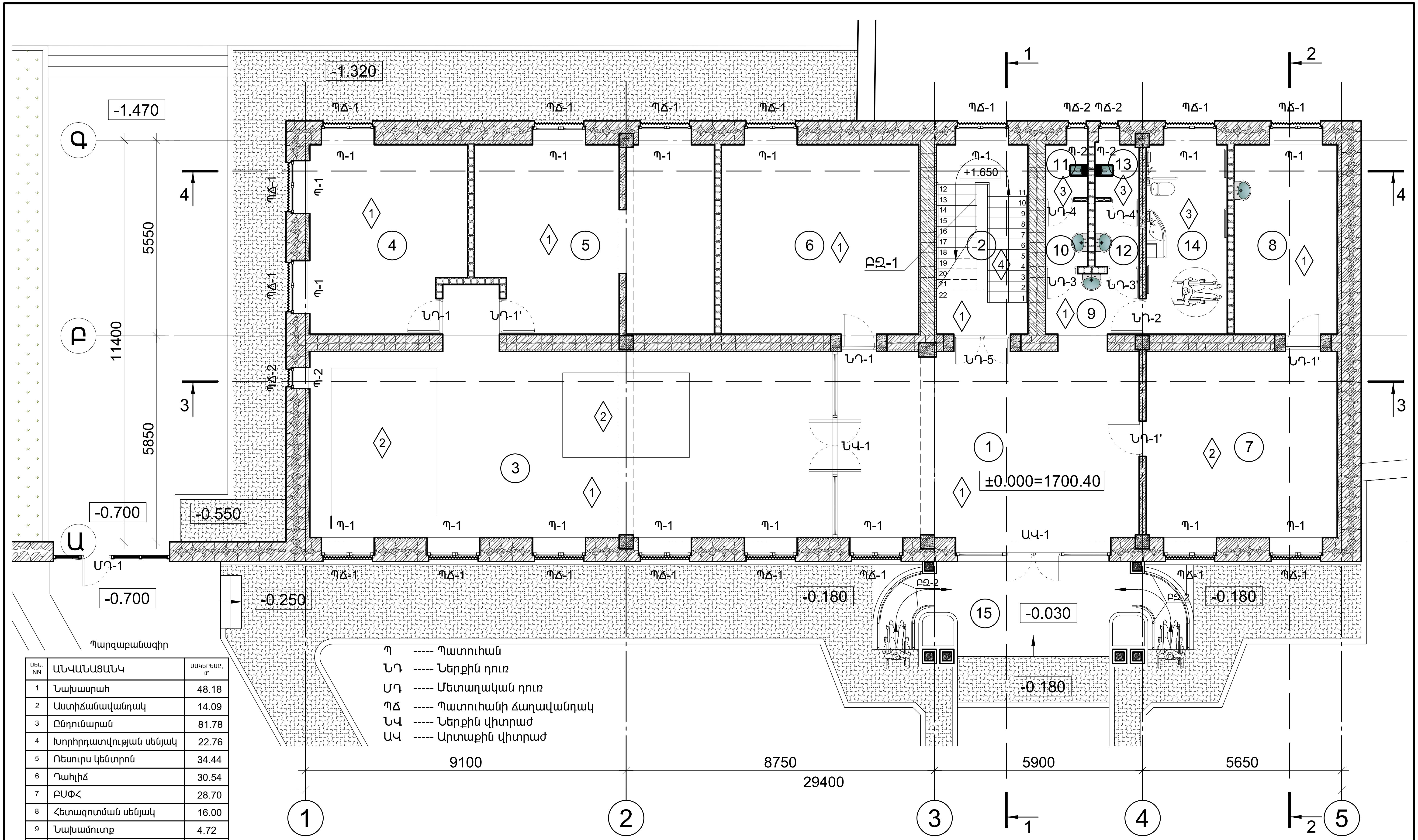


| | | |
|---|---|---|
| Պ | ----- | Պատուհան |
| ՆԴ | ----- | Ներքին դուռ |
| ՄԴ | ----- | Մետաղական դուռ |
| ՊՃ | ----- | Պատուհանի ճաղավանդակ |
| ՆՎ | ----- | Ներքին վիտրաժ |
| ԱՎ | ----- | Արտաքին վիտրաժ |

Պարզաբանագիր

| Սեն. NN | ԱՆՎԱՆԱՑԱՆԿ | ՄԱԿԵՐԵՍԸ, մ² |
|---|---|---|
| 1 | Նախասրահ | 48.18 |
| 2 | Աստիճանավանդակ | 14.09 |
| 3 | Ընդունարան | 81.78 |
| 4 | Խորհրդատվության սենյակ | 22.76 |
| 5 | Ռեսուրս կենտրոն | 34.44 |
| 6 | Դահլիճ | 30.54 |
| 7 | ԲՍՓՀ | 28.70 |
| 8 | Հետազոտման սենյակ | 16.00 |
| 9 | Նախամուտք | 4.72 |
| 10 | Լվացարան | 2.22 |
| 11 | Զուգարան | 1.81 |
| 12 | Լվացարան | 2.31 |
| 13 | Զուգարան | 1.89 |
| 14 | Ս/Հ(հաշմանդամ) | 12.47 |
| 15 | Արտաասանդուղք | 23.8 |

Սենյակների ընդհանուր մակերեսը --------- 301.92մ²

Կառուցապատման մակերեսը ----- 408.10մ²

Ծանուցում

1. Շենքի 0.000 պայմանական նիշը ընդունված է վերգետնյա մասի 1-ն հարկի հատակի հարդարման շերտի վերին նիշը, որը համապատասխանում տեղանքի գեոդեզիական հանույթի 1700.40 բացարձակ նիշին:
2. Նախքան դռների,պատուհանների և վիտրաժների պատրաստումը չափել բոլոր բացվածքները
3. ԲՁ-1 բազիքը իրականացնել ալյումինե ստանդարտ հավաքովի էլեմենտներով --- 9.5գմ
4. ԲՁ-2 բազիքը իրականացնել մետաղական ստանդարտ հավաքովի էլեմենտներով --- 9.3գմ

ՊԱՏՎԵՐ` ------ №. SPAP II C-3.1.1.d

Պատվիրատու1` ՀՀ աշխատանքի և սոցիալական հարցերի նախարարություն

Պատվիրատու2` ՀՀ ֆինանսների նախարարության Արտասահմանյա ֆինանսական ծրագրերի կառավարման կենտրոն ՊՀ

Ճ

| Փոփ. | Քան. | Թերթ | Փաս.№ | Ստորագր. | Ա/Թ |
|---|---|---|---|---|---|
| ՆԳՃ | | Հ.Բաբայան | | | |
| Նախագծեց | | Վ. Մնացականյան | | | |
| ՆԳԻ | | Ն.Թադևոսյան | | | |
| ՆԳԿ | | Ն.Թադևոսյան | | | |
| Ստուգեց | | Հ.Բաբայան | | | |

ԱՄԱՍԻԱՅԻ ՀԱՄԱԼԻՐ ՍՈՑԻԱԼԱԿԱՆ ԾԱՌԱՅՈՒԹՅՈՒՆՆԵՐԻ ՏԱՐԱԾՔԱՅԻՆ ԿԵՆՏՐՈՆ

ՀՀ Շիրակի մարզի Ամասիայի համայնք, գ. Ամասիա, Փ. 25, շենք հ. 4

| Փուլ | Թերթ | Թերթեր |
|---|---|---|
| ԱՆ | 6 | 40 |

1-ին հարկի մակնիշարվորման հատակագիծ 0.000 նիշում

M1:100

«ՆՈՐԱՇԵՆ» ՆՏ ԱԿ

Լիցենզիա --- №11343

ՀՀ, ք. Երեւան 0038, Հալաբյան փող. շ. 11, բն. 36

Գործ. հասցե` ՀՀ, ք. Երեւան 0051, Ն.Զարյան փող. շ. 22, հ. 12

Հեռ. +(37493)504009

# Ներքին հարդարման աշխատանքների ամփոփագիր ±0.000 նիշում

| Սեն. NN | Սենյակների անվանում | Մակերեսը (մ²) | Իրականացվող աղխատանքների բնութագիրը և ծավալները | | | | | | |
|---|---|---|---|---|---|---|---|---|---|
| | | | Առաստաղ | Մակերեսը (մ²) | Պատեր, Միջնորմներ,Սյուներ | Մակերեսը (մ²) | Հատակ | Մակերեսը (մ²) | Հատակի տիպը |
| 1 | Նախասրահ | 48.18 | «ԱՐՄՍԹՐՈՆԳ» տիպի կախովի առաստաղի կառուցում մետաղական պրոֆիկների վրա | 48.18 | Պեռլիտե 50մմ հաստությամբ սալիկների ամրացում արտաքին պատերին սոսնցով, ծեփածածկում և ներկում լվացվող ներկածածկով | 11.60 | Կերամոգրանիտե 600x600x9մմ չափսերի սալիկների սոսնձում<br>Ցեմենտաավազային հարթեցնող շերտի իրականացում - 30-50մմ<br>Բետոնի նախապատրաստական շերտ - 100մմ | 48.18 | 1 |
| | | | Առաստաղի ծածկի քանված ու քայքայված հատվածների ցեմենտաավազային սվաղի իրականացում | 48.18 | Ներքին պատերի ու միջնորմների գաջի սվաղի իրականացում, ծեփածածկում և ներկում լվացվող ներկածածկով | 36.19 | | | |
| | | | | | Արտաքին պատուհանների եզրային հատվածների ցեմենտաավազային սվաղի իրականացում, ծեփածածկում և ներկում լվացվող ներկածածկով | 10.35 | Կերամոգրանիտե շրիշակների սոսնձում | 7.0գմ | |
| 2 | Աստիճանավանդակ | 14.09 | Աստիճանահարթակների ու աստիճանաթեքրի ստորին հատվածների գաջի սվաղի իրականացում | 13.19 | Պեռլիտե 50մմ հաստությամբ սալիկների ամրացում արտաքին պատերին սոսնցով, ծեփածածկում և ներկում լվացվող ներկածածկով | 6.30 | Կերամոգրանիտե 600x600x9մմ չափսերի սալիկների սոսնձում<br>Ցեմենտաավազային հարթեցնող շերտի իրականացում - 30-50մմ<br>Բետոնի նախապատրաստական շերտ - 100մմ | 14.09 | 1 |
| | | | - նույնի ծեփածածկում և ներկում լվացվող ներկածածկով | 13.19 | Ներքին պատերի ու միջնորմների գաջի սվաղի իրականացում, ծեփածածկում և ներկում լվացվող ներկածածկով | 39.10 | | | |
| | | | | | Արտաքին պատուհանների եզրային հատվածների ցեմենտաավազային սվաղի իրականացում, ծեփածածկում և ներկում լվացվող ներկածածկով | 2.07 | Կերամոգրանիտե շրիշակների սոսնձում | 27.1գմ | |
| | | | | | | | Աստիճանների ու հարթակների երեսապատում սոսնձով բնական գրանիտե 30մմ հաստությամբ սալիկներով | 13.85 | 4 |
| 3 | Ընդունարան | 81.78 | «ԱՐՄՍԹՐՈՆԳ» տիպի կախովի առաստաղի կառուցում մետաղական պրոֆիկների վրա | 81.22 | Պեռլիտե 50մմ հաստությամբ սալիկների ամրացում արտաքին պատերին սոսնցով, ծեփածածկում և ներկում լվացվող ներկածածկով | 50.15 | C5 կարգի լամինատե մանրահատակների իրականացում<br>Ցեմենտաավազային հարթեցնող շերտի իրականացում - 30-50մմ<br>Բետոնի նախապատրաստական շերտ - 100մմ | 21.24 | 2 |
| | | | Առաստաղի ծածկի քանված ու քայքայված հատվածների ցեմենտաավազային սվաղի իրականացում | 81.22 | Ներքին պատերի ու միջնորմների գաջի սվաղի իրականացում, ծեփածածկում և ներկում լվացվող ներկածածկով | 49.74 | | | |
| | | | | | Պատուհանների եզրային հատվածների ցեմենտաավազային սվաղի իրականացում, ծեփածածկում և ներկում լվացվող ներկածածկով | 10.35 | Կերամոգրանիտե 600x600x9մմ չափսերի սալիկների սոսնձում<br>Ցեմենտաավազային հարթեցնող շերտի իրականացում - 30-50մմ<br>Բետոնի նախապատրաստական շերտ - 100մմ | 59.76 | 1 |
| | | | | | | | | | |
| | | | | | | | Կերամոգրանիտե շրիշակների սոսնձում | 43.1գմ | |
| 4 | Խորհրդատվության սենյակ | 22.76 | «ԱՐՄՍԹՐՈՆԳ» տիպի կախովի առաստաղի կառուցում մետաղական պրոֆիկների վրա | 22.36 | Պեռլիտե 50մմ հաստությամբ սալիկների ամրացում արտաքին պատերին սոսնցով, ծեփածածկում և ներկում լվացվող ներկածածկով | 22.55 | C5 կարգի լամինատե մանրահատակների իրականացում<br>Ցեմենտաավազային հարթեցնող շերտի իրականացում - 30-50մմ<br>Բետոնի նախապատրաստական շերտ - 100մմ | 22.76 | 2 |
| | | | Առաստաղի ծածկի քանված ու քայքայված հատվածների ցեմենտաավազային սվաղի իրականացում | 22.36 | Ներքին պատերի ու միջնորմների գաջի սվաղի իրականացում, ծեփածածկում և ներկում լվացվող ներկածածկով | 27.42 | | | |
| | | | | | Պատուհանների եզրային հատվածների ցեմենտաավազային սվաղի իրականացում, ծեփածածկում և ներկում լվացվող ներկածածկով | 6.21 | Լամինացված շրիշակների սոսնձում | 37.7գմ | |
| 5 | Ռեսուրս կենտրոն | 34.44 | «ԱՐՄՍԹՐՈՆԳ» տիպի կախովի առաստաղի կառուցում մետաղական պրոֆիկների վրա | 34.00 | Պեռլիտե 50մմ հաստությամբ սալիկների ամրացում արտաքին պատերին սոսնցով, ծեփածածկում և ներկում լվացվող ներկածածկով | 14.70 | C5 կարգի լամինատե մանրահատակների իրականացում<br>Ցեմենտաավազային հարթեցնող շերտի իրականացում - 30-50մմ<br>Բետոնի նախապատրաստական շերտ - 100մմ | 34.44 | 2 |
| | | | Առաստաղի ծածկի քանված ու քայքայված հատվածների ցեմենտաավազային սվաղի իրականացում | 34.00 | Ներքին պատերի ու միջնորմների գաջի սվաղի իրականացում, ծեփածածկում և ներկում լվացվող ներկածածկով | 22.40 | | | |
| | | | | | Պատուհանների եզրային հատվածների ցեմենտաավազային սվաղի իրականացում, ծեփածածկում և ներկում լվացվող ներկածածկով | 2.07 | Լամինացված շրիշակների սոսնձում | 30.7գմ | |

1. 400x190x200մմ-ոց միզնորմների կառուցում --- 75.6մ²

Ծանուցում

1. Շենքի 0.000 պայմանական նիշը ընդունված է վերգետնյա մասի 1-ն հարկի հատակի հարդարման շերտի վերին նիշը, որը համապատասխանում տեղանքի գեոդեզիական հանույթի 1700.40 բացարձակ նիշին:
2. Նախքան դռների,պատուհանների և վիտրաժների պատրաստումը չափել բոլոր բացվածքները

| | | | | | | |
|---|---|---|---|---|---|---|
| Փոփ. | Քան. | Թերթ | Փաս.№ | Ստորագր. | Ա/Թ | |
| ՆԳԾ | | Հ.Բաբայան | | | | |
| Նախագծեց | | Վ. Մնացականյան | | | | |
| ՆԳԻ | | Ն.Թադևոսյան | | | | |
| ՆԳԿ | | Ն.Թադևոսյան | | | | |
| Ստուգեց | | Հ.Բաբայան | | | | |

ՊԱՏՎԵՐ` ------ №. SPAP II C-3.1.1.d
Պատվիրատու1` ՀՀ աշխատանքի և սոցիալական հարցերի նախարարություն
Պատվիրատու2` ՀՀ ֆինանսների նախարարության Արտասահմանյա ֆինանսական ծրագրերի կառավարման կենտրոն ՊՀ

Ճ

ԱՄԱՍԻԱՅԻ ՀԱՄԱԼԻՐ ՍՈՑԻԱԼԱԿԱՆ ԾԱՌԱՅՈՒԹՅՈՒՆՆԵՐԻ ՏԱՐԱԾՔԱՅԻՆ ԿԵՆՏՐՈՆ
ՀՀ Շիրակի մարզի Ամասիայի համայնք, գ. Ամասիա, Փ. 25, շենք հ. 4

| Փուլ | Թերթ | Թերթեր |
|---|---|---|
| ԱՆ | 7 | 40 |

Ներքին հարդարման աշխատանքների ամփոփագիր ±0.000 նիշում
M1:100

«ՆՈՐԱՇԵՆ» ՆՏ ԱԿ
Լիցենզիա --- №11343
ՀՀ, ք. Երեւան 0038, Հալաբյան փող. շ. 11, բն. 36
Գործ. հասցե` ՀՀ, ք. Երեւան 0051, Ն.Զարյան փող. շ. 22, հ. 12
Հեռ. +(37493)504009

# Ներքին հարդարման աշխատանքների ամփոփագիր ±0.000 նիշում

| Սեն. NN | Սենյակների անվանում | Մակերեսը (մ²) | Իրականացվող աղխատանքների բնութագիրը և ծավալները | | | | | | |
|---|---|---|---|---|---|---|---|---|---|
| | | | Առաստաղ | Մակերեսը (մ²) | Պատեր, Միջնորմներ,Սյուներ | Մակերեսը (մ²) | Հատակ | Մակերեսը (մ²) | Հատակի տիպը |
| 6 | Դահլիճ | 30.54 | «ԱՐՄՍԹՐՈՆԳ» տիպի կախովի առաստաղի կառուցում մետաղական պրոֆիլների վրա | 30.07 | Պեռլիտե 50մմ հաստությամբ սալիկների ամրացում արտաքին պատերին սոսնցով, ծեփածածկում և ներկում լվացվող ներկածածկով | 14.48 | C5 կարգի լամինատե մանրահատակների իրականացում<br>Ցեմենտաավազային հարթեցնող շերտի իրականացում - 30-50մմ<br>Բետոնի նախապատրաստական շերտ - 100մմ | 30.54 | 2 |
| | | | Առաստաղի ծածկի քանված ու քայքայված հատվածների ցեմենտաավազային սվաղի իրականացում | 30.07 | Ներքին պատերի ու միջնորմների գաջի սվաղի իրականացում, ծեփածածկում և ներկում լվացվող ներկածածկով | 48.9 | | | |
| | | | | | Պատուհանների եզրային հատվածների ցեմենտաավազային սվաղի իրականացում, ծեփածածկում և ներկում լվացվող ներկածածկով | 2.07 | Լամինացված շրիշակների սոսնձում | 21.8գմ | |
| 7 | ԲՍՓՀ | 28.70 | «ԱՐՄՍԹՐՈՆԳ» տիպի կախովի առաստաղի կառուցում մետաղական պրոֆիլների վրա | 28.56 | Պեռլիտե 50մմ հաստությամբ սալիկների ամրացում արտաքին պատերին սոսնցով, ծեփածածկում և ներկում լվացվող ներկածածկով | 28.05 | C5 կարգի լամինատե մանրահատակների իրականացում<br>Ցեմենտաավազային հարթեցնող շերտի իրականացում - 30-50մմ<br>Բետոնի նախապատրաստական շերտ - 100մմ | 28.70 | 2 |
| | | | Առաստաղի ծածկի քանված ու քայքայված հատվածների ցեմենտաավազային սվաղի իրականացում | 28.56 | Ներքին պատերի ու միջնորմների գաջի սվաղի իրականացում, ծեփածածկում և ներկում լվացվող ներկածածկով | 28.20 | | | |
| | | | | | Պատուհանների եզրային հատվածների ցեմենտաավազային սվաղի իրականացում, ծեփածածկում և ներկում լվացվող ներկածածկով | 4.14 | Լամինացված շրիշակների սոսնձում | 19.7գմ | |
| 8 | Հետազոտման սենյակ | 16.00 | «ԱՐՄՍԹՐՈՆԳ» տիպի կախովի առաստաղի կառուցում մետաղական պրոֆիլների վրա | 15.68 | Պեռլիտե 50մմ հաստությամբ սալիկների ամրացում արտաքին պատերին սոսնցով, ծեփածածկում և ներկում լվացվող ներկածածկով | 22.58 | Կերամոգրանիտե 600x600x9մմ չափսերի սալիկների սոսնձում<br>Ցեմենտաավազային հարթեցնող շերտի իրականացում - 30-50մմ<br>Բետոնի նախապատրաստական շերտ - 100մմ | 16.00 | 1 |
| | | | Առաստաղի ծածկի քանված ու քայքայված հատվածների ցեմենտաավազային սվաղի իրականացում | 15.68 | Ներքին պատերի ու միջնորմների գաջի սվաղի իրականացում, ծեփածածկում և ներկում լվացվող ներկածածկով | 22.8 | | | |
| | | | | | Պատուհանների եզրային հատվածների ցեմենտաավազային սվաղի իրականացում, ծեփածածկում և ներկում լվացվող ներկածածկով | 2.07 | Կերամոգրանիտե շրիշակների սոսնձում | 16.4գմ | |
| 9 | Ս/Հ նախամուտք | 4.72 | «ԱՐՄՍԹՐՈՆԳ» տիպի կախովի առաստաղի կառուցում մետաղական պրոֆիլների վրա | 4.51 | | | Կերամոգրանիտե 600x600x9մմ չափսերի սալիկների սոսնձում<br>Ցեմենտաավազային հարթեցնող շերտի իրականացում - 30-50մմ<br>Բետոնի նախապատրաստական շերտ - 100մմ | 4.72 | 1 |
| | | | Առաստաղի ծածկի քանված ու քայքայված հատվածների ցեմենտաավազային սվաղի իրականացում | 4.51 | Ներքին պատերի ու միջնորմների գաջի սվաղի իրականացում, ծեփածածկում և ներկում լվացվող ներկածածկով | 15.29 | | | |
| | | | | | | | Կերամոգրանիտե շրիշակների սոսնձում | 4.5գմ | |
| 11,13<br>10,12 | Լվացարան<br>Զուգարան | 8.21 | Պոլիվինիլքլորիդային վահանակների կառուցում մետաղական պրոֆիլների վրա | 8.19 | Պեռլիտե 50մմ հաստությամբ սալիկների ամրացում արտաքին պատերին սոսնցով, ծեփածածկում և ներկում լվացվող ներկածածկով | 5.82 | Կերամոգրանիտե 600x600x9մմ չափսերի սալիկների սոսնձում<br>Ցեմենտաավազային ամրանավորված հարթեցնող շերտի իրականացում - 30-50մմ<br>Ջրամեկուսիչ շերտ - 5մմ<br>Բետոնի նախապատրաստական շերտ - 100մմ | 8.21 | 3 |
| | | | Առաստաղի ծածկի քանված ու քայքայված հատվածների ցեմենտաավազային սվաղի իրականացում | 8.19 | Պատերի ու միջնորմների երեսապատման իրականացում կերամիկական սալիկներով | 52.41 | | | |
| | | | | | Պատուհանների եզրային հատվածների ցեմենտաավազային սվաղի իրականացում, ծեփածածկում և ներկում լվացվող ներկածածկով | 2.34 | Կերամոգրանիտե շրիշակների սոսնձում | 18.5գմ | |
| 14 | Ս/Հ նախամուտք | 12.47 | Պոլիվինիլքլորիդային վահանակների կառուցում մետաղական պրոֆիլների վրա | 12.34 | Պեռլիտե 50մմ հաստությամբ սալիկների ամրացում արտաքին պատերին սոսնցով, ծեփածածկում և ներկում լվացվող ներկածածկով | 4.31 | Կերամոգրանիտե 600x600x9մմ չափսերի սալիկների սոսնձում<br>Ցեմենտաավազային ամրանավորված հարթեցնող շերտի իրականացում - 30-50մմ<br>Ջրամեկուսիչ շերտ - 5մմ<br>Բետոնի նախապատրաստական շերտ - 100մմ | 12.47 | 3 |
| | | | Առաստաղի ծածկի քանված ու քայքայված հատվածների ցեմենտաավազային սվաղի իրականացում | 12.34 | Պատերի ու միջնորմների երեսապատման իրականացում կերամիկական սալիկներով | 52.41 | | | |
| | | | | | Պատուհանների եզրային հատվածների ցեմենտաավազային սվաղի իրականացում, ծեփածածկում և ներկում լվացվող ներկածածկով | 2.07 | Կերամոգրանիտե շրիշակների սոսնձում | 14.5գմ | |

Ծանուցում

1. Շենքի 0.000 պայմանական նիշը ընդունված է վերգետնյա մասի 1-ն հարկի հատակի հարդարման շերտի վերին նիշը, որը համապատասխանում տեղանքի գեոդեզիական հանույթի 1700.40 բացարձակ նիշին:
2. Նախքան դռների,պատուհանների և վիտրաժների պատրաստումը չափել բոլոր բացվածքները

ՊԱՏՎԵՐ` ------ №. SPAP II C-3.1.1.d
Պատվիրատու1` ՀՀ աշխատանքի և սոցիալական հարցերի նախարարություն
Պատվիրատու2` ՀՀ ֆինանսների նախարարության Արտասահմանյա ֆինանսական ծրագրերի կառավարման կենտրոն ՊՀ

Ճ

| Փոփ. | Քան. | Թերթ | Փաս.№ | Ստորագր. | Ա/Թ |
|---|---|---|---|---|---|
| ՆԳԺ | | Հ.Բաբայան | | | |
| Նախագծեց | | Վ. Մնացականյան | | | |
| ՆԳԻ | | Ն.Թադևոսյան | | | |
| ՆԳԿ | | Ն.Թադևոսյան | | | |
| | | | | | |
| Ստուգեց | | Հ.Բաբայան | | | |

ԱՄԱՍԻԱՅԻ ՀԱՄԱԼԻՐ ՍՈՑԻԱԼԱԿԱՆ ԾԱՌԱՅՈՒԹՅՈՒՆՆԵՐԻ ՏԱՐԱԾՔԱՅԻՆ ԿԵՆՏՐՈՆ
ՀՀ Շիրակի մարզի Ամասիայի համայնք, գ. Ամասիա, Փ. 25, շենք հ. 4

| Փուլ | Թերթ | Թերթեր |
|---|---|---|
| ԱՆ | 8 | 40 |

Ներքին հարդարման աշխատանքների ամփոփագիր ±0.000 նիշում
M1:100

«ՆՈՐԱՇԵՆ» ՆՏ ԱԿ
Լիցենզիա --- №11343
ՀՀ, ք. Երևան 0038, Հալաբյան փող. շ. 11, բն. 36
Գործ. հասցե` ՀՀ, ք. Երևան 0051, Ն.Զարյան փող. շ. 22, հ. 12
Հեռ. +(37493)504009
ՆՈՐԱՇԵՆ

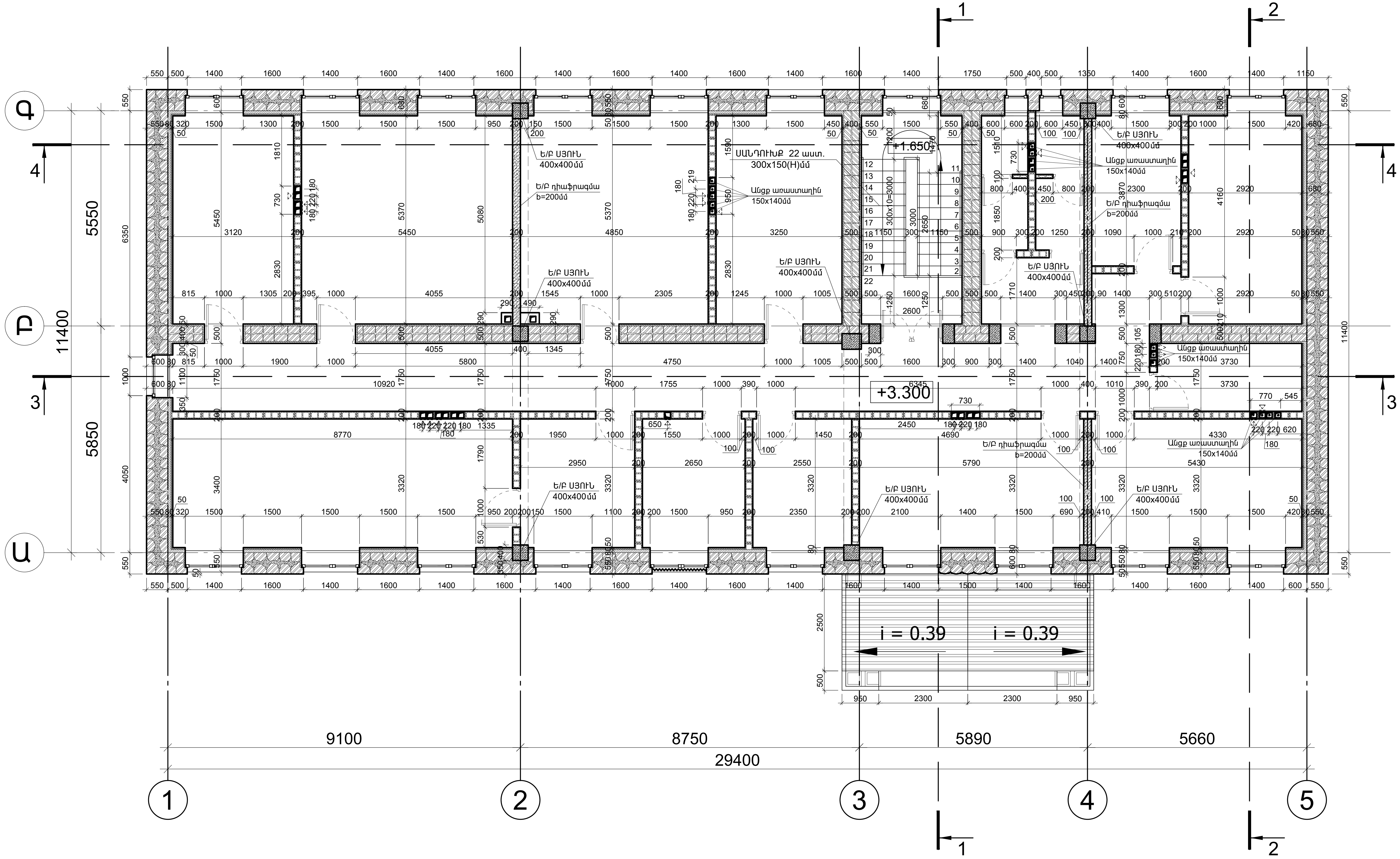


Ծանուցում

1. Շենքի 0.000 պայմանական նիշը ընդունված է վերգետնյա մասի
   1-ն հարկի հատակի հարդարման շերտի վերին նիշը, որը համապատասխանում տեղանքի
   գեոդեզիական հանույթի 1700.40 բացարձակ նիշին:
2. Նախքան դռների,պատուհանների և վիտրաժների պատրաստումը չափել բոլոր բացվածքները

| | | | | | |
|---|---|---|---|---|---|
| | | | | | |
| | | | | | |
| Փոփ. | Քան. | Թերթ | Փաստ.№ | Ստորագր. | Ա/Թ |
| ՆԳԾ | | Հ.Բաբայան | | | |
| Նախագծեց | | Վ. Մնացականյան | | | |
| ՆԳԻ | | Ն.Թադևոսյան | | | |
| ՆԳԿ | | Ն.Թադևոսյան | | | |
| | | | | | |
| Ստուգեց | | Հ.Բաբայան | | | |

ՊԱՏՎԵՐ` ------ №. SPAP II C-3.1.1.d
Պատվիրատու1` ՀՀ աշխատանքի և սոցիալական հարցերի նախարարություն
Պատվիրատու2` ՀՀ ֆինանսների նախարարության Արտասահմանյա ֆինանսական ծրագրերի կառավարման կենտրոն ՊՀ

Ճ

ԱՄԱՍԻԱՅԻ ՀԱՄԱԼԻՐ ՍՈՑԻԱԼԱԿԱՆ ԾԱՌԱՅՈՒԹՅՈՒՆՆԵՐԻ ՏԱՐԱԾՔԱՅԻՆ ԿԵՆՏՐՈՆ

ՀՀ Շիրակի մարզի Ամասիայի համայնք, գ. Ամասիա, Փ. 25, շենք հ. 4

| Փուլ | Թերթ | Թերթեր |
|---|---|---|
| ԱՆ | 9 | 40 |

2-րդ հարկի հատվածաբաժանման հատակագիծ +3.300 նիշում
M1:100

«ՆՈՐԱՇԵՆ» ՆՏ ԱԿ
Լիցենզիա --- №11343
ՀՀ, ք. Երևան 0038, Հալաբյան փող. շ. 11, բն. 36
Գործ. հասցե` ՀՀ, ք. Երևան 0051, Ն.Զարյան փող. շ. 22, հ. 12
Հեռ. +(37493)504009

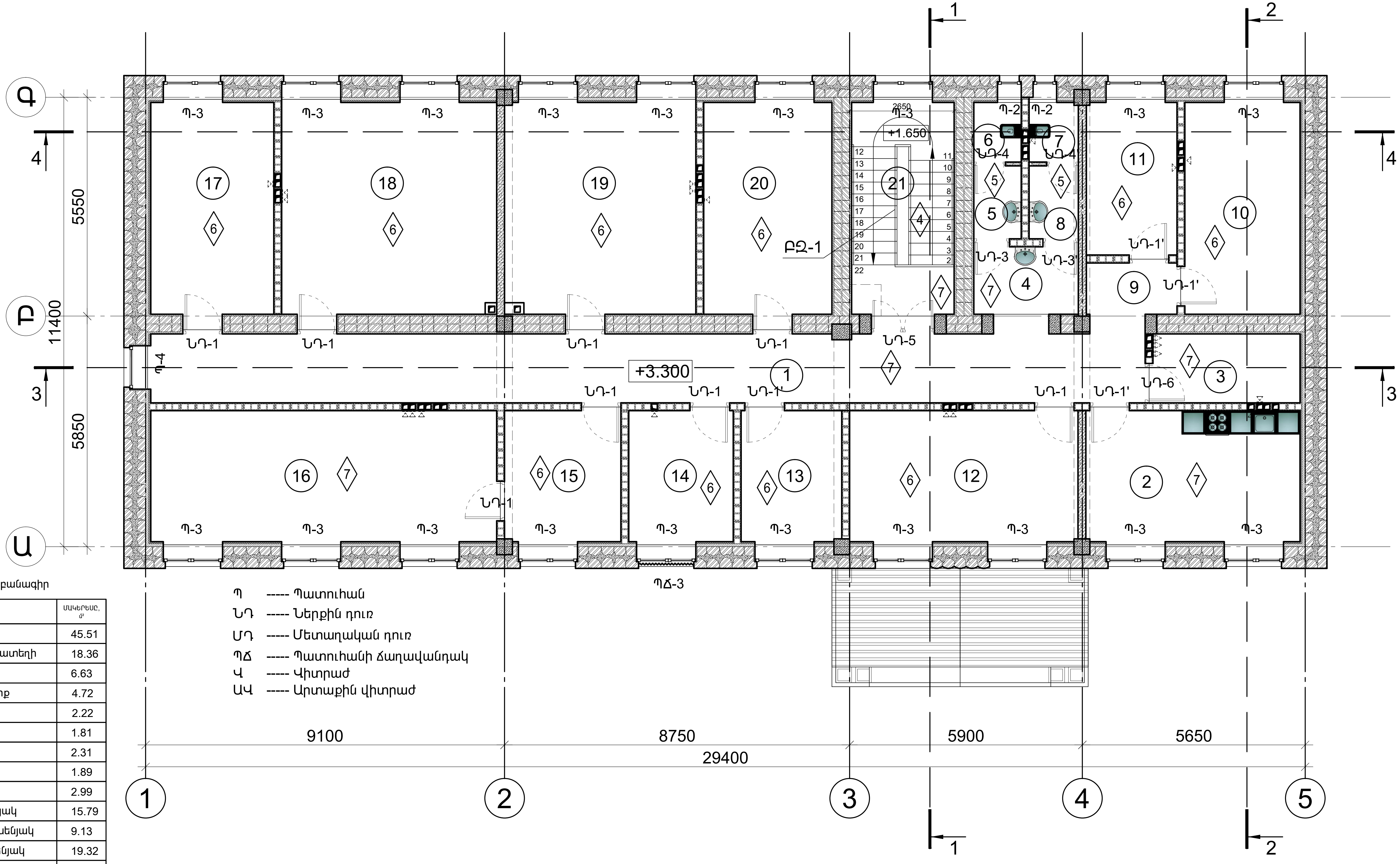


Պ ----- Պատուհան

ՆԴ ----- Ներքին դուռ

ՄԴ ----- Մետաղական դուռ

ՊՃ ----- Պատուհանի ճաղավանդակ

Վ ----- Վիտրաժ

ԱՎ ----- Արտաքին վիտրաժ

Պարզաբանագիր

| Սեն. NN | ԱՆՎԱՆԱՑԱՆԿ | ՄԱԿԵՐԵՍԸ, մ² |
|---|---|---|
| 1 | Միջանցք | 45.51 |
| 2 | Խոհանոց - ճաշատեղի | 18.36 |
| 3 | Կաթսայատուն | 6.63 |
| 4 | Ս/Հ նախամուտք | 4.72 |
| 5 | Լվացարան | 2.22 |
| 6 | Զուգարան | 1.81 |
| 7 | Լվացարան | 2.31 |
| 8 | Զուգարան | 1.89 |
| 9 | Նախամուտք | 2.99 |
| 10 | ԶՏԿ պետի սենյակ | 15.79 |
| 11 | ԶՏԿ աշխատասենյակ | 9.13 |
| 12 | Տնտեսական սենյակ | 19.32 |
| 13 | Տնտեսվարի սենյակ | 8.67 |
| 14 | Սերվեր | 9.01 |
| 15 | Արխիվավարի սենյակ | 9.98 |
| 16 | Արխիվ | 29.57 |
| 17 | ՍԾՏԳ պետի սենյակ | 17.27 |
| 18 | ՍԾՏԳ աշխատասենյակ | 29.90 |
| 19 | ՍԱՊԾ աշխատասենյակ | 26.67 |
| 20 | ՍԱՊԾ պետի սենյակ | 17.97 |
| 21 | Աստոճանավանդակ | 14.09 |

Սենյակների ընդհանուր մակերեսը --------- 293.81մ²

Կառուցապատման մակերեսը ----- 381.25մ²

Ծանուցում

1. Շենքի 0.000 պայմանական նիշը ընդունված է վերգետնյա մասի 1-ն հարկի հատակի հարդարման շերտի վերին նիշը, որը համապատասխանում տեղանքի գեոդեզիական հանույթի 1700.40 բացարձակ նիշին:
2. Նախքան դռների,պատուհանների և վիտրաժների պատրաստումը չափել բոլոր բացվածքները
3. ԲՁ-1 բազիքը իրականացնել ալյումինե ստանդարտ հավաքովի էլեմենտներով --- 9.5գմ

ՊԱՏՎԵՐ` ------ №. SPAP II C-3.1.1.d

Պատվիրատու1` ՀՀ աշխատանքի և սոցիալական հարցերի նախարարություն

Պատվիրատու2` ՀՀ ֆինանսների նախարարության Արտասահմանյա ֆինանսական ծրագրերի կառավարման կենտրոն ՊՀ

Ճ

| | | | | | |
|---|---|---|---|---|---|
| | | | | | |
| | | | | | |
| Փոփ. | Քան. | Թերթ | Փաս.№ | Ստորագր. | Ա/Թ |
| ՆԳՃ | | Հ.Բաբայան | | | |
| Նախագծեց | | Վ. Մնացականյան | | | |
| ՆԳԻ | | Ն.Թադևոսյան | | | |
| ՆԳԿ | | Ն.Թադևոսյան | | | |
| | | | | | |
| Ստուգեց | | Հ.Բաբայան | | | |

ԱՄԱՍԻԱՅԻ ՀԱՄԱԼԻՐ ՍՈՑԻԱԼԱԿԱՆ ԾԱՌԱՅՈՒԹՅՈՒՆՆԵՐԻ ՏԱՐԱԾՔԱՅԻՆ ԿԵՆՏՐՈՆ

ՀՀ Շիրակի մարզի Ամասիայի համայնք, գ. Ամասիա, Փ. 25, շենք հ. 4

| Փուլ | Թերթ | Թերթեր |
|---|---|---|
| ԱՆ | 10 | 40 |

2-րդ հարկի մակնիշարվորման հատակագիծ +3.300 նիշում
M1:100


«ՆՈՐԱՇԵՆ» ՆՏ ԱԿ
Լիցենզիա --- №11343
ՀՀ, ք. Երևան 0038, Հալաբյան փող. շ. 11, բն. 36
Գործ. հասցե` ՀՀ, ք. Երևան 0051, Ն.Զարյան փող. շ. 22, հ. 12
Հեռ. +(37493)504009

# Ներքին հարդարման աշխատանքների ամփոփագիր +3.300 նիշում

| Սեն. NN | Սենյակների անվանում | Մակերեսը (մ²) | Իրականացվող աղխատանքների բնութագիրը և ծավալները | | | | | | |
|---|---|---|---|---|---|---|---|---|---|
| | | | Առաստաղ | Մակերեսը (մ²) | Պատեր, Միջնորմներ,Սյուներ | Մակերեսը (մ²) | Հատակ | Մակերեսը (մ²) | Հատակի տիպը |
| 1 | Միջանցք | 45.51 | «ԱՐՄՍԹՐՈՆԳ» տիպի կախովի առաստաղի կառուցում մետաղական պրոֆիլների վրա | 44.12 | Պեռլիտե 50մմ հաստությամբ սալիկների ամրացում արտաքին պատերին սոսնցով, ծեփածածկում և ներկում լվացվող ներկածածկով | 3.28 | Կերամոգրանիտե 600x600x9մմ չափսերի սալիկների սոսնձում Կերամիկական սալիկի սոսինձ - 20մմ Երկաթբետոնե կոնստուկցիա - 270մմ | 45.51 | 7 |
| | | | Առաստաղի ծածկի քանված ու քայքայված հատվածների ցեմենտաավազային սվաղի իրականացում | 44.12 | Ներքին պատերի ու միջնորմների գաջի սվաղի իրականացում, ծեփածածկում և ներկում լվացվող ներկածածկով | 136.80 | | | |
| | | | | | Արտաքին պատուհանների եզրային հատվածների ցեմենտաավազային սվաղի իրականացում, ծեփածածկում և ներկում լվացվող ներկածածկով | 1.95 | Կերամոգրանիտե շրիշակների սոսնձում | 41.6գմ | |
| 2 | Խոհանոց - ճաշատեղի | 18.36 | «ԱՐՄՍԹՐՈՆԳ» տիպի կախովի առաստաղի կառուցում մետաղական պրոֆիլների վրա | 18.03 | Պեռլիտե 50մմ հաստությամբ սալիկների ամրացում արտաքին պատերին սոսնցով, ծեփածածկում և ներկում լվացվող ներկածածկով | 21.98 | Կերամոգրանիտե 600x600x9մմ չափսերի սալիկների սոսնձում Կերամիկական սալիկի սոսինձ - 20մմ Երկաթբետոնե կոնստուկցիա - 270մմ | 18.36 | 7 |
| | | | Առաստաղի ծածկի քանված ու քայքայված հատվածների ցեմենտաավազային սվաղի իրականացում | 18.03 | Ներքին պատերի ու միջնորմների գաջի սվաղի իրականացում, ծեփածածկում և ներկում լվացվող ներկածածկով | 26.22 | | | |
| | | | | | Արտաքին պատուհանների եզրային հատվածների ցեմենտաավազային սվաղի իրականացում, ծեփածածկում և ներկում լվացվող ներկածածկով | 4.78 | Կերամոգրանիտե շրիշակների սոսնձում | 17.1գմ | |
| 3 | Կաթսայատուն | 6.63 | «ԱՐՄՍԹՐՈՆԳ» տիպի կախովի առաստաղի կառուցում մետաղական պրոֆիլների վրա | 6.53 | Պեռլիտե 50մմ հաստությամբ սալիկների ամրացում արտաքին պատերին սոսնցով, ծեփածածկում և ներկում լվացվող ներկածածկով | 5.60 | Կերամոգրանիտե 600x600x9մմ չափսերի սալիկների սոսնձում Կերամիկական սալիկի սոսինձ - 20մմ Երկաթբետոնե կոնստուկցիա - 270մմ | 6.63 | 7 |
| | | | Առաստաղի ծածկի քանված ու քայքայված հատվածների ցեմենտաավազային սվաղի իրականացում | 6.53 | Ներքին պատերի ու միջնորմների գաջի սվաղի իրականացում, ծեփածածկում և ներկում լվացվող ներկածածկով | 27.37 | | | |
| | | | | | | | Կերամոգրանիտե շրիշակների սոսնձում | 5.6գմ | |
| 4 | Ս/Հ նախամուտք | 4.72 | «ԱՐՄՍԹՐՈՆԳ» տիպի կախովի առաստաղի կառուցում մետաղական պրոֆիլների վրա | 4.51 | | | Կերամոգրանիտե 600x600x9մմ չափսերի սալիկների սոսնձում Կերամիկական սալիկի սոսինձ - 20մմ Երկաթբետոնե կոնստուկցիա - 270մմ | 4.72 | 7 |
| | | | Առաստաղի ծածկի քանված ու քայքայված հատվածների ցեմենտաավազային սվաղի իրականացում | 4.51 | Ներքին պատերի ու միջնորմների գաջի սվաղի իրականացում, ծեփածածկում և ներկում լվացվող ներկածածկով | 22.53 | | | |
| | | | | | | | Կերամոգրանիտե շրիշակների սոսնձում | 4.5գմ | |
| 5, 8<br>6, 7 | Լվացարան<br>Զուգարան | 8.21 | Պոլիվինիլքլորիդային վահանակների կառուցում մետաղական պրոֆիլների վրա | 8.19 | Պեռլիտե 50մմ հաստությամբ սալիկների ամրացում արտաքին պատերին սոսնցով, ծեփածածկում և ներկում լվացվող ներկածածկով | 5.63 | Կերամոգրանիտե սալիկներ /600x600x9մմ/ Կերամիկական սալիկի սոսինձ Ցեմենտաավազային հարթեցնող շերտ- 25մմ Ջրամեկուսիչ շերտ - 5մմ Երկաթբետոնե կոնստուկցիա - 270մմ | 8.21 | 5 |
| | | | Առաստաղի ծածկի քանված ու քայքայված հատվածների ցեմենտաավազային սվաղի իրականացում | 8.19 | Պատերի ու միջնորմների երեսապատման իրականացում կերամիկական սալիկներով | 52.41 | | | |
| | | | | | Պատուհանների եզրային հատվածների ցեմենտաավազային սվաղի իրականացում, ծեփածածկում և ներկում լվացվող ներկածածկով | 2.34 | Կերամոգրանիտե շրիշակների սոսնձում | 18.5գմ | |
| 9 | Նախամուտք | 2.99 | «ԱՐՄՍԹՐՈՆԳ» տիպի կախովի առաստաղի կառուցում մետաղական պրոֆիլների վրա | 2.99 | | | սալիկների սոսնձում Կերամիկական սալիկի սոսինձ - 20մմ Երկաթբետոնե կոնստուկցիա - 270մմ | 2.99 | 7 |
| | | | Առաստաղի ծածկի քանված ու քայքայված հատվածների ցեմենտաավազային սվաղի իրականացում | 2.99 | Ներքին պատերի ու միջնորմների գաջի սվաղի իրականացում, ծեփածածկում և ներկում լվացվող ներկածածկով | 15.90 | | | |
| | | | | | | | Կերամոգրանիտե շրիշակների սոսնձում | 3.8գմ | |

1. 400x190x200մմ-ոց միզնորմների կառուցում --- 218.9մ²

Ծանուցում

1. Շենքի 0.000 պայմանական նիշը ընդունված է վերգետնյա մասի 1-ն հարկի հատակի հարդարման շերտի վերին նիշը, որը համապատասխանում տեղանքի գեոդեզիական հանույթի 1700.40 բացարձակ նիշին:
2. Նախքան դռների,պատուհանների և վիտրաժների պատրաստումը չափել բոլոր բացվածքները

| | | | | | | |
|---|---|---|---|---|---|---|
| | | | | | | ՊԱՏՎԵՐ` ------ №. SPAP II C-3.1.1.d<br>Պատվիրատու1` ՀՀ աշխատանքի և սոցիալական հարցերի նախարարություն<br>Պատվիրատու2` ՀՀ ֆինանսների նախարարության Արտասահմանյա ֆինանսական ծրագրերի կառավարման կենտրոն ՊՀ |
| Փոփ. | Քան. | Թերթ | Փաս.№ | Ստորագր. | Ա/Թ | |
| ՆԳԾ | | Հ.Բաբայան | | | | ԱՄԱՍԻԱՅԻ ՀԱՄԱԼԻՐ ՍՈՑԻԱԼԱԿԱՆ ԾԱՌԱՅՈՒԹՅՈՒՆՆԵՐԻ ՏԱՐԱԾՔԱՅԻՆ ԿԵՆՏՐՈՆ<br>ՀՀ Շիրակի մարզի Ամասիայի համայնք, գ. Ամասիա, Փ. 25, շենք հ. 4 |
| Նախագծեց | | Վ. Մնացականյան | | | | |
| ՆԳԻ | | Ն.Թադևոսյան | | | | |
| ՆԳԿ | | Ն.Թադևոսյան | | | | Ներքին հարդարման աշխատանքների ամփոփագիր +3.300 նիշում<br>M1:100 |
| | | | | | | |
| Ստուգեց | | Հ.Բաբայան | | | | |

| Փուլ | Թերթ | Թերթեր |
|---|---|---|
| ԱՆ | 11 | 40 |

Ճ

«ՆՈՐԱՇԵՆ» ՆՏ ԱԿ
Լիցենզիա --- №11343
ՀՀ, ք. Երեւան 0038, Հալաբյան փող. շ. 11, բն. 36
Գործ. հասցե` ՀՀ, ք. Երեւան 0051, Ն.Զարյան փող. շ. 22, h. 12
Հեռ. +(37493)504009

# Ներքին հարդարման աշխատանքների ամփոփագիր +3.300 նիշում

| Սեն. NN | Սենյակների անվանում | Մակերեսը (մ²) | Իրականացվող աղխատանքների բնութագիրը և ծավալները | | | | | | |
|---|---|---|---|---|---|---|---|---|---|
| | | | Առաստաղ | Մակերեսը (մ²) | Պատեր, Միջնորմներ,Սյուներ | Մակերեսը (մ²) | Հատակ | Մակերեսը (մ²) | Հատակի տիպը |
| 10 | ԶՏԿ պետի սենյակ | 15.79 | «ԱՐՄՍԹՐՈՆԳ» տիպի կախովի առաստաղի կառուցում մետաղական պրոֆիլների վրա | 15.68 | Պեռլիտե 50մմ հաստությամբ սալիկների ամրացում արտաքին պատերին սոսնցով, ծեփածածկում և ներկում լվացվող ներկածածկով | 23.71 | C4 կարգի լամինատե մանրահատակների իրականացում<br>Ցեմենտաավազային հարթեցնող շերտի իրականացում - 25մմ<br>Երկաթբետոնե կոնստուկցիա - 270մմ | 15.79 | 6 |
| | | | Առաստաղի ծածկի քանդված ու քայքայված հատվածների ցեմենտաավազային սվաղի իրականացում | 15.68 | Ներքին պատերի ու միջնորմների գաջի սվաղի իրականացում, ծեփածածկում և ներկում լվացվող ներկածածկով | 24.46 | | | |
| | | | | | Պատուհանների եզրային հատվածների ամրացում արտաքին պատերին սոսնցով, ծեփածածկում և ներկում լվացվող ներկածածկով | 2.39 | Լամինացված շրիշակների սոսնձում | 16.4գմ | |
| 11 | ԶՏԿ աշխատասենյակ | 9.13 | «ԱՐՄՍԹՐՈՆԳ» տիպի կախովի առաստաղի կառուցում մետաղական պրոֆիլների վրա | 8.90 | Պեռլիտե 50մմ հաստությամբ սալիկների ամրացում արտաքին պատերին սոսնցով, ծեփածածկում և ներկում լվացվող ներկածածկով | 4.22 | C5 կարգի լամինատե մանրահատակների իրականացում<br>Ցեմենտաավազային հարթեցնող շերտի իրականացում - 30-50մմ<br>Երկաթբետոնե կոնստուկցիա - 270մմ | 9.13 | 6 |
| | | | Առաստաղի ծածկի քանդված ու քայքայված հատվածների ցեմենտաավազային սվաղի իրականացում | 8.90 | Ներքին պատերի ու միջնորմների գաջի սվաղի իրականացում, ծեփածածկում և ներկում լվացվող ներկածածկով | 30.36 | | | |
| | | | | | Պատուհանների եզրային հատվածների ցեմենտաավազային սվաղի իրականացում, ծեփածածկում և ներկում լվացվող ներկածածկով | 2.39 | Լամինացված շրիշակների սոսնձում | 11.7գմ | |
| 12 | Տնտեսական սենյակ | 19.32 | «ԱՐՄՍԹՐՈՆԳ» տիպի կախովի առաստաղի կառուցում մետաղական պրոֆիլների վրա | 19.22 | Պեռլիտե 50մմ հաստությամբ սալիկների ամրացում արտաքին պատերին սոսնցով, ծեփածածկում և ներկում լվացվող ներկածածկով | 12.51 | C5 կարգի լամինատե մանրահատակների իրականացում<br>Ցեմենտաավազային հարթեցնող շերտի իրականացում - 30-50մմ<br>Երկաթբետոնե կոնստուկցիա - 270մմ | 19.32 | 6 |
| | | | Առաստաղի ծածկի քանդված ու քայքայված հատվածների ցեմենտաավազային սվաղի իրականացում | 19.22 | Ներքին պատերի ու միջնորմների գաջի սվաղի իրականացում, ծեփածածկում և ներկում լվացվող ներկածածկով | 38.05 | | | |
| | | | | | Պատուհանների եզրային հատվածների ցեմենտաավազային սվաղի իրականացում, ծեփածածկում և ներկում լվացվող ներկածածկով | 4.78 | Լամինացված շրիշակների սոսնձում | 17.7գմ | |
| 13 | Տնտեսվարի սենյակ | 8.67 | «ԱՐՄՍԹՐՈՆԳ» տիպի կախովի առաստաղի կառուցում մետաղական պրոֆիլների վրա | 8.47 | Պեռլիտե 50մմ հաստությամբ սալիկների ամրացում արտաքին պատերին սոսնցով, ծեփածածկում և ներկում լվացվող ներկածածկով | 4.67 | C5 կարգի լամինատե մանրահատակների իրականացում<br>Ցեմենտաավազային հարթեցնող շերտի իրականացում - 25մմ<br>Երկաթբետոնե կոնստուկցիա - 270մմ | 8.67 | 6 |
| | | | Առաստաղի ծածկի քանդված ու քայքայված հատվածների ցեմենտաավազային սվաղի իրականացում | 8.47 | Ներքին պատերի ու միջնորմների գաջի սվաղի իրականացում, ծեփածածկում և ներկում լվացվող ներկածածկով | 28.03 | | | |
| | | | | | Պատուհանների եզրային հատվածների ցեմենտաավազային սվաղի իրականացում, ծեփածածկում և ներկում լվացվող ներկածածկով | 2.39 | Լամինացված շրիշակների սոսնձում | 7.7գմ | |
| 14 | Սերվեր | 9.01 | «ԱՐՄՍԹՐՈՆԳ» տիպի կախովի առաստաղի կառուցում մետաղական պրոֆիլների վրա | 8.80 | Պեռլիտե 50մմ հաստությամբ սալիկների ամրացում արտաքին պատերին սոսնցով, ծեփածածկում և ներկում լվացվող ներկածածկով | 6.16 | C5 կարգի լամինատե մանրահատակների իրականացում<br>Ցեմենտաավազային հարթեցնող շերտի իրականացում - 25մմ<br>Երկաթբետոնե կոնստուկցիա - 270մմ | 9.01 | 6 |
| | | | Առաստաղի ծածկի քանդված ու քայքայված հատվածների ցեմենտաավազային սվաղի իրականացում | 8.80 | Ներքին պատերի ու միջնորմների գաջի սվաղի իրականացում, ծեփածածկում և ներկում լվացվող ներկածածկով | 27.66 | | | |
| | | | | | Պատուհանների եզրային հատվածների ցեմենտաավազային սվաղի իրականացում, ծեփածածկում և ներկում լվացվող ներկածածկով | 2.39 | Լամինացված շրիշակների սոսնձում | 11.3գմ | |
| 15 | Արխիվավարի սենյակ | 9.98 | «ԱՐՄՍԹՐՈՆԳ» տիպի կախովի առաստաղի կառուցում մետաղական պրոֆիլների վրա | 8.80 | Պեռլիտե 50մմ հաստությամբ սալիկների ամրացում արտաքին պատերին սոսնցով, ծեփածածկում և ներկում լվացվող ներկածածկով | 5.06 | C5 կարգի լամինատե մանրահատակների իրականացում<br>Ցեմենտաավազային հարթեցնող շերտի իրականացում - 25մմ<br>Երկաթբետոնե կոնստուկցիա - 270մմ | 9.98 | 6 |
| | | | Առաստաղի ծածկի քանդված ու քայքայված հատվածների ցեմենտաավազային սվաղի իրականացում | 8.80 | Ներքին պատերի ու միջնորմների գաջի սվաղի իրականացում, ծեփածածկում և ներկում լվացվող ներկածածկով | 29.23 | | | |
| | | | | | Պատուհանների եզրային հատվածների ցեմենտաավազային սվաղի իրականացում, | 2.39 | Լամինացված շրիշակների սոսնձում | 10.9գմ | |

Ծանուցում

1. Շենքի 0.000 պայմանական նիշը ընդունված է վերգետնյա մասի 1-ն հարկի հատակի հարդարման շերտի վերին նիշը, որը համապատասխանում տեղանքի գեոդեզիական հանույթի 1700.40 բացարձակ նիշին:
2. Նախքան դռների,պատուհանների և վիտրաժների պատրաստումը չափել բոլոր բացվածքները

| | | | | | | |
|---|---|---|---|---|---|---|
| | | | | | | ՊԱՏՎԵՐ` ------ №. SPAP II C-3.1.1.d<br>Պատվիրատու1` ՀՀ աշխատանքի և սոցիալական հարցերի նախարարություն<br>Պատվիրատու2` ՀՀ ֆինանսների նախարարության Արտասահմանյա ֆինանսական ծրագրերի կառավարման կենտրոն ՊՀ |
| Փոփ. | Քան. | Թերթ | Փաս.№ | Ստորագր. | Ա/Թ | Ճ |
| ՆԳՃ | | Հ.Բաբայան | | | | ԱՄԱՍԻԱՅԻ ՀԱՄԱԼԻՐ ՍՈՑԻԱԼԱԿԱՆ ԾԱՌԱՅՈՒԹՅՈՒՆՆԵՐԻ ՏԱՐԱԾՔԱՅԻՆ ԿԵՆՏՐՈՆ<br>ՀՀ Շիրակի մարզի Ամասիայի համայնք, գ. Ամասիա, Փ. 25, շենք հ. 4 |
| Նախագծեց | | Վ. Մնացականյան | | | | Փուլ: ԱՆ · Թերթ: 12 · Թերթեր: 40 |
| ՆԳԻ | | Ն.Թադևոսյան | | | | Ներքին հարդարման աշխատանքների ամփոփագիր +3.300 նիշում<br>M1:100 |
| ՆԳԿ | | Ն.Թադևոսյան | | | | «ՆՈՐԱՇԵՆ» ՆՏ ԱԿ<br>Լիցենզիա --- №11343<br>ՀՀ, ք. Երեւան 0038, Հալաբյան փող. շ. 11, բն. 36<br>Գործ. հասցե` ՀՀ, ք. Երեւան 0051, Ն.Զարյան փող. շ. 22, հ. 12<br>Հեռ. +(37493)504009 |
| | | | | | | |
| Ստուգեց | | Հ.Բաբայան | | | | |

# Ներքին հարդարման աշխատանքների ամփոփագիր +3.300 նիշում

| Սեն. NN | Սենյակների անվանում | Մակերեսը (մ²) | Իրականացվող աղխատանքների բնութագիրը և ծավալները | | | | | | |
|---|---|---|---|---|---|---|---|---|---|
| | | | Առաստաղ | Մակերեսը (մ²) | Պատեր, Միջնորմներ,Սյուներ | Մակերեսը (մ²) | Հատակ | Մակերեսը (մ²) | Հատակի տիպը |
| 16 | Արխիվ | 29.57 | «ԱՐՄՍԹՐՈՆԳ» տիպի կախովի առաստաղի կառուցում մետաղական պրոֆիլների վրա | 29.12 | Պեռլիտե 50մմ հաստությամբ սալիկների ամրացում արտաքին պատերին սոսնցով, ծեփածածկում և ներկում լվացվող ներկածածկով | 30.17 | Կերամոգրանիտե 600x600x9մմ չափսերի սալիկների սոսնձում<br>Կերամիկական սալիկի սոսինձ - 20մմ<br>Երկաթետոնե կոնստուկցիա - 270մմ | 29.57 | 7 |
| | | | Առաստաղի ծածկի քանդած ու քայքայված հատվածների ցեմենտաավազային սվաղի իրականացում | 29.12 | Ներքին պատերի ու միջնորմների գաջի սվաղի իրականացում, ծեփածածկում և ներկում լվացվող ներկածածկով | 36.62 | | | |
| | | | | | Պատուհանների եզրային հատվածների ցեմենտաավազային սվաղի իրականացում, | 7.17 | Կերաիկական շրիշակների սոսնձում | 23.8գմ | |
| 17 | ՍԾՏԳ պետի սենյակ | 17.27 | «ԱՐՄՍԹՐՈՆԳ» տիպի կախովի առաստաղի կառուցում մետաղական պրոֆիլների վրա | 16.75 | Պեռլիտե 50մմ հաստությամբ սալիկների ամրացում արտաքին պատերին սոսնցով, ծեփածածկում և ներկում լվացվող ներկածածկով | 24.05 | C4 կարգի լամինատե մանրահատակների իրականացում<br>Ցեմենտաավազային հարթեցնող շերտի իրականացում - 25մմ<br>Երկաթետոնե կոնստուկցիա - 270մմ | 17.27 | 6 |
| | | | Առաստաղի ծածկի քանդած ու քայքայված հատվածների ցեմենտաավազային սվաղի իրականացում | 16.75 | Ներքին պատերի ու միջնորմների գաջի սվաղի իրականացում, ծեփածածկում և ներկում լվացվող ներկածածկով | 27.66 | | | |
| | | | | | Պատուհանների եզրային հատվածների ցեմենտաավազային սվաղի իրականացում, | 2.39 | Լամինացված շրիշակների սոսնձում | 16.9գմ | |
| 18 | ՍԾՏԳ աշխատասենյակ | 29.90 | «ԱՐՄՍԹՐՈՆԳ» տիպի կախովի առաստաղի կառուցում մետաղական պրոֆիլների վրա | 29.27 | Պեռլիտե 50մմ հաստությամբ սալիկների ամրացում արտաքին պատերին սոսնցով, ծեփածածկում և ներկում լվացվող ներկածածկով | 11.74 | C5 կարգի լամինատե մանրահատակների իրականացում<br>Ցեմենտաավազային հարթեցնող շերտի իրականացում - 25մմ<br>Երկաթետոնե կոնստուկցիա - 270մմ | 29.90 | 6 |
| | | | Առաստաղի ծածկի քանդած ու քայքայված հատվածների ցեմենտաավազային սվաղի իրականացում | 29.27 | Ներքին պատերի ու միջնորմների գաջի սվաղի իրականացում, ծեփածածկում և ներկում լվացվող ներկածածկով | 52.62 | | | |
| | | | | | Պատուհանների եզրային հատվածների ցեմենտաավազային սվաղի իրականացում, | 4.78 | Լամինացված շրիշակների սոսնձում | 21.8գմ | |
| 19 | ՍԱՊԾ աշխատասենյակ | 26.67 | «ԱՐՄՍԹՐՈՆԳ» տիպի կախովի առաստաղի կառուցում մետաղական պրոֆիլների վրա | 26.29 | Պեռլիտե 50մմ հաստությամբ սալիկների ամրացում արտաքին պատերին սոսնցով, ծեփածածկում և ներկում լվացվող ներկածածկով | 9.18 | C5 կարգի լամինատե մանրահատակների իրականացում<br>Ցեմենտաավազային հարթեցնող շերտի իրականացում - 25մմ<br>Երկաթետոնե կոնստուկցիա - 270մմ | 26.67 | 6 |
| | | | Առաստաղի ծածկի քանդած ու քայքայված հատվածների ցեմենտաավազային սվաղի իրականացում | 26.29 | Ներքին պատերի ու միջնորմների գաջի սվաղի իրականացում, ծեփածածկում և ներկում լվացվող ներկածածկով | 50.38 | | | |
| | | | | | Պատուհանների եզրային հատվածների ցեմենտաավազային սվաղի իրականացում, | 4.78 | Լամինացված շրիշակների սոսնձում | 20.6գմ | |
| 20 | ՍԱՊԾ աշխատասենյակ | 17.97 | «ԱՐՄՍԹՐՈՆԳ» տիպի կախովի առաստաղի կառուցում մետաղական պրոֆիլների վրա | 17.45 | Պեռլիտե 50մմ հաստությամբ սալիկների ամրացում արտաքին պատերին սոսնցով, ծեփածածկում և ներկում լվացվող ներկածածկով | 7.88 | C5 կարգի լամինատե մանրահատակների իրականացում<br>Ցեմենտաավազային հարթեցնող շերտի իրականացում - 25մմ<br>Երկաթետոնե կոնստուկցիա - 270մմ | 17.97 | 6 |
| | | | Առաստաղի ծածկի քանդած ու քայքայված հատվածների ցեմենտաավազային սվաղի իրականացում | 17.45 | Ներքին պատերի ու միջնորմների գաջի սվաղի իրականացում, ծեփածածկում և ներկում լվացվող ներկածածկով | 28.03 | | | |
| | | | | | Պատուհանների եզրային հատվածների ցեմենտաավազային սվաղի իրականացում, | 2.39 | Լամինացված շրիշակների սոսնձում | 17.2գմ | |
| 21 | Աստիճանավանդակ | 14.09 | «ԱՐՄՍԹՐՈՆԳ» տիպի կախովի առաստաղի կառուցում մետաղական պրոֆիլների վրա | 13.19 | Պեռլիտե 50մմ հաստությամբ սալիկների ամրացում արտաքին պատերին սոսնցով, ծեփածածկում և ներկում լվացվող ներկածածկով | 5.63 | Աստիճանահարթակի երեսապատում կերամոգրանիտե 600x600x9մմ չափսերի սալիկներով | 3.25 | 7 |
| | | | | | Ներքին պատերի ու միջնորմների գաջի սվաղի իրականացում, ծեփածածկում և ներկում լվացվող ներկածածկով | 35.81 | Կերամոգրանիտե շրիշակների սոսնձում | 3.5գմ | |
| | | | | | Արտաքին պատուհանների եզրային հատվածների ցեմենտաավազային սվաղի իրականացում, ծեփածածկում և ներկում լվացվող ներկածածկով | 2.39 | | | |

Ծանուցում

1. Շենքի 0.000 պայմանական նիշը ընդունված է վերգետնյա մասի 1-ն հարկի հատակի հարդարման շերտի վերին նիշը, որը համապատասխանում տեղանքի գեոդեզիական հանույթի 1700.40 բացարձակ նիշին:
2. Նախքան դռների,պատուհանների և վիտրաժների պատրաստումը չափել բոլոր բացվածքները

| | | | | | |
|---|---|---|---|---|---|
| | | | | | |
| | | | | | |
| Փոփ. | Քան. | Թերթ | Փաս.№ | Ստորագր. | Ա/Թ |
| ՆԳՃ | | Հ.Բաբայան | | | |
| Նախագծեց | | Վ. Մնացականյան | | | |
| ՆԳԻ | | Ն.Թադևոսյան | | | |
| ՆԳԿ | | Ն.Թադևոսյան | | | |
| | | | | | |
| Ստուգեց | | Հ.Բաբայան | | | |

ՊԱՏՎԵՐ ------ №. SPAP II C-3.1.1.d
Պատվիրատու1 ՀՀ աշխատանքի և սոցիալական հարցերի նախարարություն
Պատվիրատու2 ՀՀ ֆինանսների նախարարության Արտասահմանյա ֆինանսական ծրագրերի կառավարման կենտրոն ՊՀ

Ճ

ԱՄԱՍԻԱՅԻ ՀԱՄԱԼԻՐ ՍՈՑԻԱԼԱԿԱՆ ԾԱՌԱՅՈՒԹՅՈՒՆՆԵՐԻ ՏԱՐԱԾՔԱՅԻՆ ԿԵՆՏՐՈՆ
ՀՀ Շիրակի մարզի Ամասիայի համայնք, գ. Ամասիա, Փ. 25, շենք հ. 4

| Փուլ | Թերթ | Թերթեր |
|---|---|---|
| ԱՆ | 13 | 40 |

Ներքին հարդարման աշխատանքների ամփոփագիր +3.300 նիշում
M1:100

«ՆՈՐԱԶԵՆ» ՆՏ ԱԿ
Լիցենզիա --- №11343
ՀՀ, ք. Երևան 0038, Հալաբյան փող. շ. 11, բն. 36
Գործ. հասցե՝ ՀՀ, ք. Երևան 0051, Ն.Զարյան փող. շ. 22, հ. 12
Հեռ. +(37493)504009

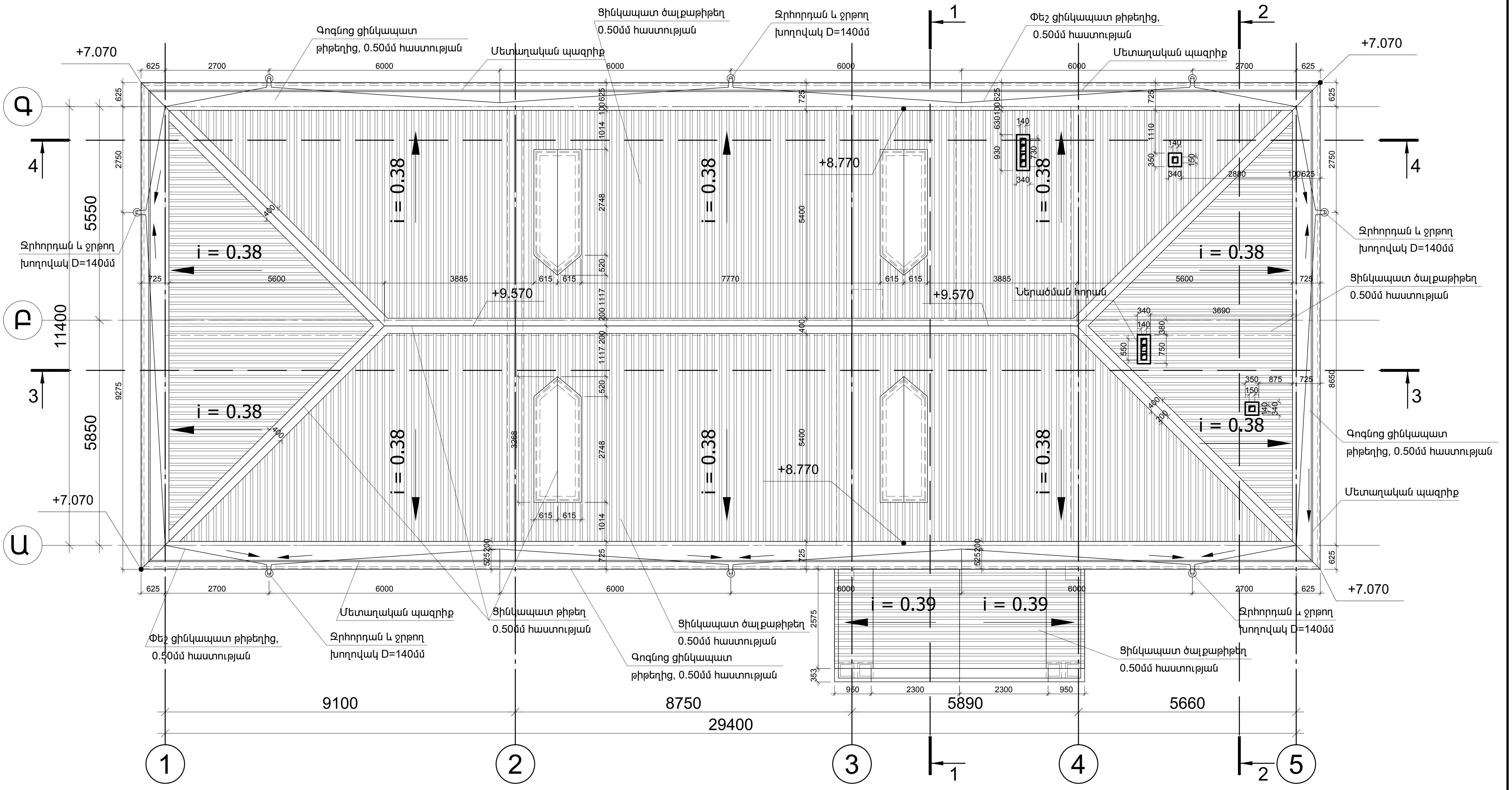


Տանիքի մետաղական ծածկի մասնագիր

| Հ / Հ | ԷԼԵՄԵՆՏԻ ԱՆՎԱՆՈՒՄԸ | ՀԱՏՈՒՅԹ ՄՄ | Ծավալը |
|---|---|---|---|
| 1 | 2 | 3 | 4 |
| 1 | Ջրհորդան | D=140 | 62.5մ |
| 2 | Ցինկապատ հարթ թիթեղ | b=0.50 | 135.6մ² |
| 3 | Ցինկապատ ծալքաթիթեղ | b=0.55 | 281.4մ² |
| 4 | Ձագար | D=200 | 8 հատ |
| 6 | Ջրհորդան անկյունակ | D=200 | 8 հատ |

Ծանուցում

1. Շենքի 0.000 պայմանական նիշը ընդունված է վերգետնյա մասի 1-ն հարկի հատակի հարդարման շերտի վերին նիշը, որը համապատասխանում տեղանքի գեոդեզիական հանույթի 1700.40 բացարձակ նիշին:
2. Նախքան դռների,պատուհանների և վիտրաժների պատրաստումը չափել բոլոր բացվածքները

| | | | | | |
|---|---|---|---|---|---|
| | | | | | |
| | | | | | |
| Փոփ. | Քան. | Թերթ | Փաս.№ | Ստորագր. | Ա/Թ |
| ՆԳԾ | | Հ.Բաբայան | | | |
| Նախագծեց | | Վ. Մնացականյան | | | |
| ՆԳԻ | | Ն.Թադևոսյան | | | |
| ՆԳՎ | | Ն.Թադևոսյան | | | |
| | | | | | |
| Ստուգեց | | Հ.Բաբայան | | | |

ՊԱՏՎԵՐ` ------ №. SPAP II C-3.1.1.d
Պատվիրատու1` ՀՀ աշխատանքի և սոցիալական հարցերի նախարարություն
Պատվիրատու2` ՀՀ ֆինանսների նախարարության Արտասահմանյա ֆինանսական ծրագրերի կառավարման կենտրոն ՊՀ

Ճ

ԱՄԱՍԻԱՅԻ ՀԱՄԱԼԻՐ ՍՈՑԻԱԼԱԿԱՆ ԾԱՌԱՅՈՒԹՅՈՒՆՆԵՐԻ ՏԱՐԱԾՔԱՅԻՆ ԿԵՆՏՐՈՆ
ՀՀ Շիրակի մարզի Ամասիայի համայնք, գ. Ամասիա, Փ. 25, շենք հ. 4

| Փուլ | Թերթ | Թերթեր |
|---|---|---|
| ԱՆ | 14 | 40 |

Տանիքի հատակագիծ
M1:100
Տանիքի մետաղական ծածկի մասնագիր

«ՆՈՐԱՇԵՆ» ՆՏ ԱԿ
Լիցենզիա --- №11343
ՀՀ, ք. Երեւան 0038, Հալաբյան փող. շ. 11, բն. 36
Գործ. հասցե` ՀՀ, ք. Երեւան 0051, Ն.Զարյան փող. շ. 22, հ. 12
Հեռ. +(37493)504009

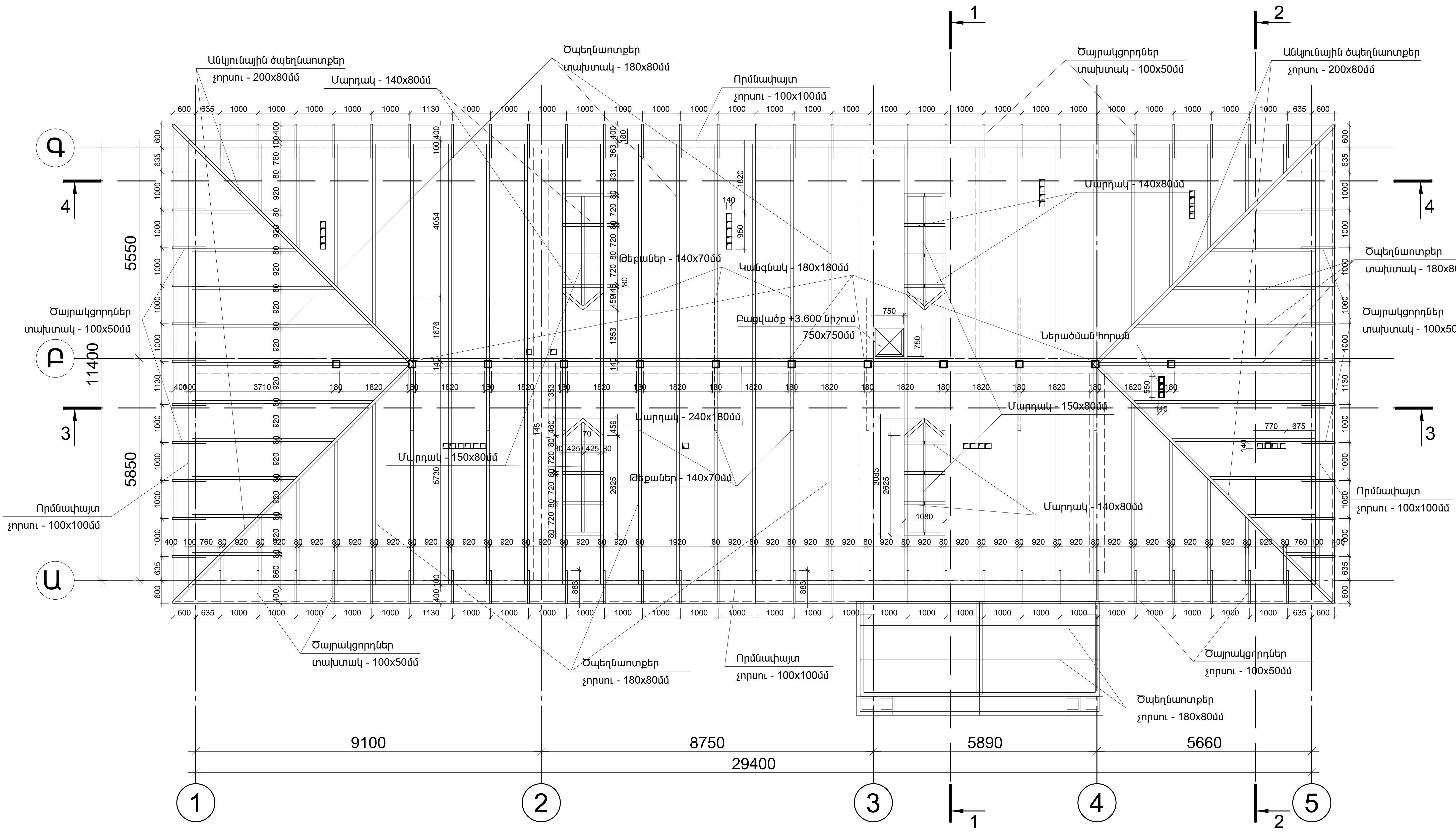


Ծանուցում

1. Շենքի 0.000 պայմանական նիշը ընդունված է վերգետնյա մասի
   1-ն հարկի հատակի հարդարման շերտի վերին նիշը, որը համապատասխանում տեղանքի
   գեոդեզիական հանույթի 1700.40 բացարձակ նիշին:
2. Նախքան դռների,պատուհանների և վիտրաժների պատրաստումը չափել բոլոր բացվածքները

ՊԱՏՎԵՐ` ------ №. SPAP II C-3.1.1.d

Պատվիրատու1` ՀՀ աշխատանքի և սոցիալական հարցերի նախարարություն

Պատվիրատու2` ՀՀ ֆինանսների նախարարության Արտասահմանյա ֆինանսական ծրագրերի կառավարման կենտրոն ՊՀ

Ճ

| Փոփ. | Քան. | Թերթ | Փաս.№ | Ստորագր. | Ա/Թ |
|---|---|---|---|---|---|
| | | | | | |
| | | | | | |
| ՆԳՃ | | Հ.Բաբայան | | | |
| Նախագծեց | | Վ. Մնացականյան | | | |
| ՆԳԻ | | Ն.Թադևոսյան | | | |
| ՆԳԿ | | Ն.Թադևոսյան | | | |
| | | | | | |
| Ստուգեց | | Հ.Բաբայան | | | |

ԱՄԱՍԻԱՅԻ ՀԱՄԱԼԻՐ ՍՈՑԻԱԼԱԿԱՆ ԾԱՌԱՅՈՒԹՅՈՒՆՆԵՐԻ ՏԱՐԱԾՔԱՅԻՆ ԿԵՆՏՐՈՆ

ՀՀ Շիրակի մարզի Ամասիայի համայնք, գ. Ամասիա, Փ. 25, շենք հ. 4

| Փուլ | Թերթ | Թերթեր |
|---|---|---|
| ԱՆ | 15 | 40 |

Ծպեղների հատակագիծ
M1:100

«ՆՈՐԱՇԵՆ» ՆՏ ԱԿ
Լիցենզիա --- №11343
ՀՀ, ք. Երեւան 0038, Հալաբյան փող. շ. 11, բն. 36
Գործ. հասցե` ՀՀ, ք. Երեւան 0051, Ն.Զարյան փող. շ. 22, հ. 12
Հեռ. +(37493)504009

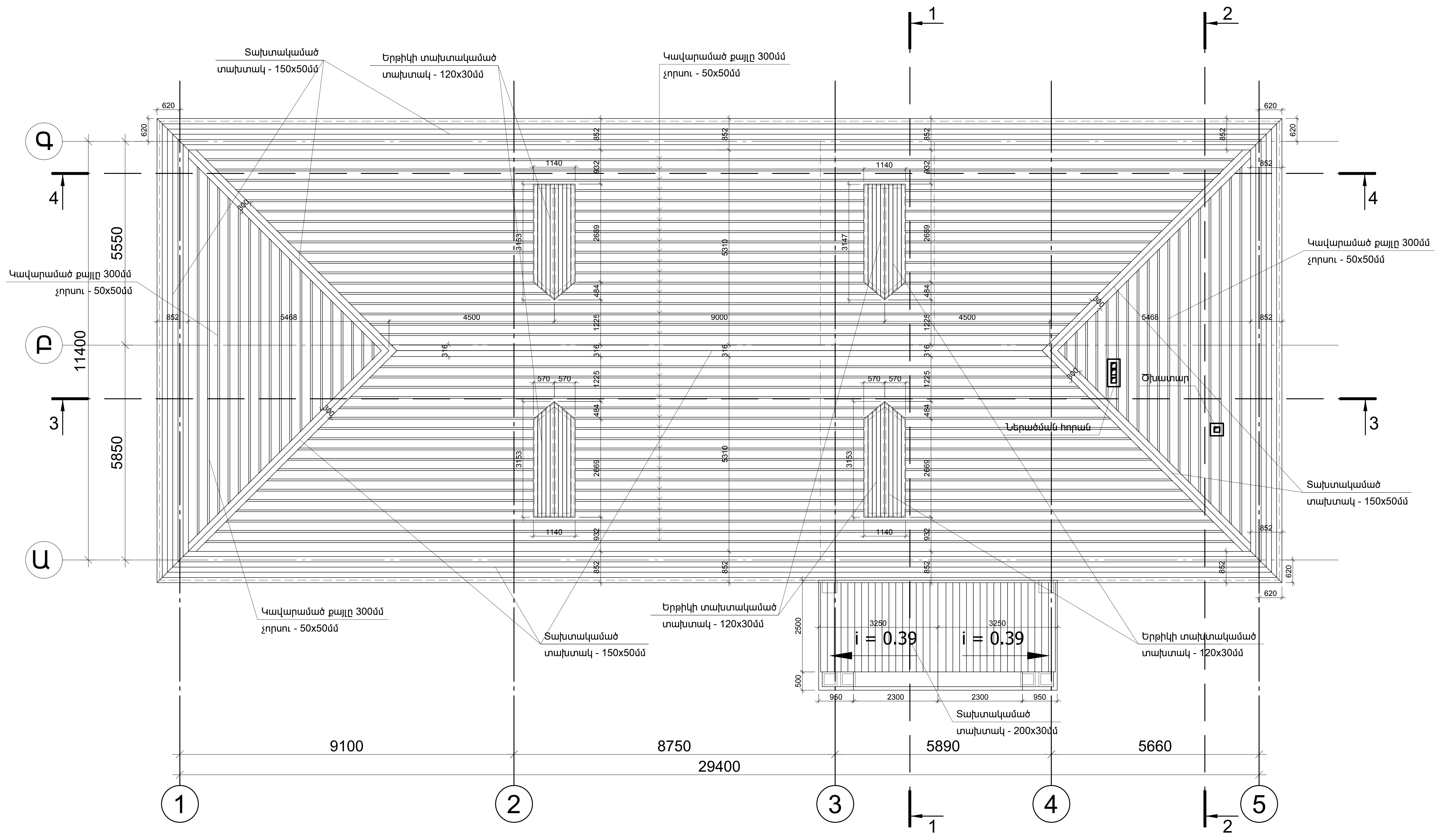


Ծանուցում

1. Շենքի 0.000 պայմանական նիշը ընդունված է վերգետնյա մասի 1-ն հարկի հատակի հարդարման շերտի վերին նիշը, որը համապատասխանում տեղանքի գեոդեզիական հանույթի 1700.40 բացարձակ նիշին:
2. Նախքան դռների,պատուհանների և վիտրաժների պատրաստումը չափել բոլոր բացվածքները

| | | | | | |
|---|---|---|---|---|---|
| | | | | | |
| | | | | | |
| Փոփ. | Քան. | Թերթ | Փաս.№ | Ստորագր. | Ա/Թ |
| ՆԳՃ | | Հ.Բաբայան | | | |
| Նախագծեց | | Վ. Մնացականյան | | | |
| ՆԳԻ | | Ն.Թադևոսյան | | | |
| ՆԳՎ | | Ն.Թադևոսյան | | | |
| | | | | | |
| Ստուգեց | | Հ.Բաբայան | | | |

ՊԱՏՎԵՐ` ------ №. SPAP II C-3.1.1.d
Պատվիրատու1` ՀՀ աշխատանքի և սոցիալական հարցերի նախարարություն
Պատվիրատու2` ՀՀ ֆինանսների նախարարության Արտասահմանյա ֆինանսական ծրագրերի կառավարման կենտրոն ՊՀ

Ճ

ԱՄԱՍԻԱՅԻ ՀԱՄԱԼԻՐ ՍՈՑԻԱԼԱԿԱՆ ԾԱՌԱՅՈՒԹՅՈՒՆՆԵՐԻ ՏԱՐԱԾՔԱՅԻՆ ԿԵՆՏՐՈՆ

ՀՀ Շիրակի մարզի Ամասիայի համայնք, գ. Ամասիա, Փ. 25, շենք հ. 4

| Փուլ | Թերթ | Թերթեր |
|---|---|---|
| ԱՆ | 16 | 40 |

Կավարամածի հատակագիծ
M1:100

«ՆՈՐԱՇԵՆ» ՆՏ ԱԿ
Լիցենզիա --- №11343
ՀՀ, ք. Երեւան 0038, Հալաբյան փող. շ. 11, բն. 36
Գործ. հասցե` ՀՀ, ք. Երեւան 0051, Ն.Զարյան փող. շ. 22, հ. 12
Հեռ. +(37493)504009

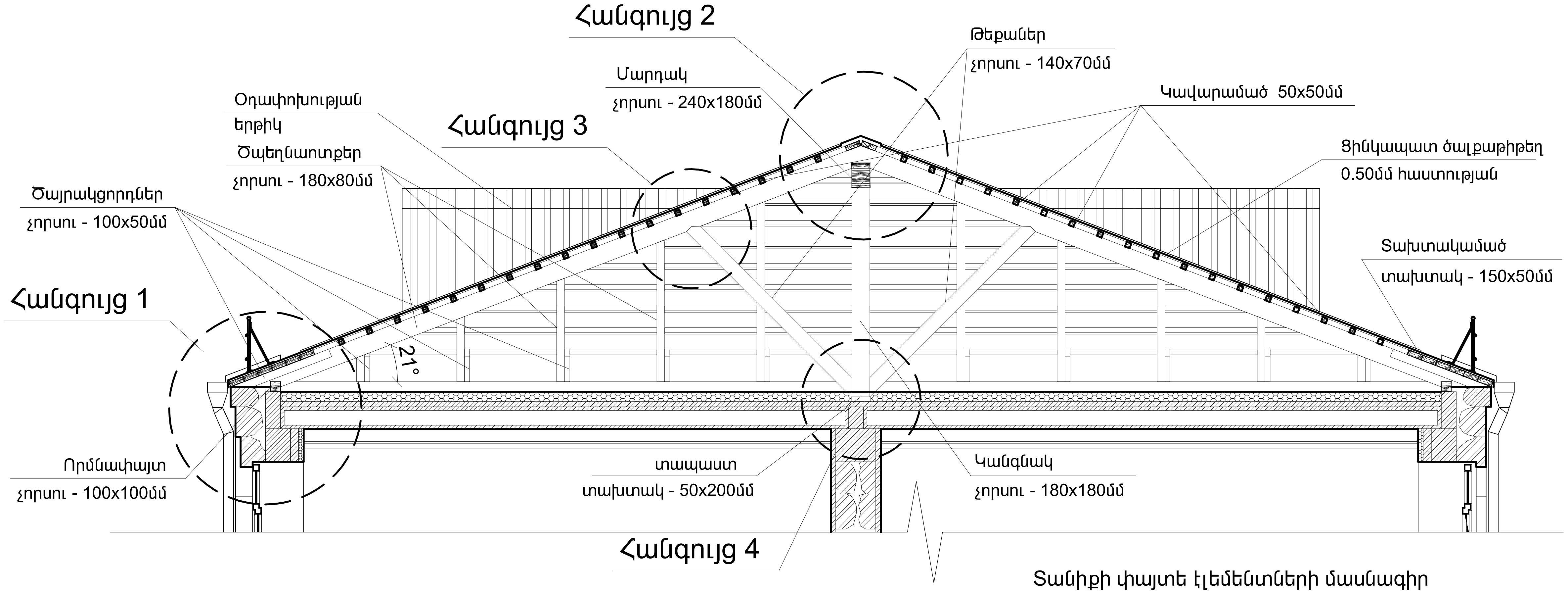


## Տանիքի փայտե էլեմենտների մասնագիր

| Հ/Հ | ԷԼԵՄԵՆՏԻ ԱՆՎԱՆՈՒՄԸ | ՀԱՏՈՒՅԹ ՍՄ | ԵՐԿԱՐ. Մ | ԾԱՎԱԼ ԽՈՐ/Մ |
|---|---|---|---|---|
| 1 | 2 | 3 | 4 | 5 |
| 1 | Անկյունային ծպեղնաոտք | 200x80 | 37.2 | 0.60 |
| 2 | Ծպեղնաոտք | 180x80 | 262.0 | 3.77 |
| 3 | Թեքան | 140x70 | 48.5 | 0.48 |
| 4 | Կավարամած | 50x50 | 1346.4 | 3.37 |
| 5 | Կանգնակ | 180x180 | 27.3 | 0.89 |
| 6 | Ծայրակցորդ | 100x50 | 84.0 | 0.42 |
| 7 | Տապաստ | 200x50 | 23.0 | 0.23 |
| 8 | Մարդակ | 240x180 | 18.2 | 0.77 |
| 9 | Որմնափայտ | 100x100 | 83.2 | 0.82 |
| 9 | Տախտակ | 150x50 | 511.2 | 3.83 |

## ՕԴԱՓՈԽՈՒԹՅԱՆ ԵՐԴԻԿԻ ԳԾԱԳԻՐ

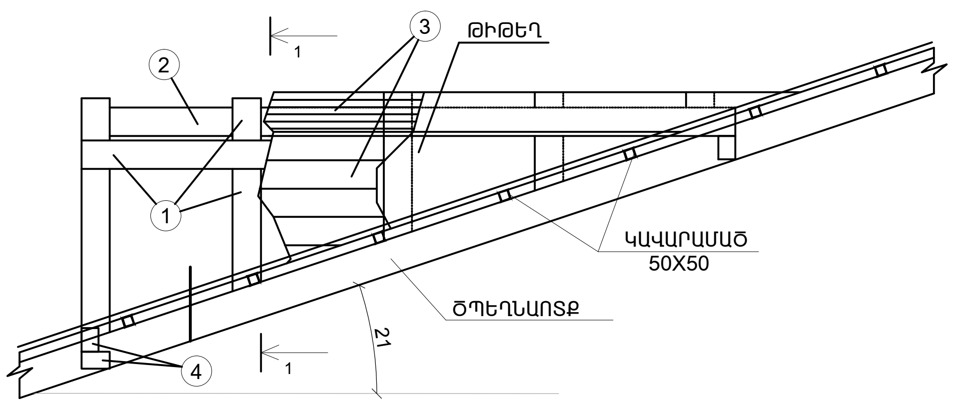


ՀԱՏՈՒՅԹ «1-1»

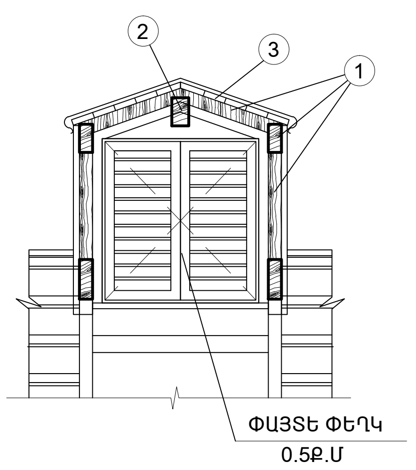


| Հ / Հ | ԷԼԵՄԵՆՏԻ ԱՆՎԱՆՈՒՄԸ | ՀԱՏՈՒՅԹ ØØ | ԵՐԿԱՐ. Ø | ԾԱՎԱԼ ԽՈՐ/ Մ |
|---|---|---|---|---|
| 1 | 2 | 3 | 4 | 5 |
| 1 | ԾՊԵՂՆԱՈՏՔ | 140 X 80 | 8.50 | 0,095 |
| 2 | ՄԱՐԴԱԿ | 150 X 80 | 2.75 | 0,033 |
| 3 | ՏԱԽՏԱԿ | 150 X 50 | 36.67 | 0,275 |
| 4 | ՀՈՐԻԶՈՆԱԿԱՆ ՄԱՐԴԱԿ | 150 X 80 | 2.00 | 0,024 |
| | | | ՄԵԿ ՀԱՏԻ ՀԱՄԱՐ ԸՆԴԱՄԵՆԸ` | 0,427 |

ՉՈՐՍ ՀԱՏԻ ՀԱՄԱՐ ԸՆԴԱՄԵՆԸ` 1.708խ.Մ

ՉՈՐՍ ՀԱՏ ՓԱՅՏԵ ՓԵՂԿ` 2.0Ք.Մ

Ծանուցում

1. Շենքի 0.000 պայմանական նիշը ընդունված է վերգետնյա մասի 1-ն հարկի հատակի հարդարման շերտի վերին նիշը, որը համապատասխանում տեղանքի գեոդեզիական հանույթի 1700.40 բացարձակ նիշին:
2. Նախքան դռների,պատուհանների և վիտրաժների պատրաստումը չափել բոլոր բացվածքները

| | | | | | |
|---|---|---|---|---|---|
| Փոփ. | Քան. | Թերթ | Փաս.№ | Ստորագր. | Ա/Թ |
| ՆԳԾ | | Հ.Բաբայան | | | |
| Նախագծեց | | Կ. Մնացականյան | | | |
| ՆԳԻ | | Ն.Թադևոսյան | | | |
| ՆԳԿ | | Ն.Թադևոսյան | | | |
| | | | | | |
| Ստուգեց | | Հ.Բաբայան | | | |

ՊԱՏՎԵՐ` ------ №. SPAP II C-3.1.1.d
Պատվիրատու1` ՀՀ աշխատանքի և սոցիալական հարցերի նախարարություն
Պատվիրատու2` ՀՀ ֆինանսների նախարարության Արտասահմանյա ֆինանսական ծրագրերի կառավարման կենտրոն ՊՀ

Ճ

ԱՄԱՍԻԱՅԻ ՀԱՄԱԼԻՐ ՍՈՑԻԱԼԱԿԱՆ ԾԱՌԱՅՈՒԹՅՈՒՆՆԵՐԻ ՏԱՐԱԾՔԱՅԻՆ ԿԵՆՏՐՈՆ

ՀՀ Շիրակի մարզի Ամասիայի համայնք, գ. Ամասիա, Փ. 25, շենք հ. 4

| Փուլ | Թերթ | Թերթեր |
|---|---|---|
| ԱՆ | 17 | 40 |

Տանիքի փայտե էլեմենտների մասնագիր
M1:50
Օդափոխության երդիկի գծագիր
M1:40


«ՆՈՐԱՇԵՆ» ՆՏ ԱԿ
Լիցենզիա --- №11343
ՀՀ, ք. Երեւան 0038, Հալաբյան փող. շ. 11, բն. 36
Գործ. հասցե` ՀՀ, ք. Երեւան 0051, Ն.Զարյան փող. շ. 22, հ. 12
Հեռ. +(37493)504009

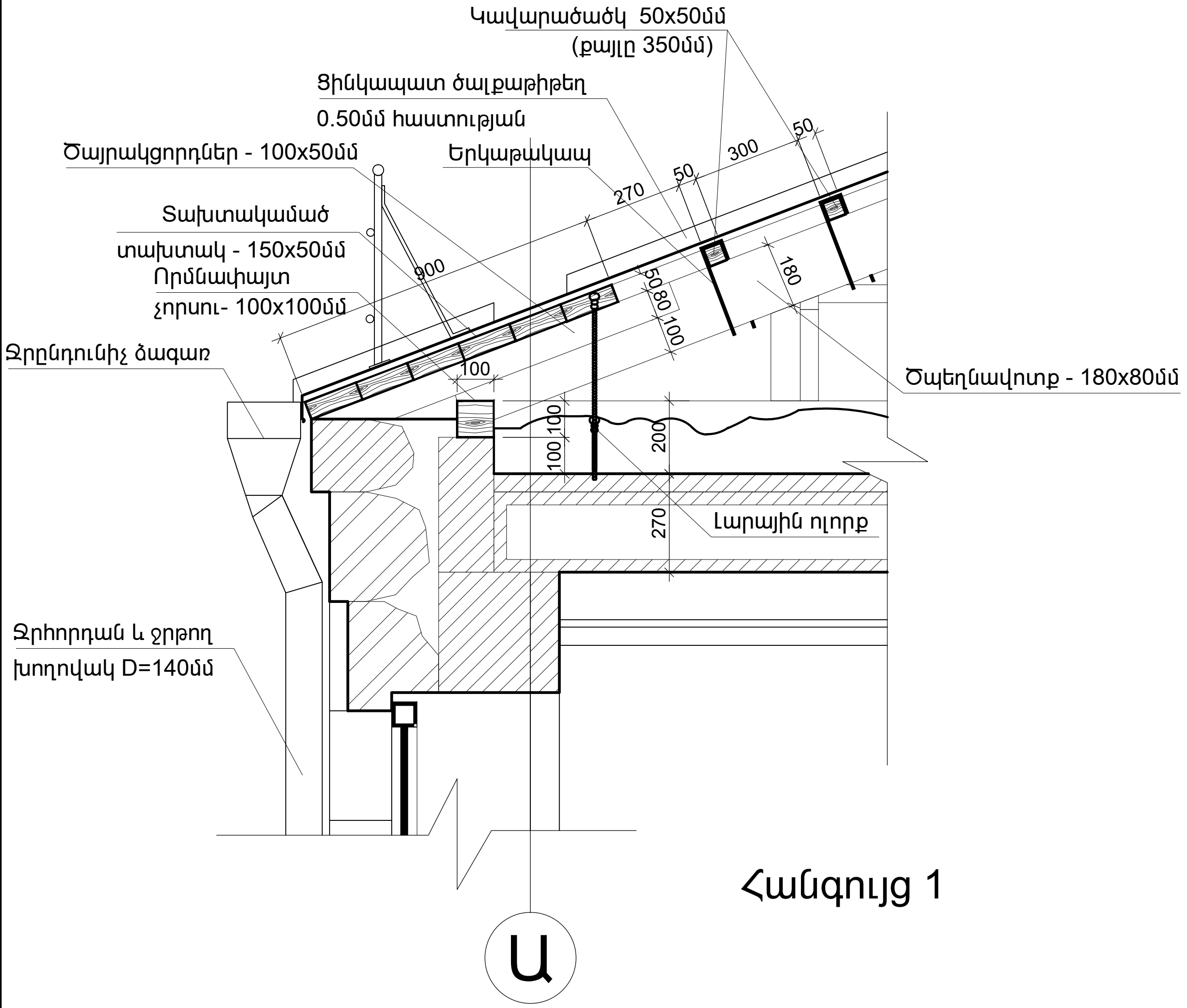


Հանգույց 1

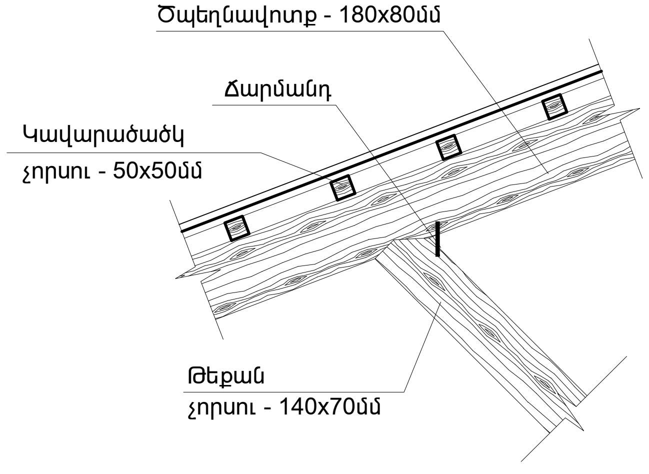


Հանգույց 3

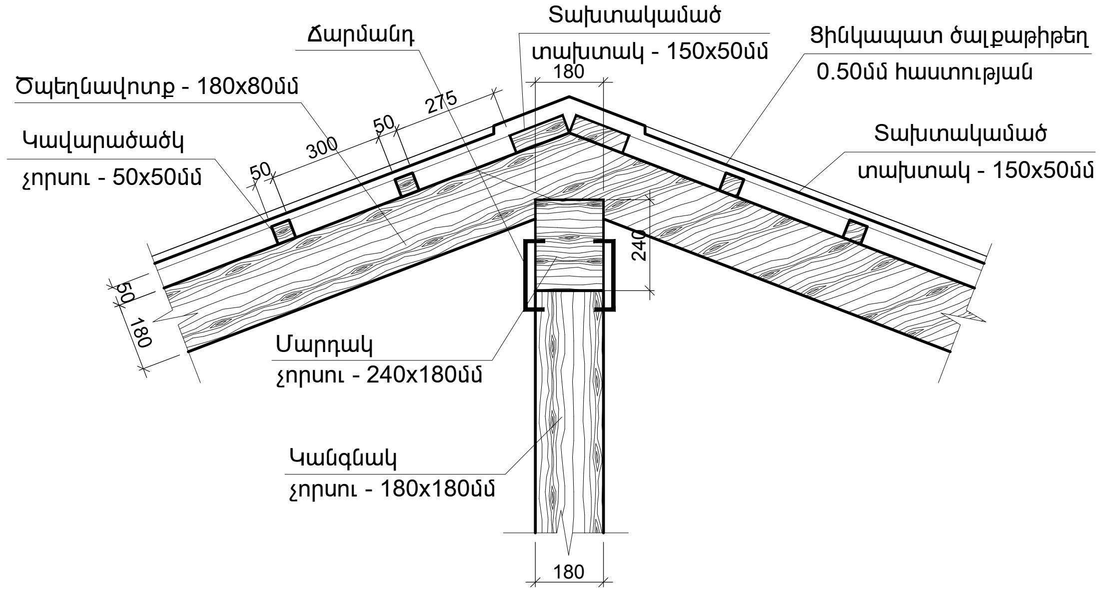


Հանգույց 2

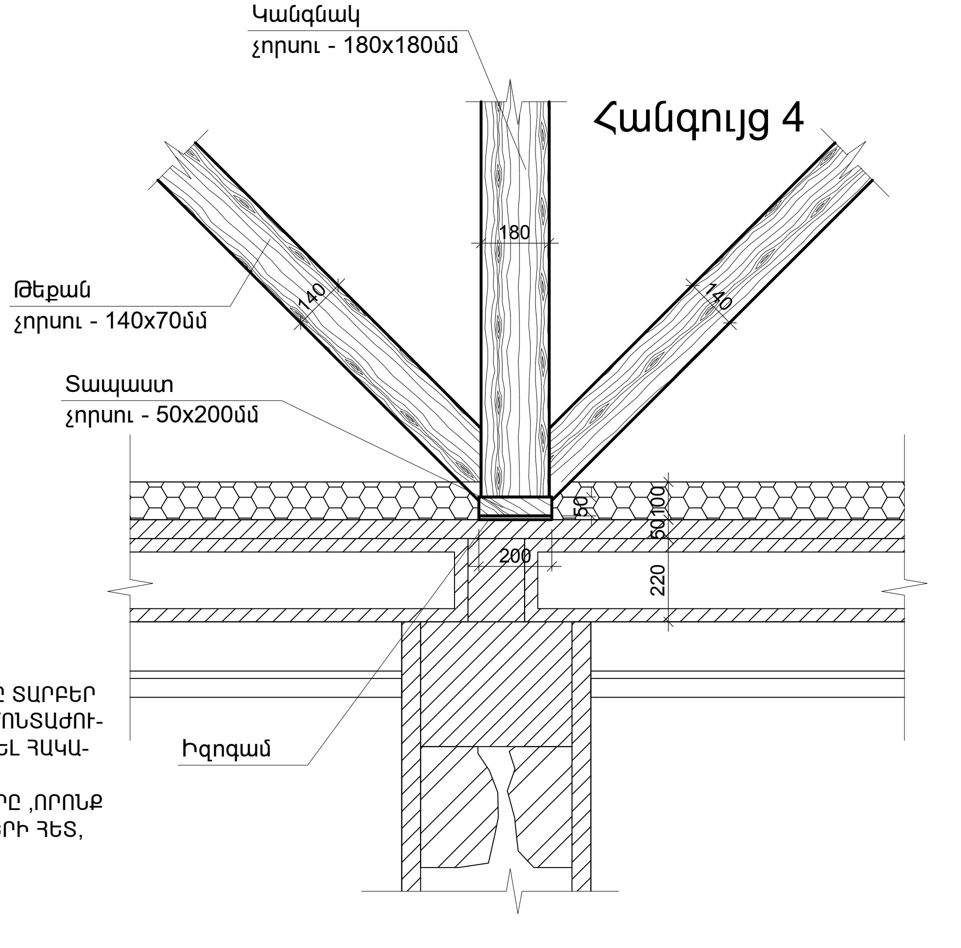


Հանգույց 4

## ՏԱՆԻՔԻ ՄԵՏԱՂԱԿԱՆ ԲԱԶՐԻՔԻՑ ԴՐՎԱԳ

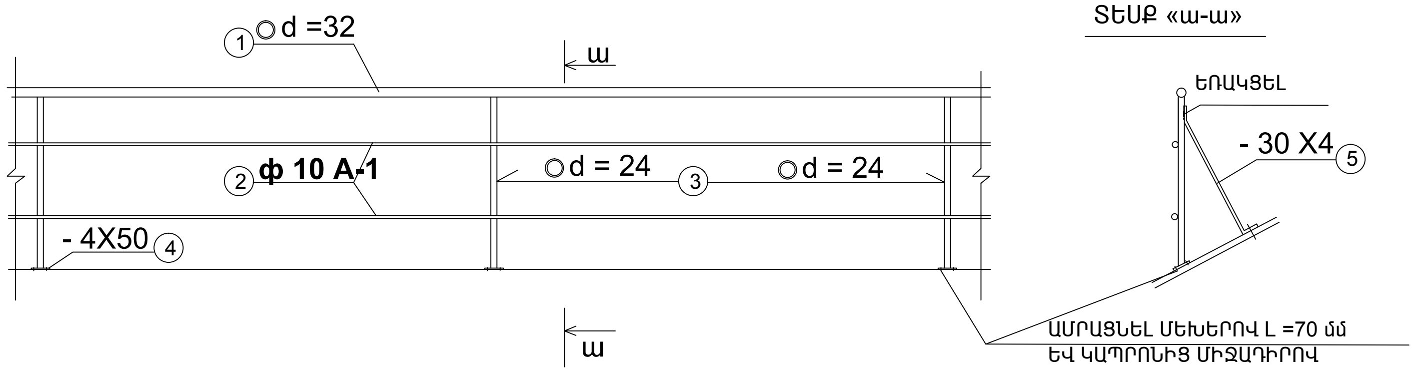


### ՄԵՏԱՂԱԿԱՆ ԷԼԵՄԵՆՏՆԵՐԻ ՄԱՍՆԱԳԻՐ

| ԱՆՎԱ-ՆՈՒՄ | Հ/Հ | ՀԱՏՈՒՅԹ ՄՄ | ԳԾ.Մ ՔԱՇԸ ԿԳ | ԷԼ.-Ի ԵՐԿ. Մ | ՔԱՆԱԿԸ ՀԱՏ | ԸՆԴՀ. ԵՐԿ. Մ | ԸՆԴՀ.ՔԱՇԸ ԿԳ | ԸՆԴՀ . ՔԱՇԸ ՏՆ |
|---|---|---|---|---|---|---|---|---|
| 1 | 2 | 3 | 4 | 5 | 6 | 7 | 8 | 10 |
| ՄԲ-1 | 1 | ◯ d =32 | 2,146 | 85.0 | 1 | 85.0 | 182.41 | 0.182 |
| | 2 | **ф 10 A-1** | 0,617 | 170.0 | 1 | 170.0 | 104.89 | 0.105 |
| | 3 | ◯ d = 25 | 1,387 | 0.60 | 56 | 33.6 | 46.603 | 0.047 |
| | 4 | - 50 X4 | 1.57 | 0.10 | 56 | 5.6 | 8.792 | 0.009 |
| | 5 | - 30 X4 | 0.94 | 0.55 | 56 | 30.8 | 28.862 | 0.029 |
| | | | | | | | | ԸՆԴԱՄԵՆԸ`0.372 |

ԾԱՆՈԹՈՒԹՅՈՒՆ

ՄԵՏԱՂԱԿԱՆ ԷԼԵՄԵՆՏՆԵՐԻ ԵՌԱԿՑՈՒՄԸ ԿԱՏԱՐԵԼ Э-42 ՏԻՊԻ ԷԼԵԿՏՐՈԴՈՎ : ՄԵՏԱՂԱԿԱՆ ԲՈԼՈՐ ԷԼԵՄԵՆՏՆԵՐԸ ՆԵՐԿԵԼ ԷՄԱԼՈՎ - 2 ԱՆԳԱՄ :

ԾԱՆՈԹՈՒԹՅՈՒՆ

1. ՏԱՆԻՔԻ ԲՈԼՈՐ ՓԱՅՏԵ ԷԼԵՄԵՆՏՆԵՐԸ ՏԱՐԲԵՐ ԿՏՐՎԱԾՔԻ ՉՈՐՍՈՒՆԵՐ ԵՆ ,ՈՐՈՆՔ ՄՈՆՏԱԺՈՒՄԻՑ ՀԵՏՈ ՊԱՐՏԱԴԻՐ ՊԵՏՔ Է ՄՇԱԿԵԼ ՀԱԿԱՀՐԴԵՀԱՅԻՆ ԼՈՒԾՈՒՅԹՈՎ :
2. ՏԱՆԻՔԻ ՓԱՅՏՅԱ ԲՈԼՈՐ ԷԼԵՄԵՆՏՆԵՐԸ ,ՈՐՈՆՔ ԱՌՆՉՎՈՒՄ ԵՆ Ե/Բ ԿՈՆՍՏՐՈՒԿՑԻԱՆԵՐԻ ՀԵՏ, ՄԵԿՈՒՍԱՑՆԵԼ ՏՈԼԻ ՇԵՐՏՈՎ:

ՊԱՏՎԵՐ` ------ №. SPAP II C-3.1.1.d
Պատվիրատու1` ՀՀ աշխատանքի և սոցիալական հարցերի նախարարություն
Պատվիրատու2` ՀՀ ֆինանսների նախարարության Արտասահմանյա ֆինանսական ծրագրերի կառավարման կենտրոն ՊՀ

| Փոփ. | Քան. | Թերթ | Փաս.№ | Ստորագր. | Ա/Թ |
|---|---|---|---|---|---|
| ՆԳՃ | | Հ.Բաբայան | | | |
| Նախագծեց | | Վ. Մնացականյան | | | |
| ՆԳԻ | | Ն.Թադևոսյան | | | |
| ՆԳԿ | | Ն.Թադևոսյան | | | |
| Ստուգեց | | Հ.Բաբայան | | | |

ԱՄԱՍԻԱՅԻ ՀԱՄԱԼԻՐ ՍՈՑԻԱԼԱԿԱՆ ԾԱՌԱՅՈՒԹՅՈՒՆՆԵՐԻ ՏԱՐԱԾՔԱՅԻՆ ԿԵՆՏՐՈՆ
ՀՀ Շիրակի մարզի Ամասիայի համայնք, գ. Ամասիա, Փ. 25, շենք հ. 4

| Փուլ | Թերթ | Թերթեր |
|---|---|---|
| ԱՆ | 18 | 40 |

Տանիքի հանգույցներ
M1:20

«ՆՈՐԱՇԵՆ» ՆՏ ԱԿ
Լիցենզիա --- №11343
ՀՀ, ք. Երևան 0038, Հալաբյան փող. շ. 11, բն. 36
Գործ. հասցե` ՀՀ, ք. Երևան 0051, Ն.Զարյան փող. շ. 22, հ. 12
Հեռ. +(37493)504009

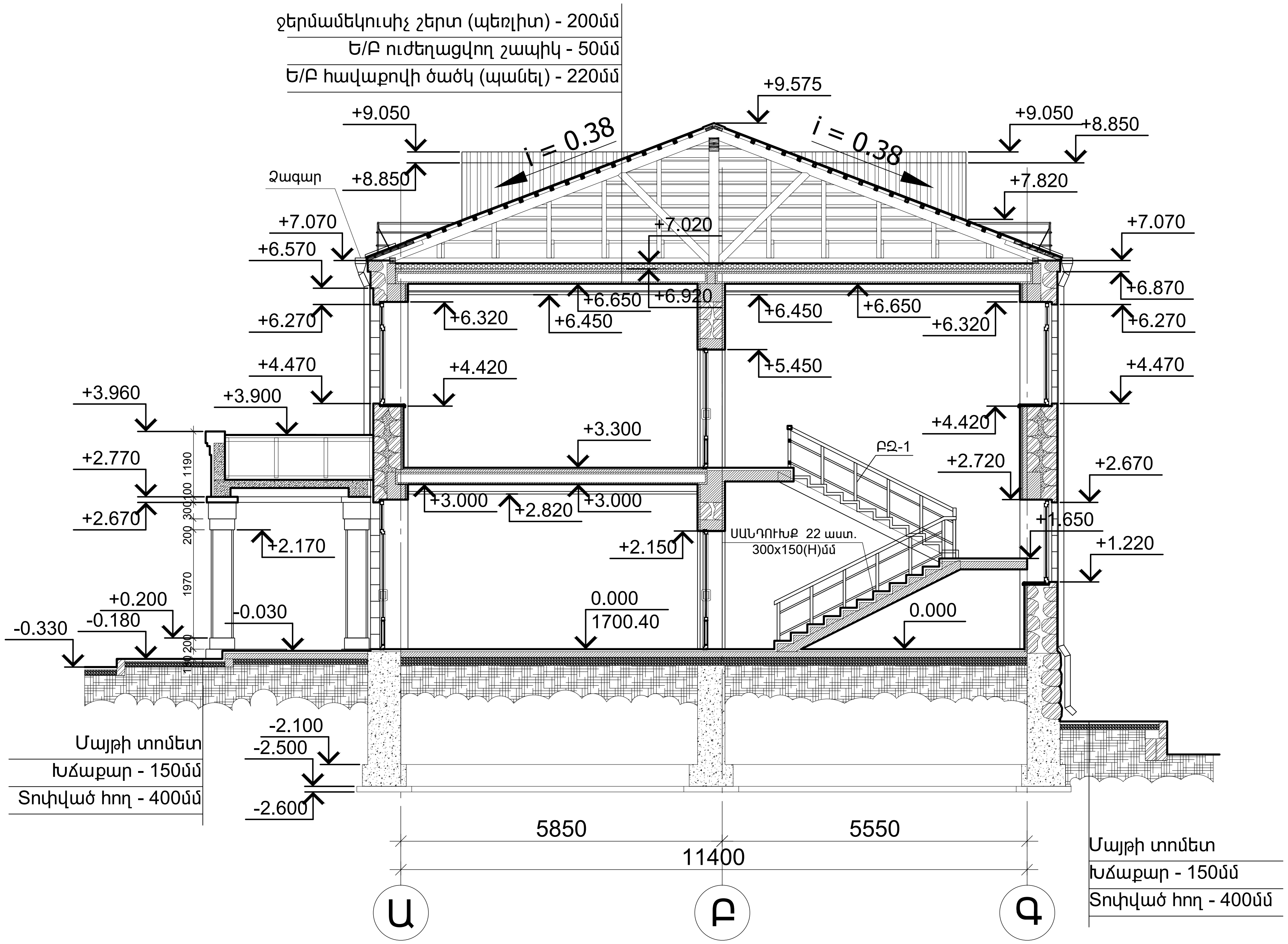


Ծանուցում

1. Շենքի 0.000 պայմանական նիշը ընդունված է վերգետնյա մասի
   1-ն հարկի հատակի հարդարման շերտի վերին նիշը, որը համապատասխանում տեղանքի գեոդեզիական հանույթի 1700.40 բացարձակ նիշին:
2. Նախքան դռների,պատուհանների և վիտրաժների պատրաստումը չափել բոլոր բացվածքները
3. ԲՁ-1 բազիքը իրականացնել ալյումինե ստանդարտ հավաքովի էլեմենտներով --- 9.5գմ
4. ԲՁ-2 բազիքը իրականացնել ալյումինե ստանդարտ հավաքովի էլեմենտներով --- 9.3գմ

| | | | | | |
|---|---|---|---|---|---|
| | | | | | |
| | | | | | |
| Փոփ. | Քան. | Թերթ | Փաս.№ | Ստորագր. | Ա/Թ |
| ՆԳՃ | | Հ.Բաբայան | | | |
| Նախագծեց | | Վ. Մնացականյան | | | |
| ՆԳԻ | | Ն.Թադևոսյան | | | |
| ՆԳԿ | | Ն.Թադևոսյան | | | |
| | | | | | |
| Ստուգեց | | Հ.Բաբայան | | | |

ՊԱՏՎԵՐ` ------ №. SPAP II C-3.1.1.d
Պատվիրատու1` ՀՀ աշխատանքի և սոցիալական հարցերի նախարարություն
Պատվիրատու2` ՀՀ ֆինանսների նախարարության Արտասահմանյա ֆինանսական ծրագրերի կառավարման կենտրոն ՊՀ

Ճ

ԱՄԱՍԻԱՅԻ ՀԱՄԱԼԻՐ ՍՈՑԻԱԼԱԿԱՆ ԾԱՌԱՅՈՒԹՅՈՒՆՆԵՐԻ ՏԱՐԱԾՔԱՅԻՆ ԿԵՆՏՐՈՆ
ՀՀ Շիրակի մարզի Ամասիայի համայնք, գ. Ամասիա, Փ. 25, շենք հ. 4

| Փուլ | Թերթ | Թերթեր |
|---|---|---|
| ԱՆ | 19 | 40 |

Կտրվածք 1-1
M1:100

«ՆՈՐԱՇԵՆ» ՆՏ ԱԿ
Լիցենզիա --- №11343
ՀՀ, ք. Երեւան 0038, Հալաբյան փող. շ. 11, բն. 36
Գործ. հասցե` ՀՀ, ք. Երեւան 0051, Ն.Զարյան փող. շ. 22, հ. 12
Հեռ. +(37493)504009

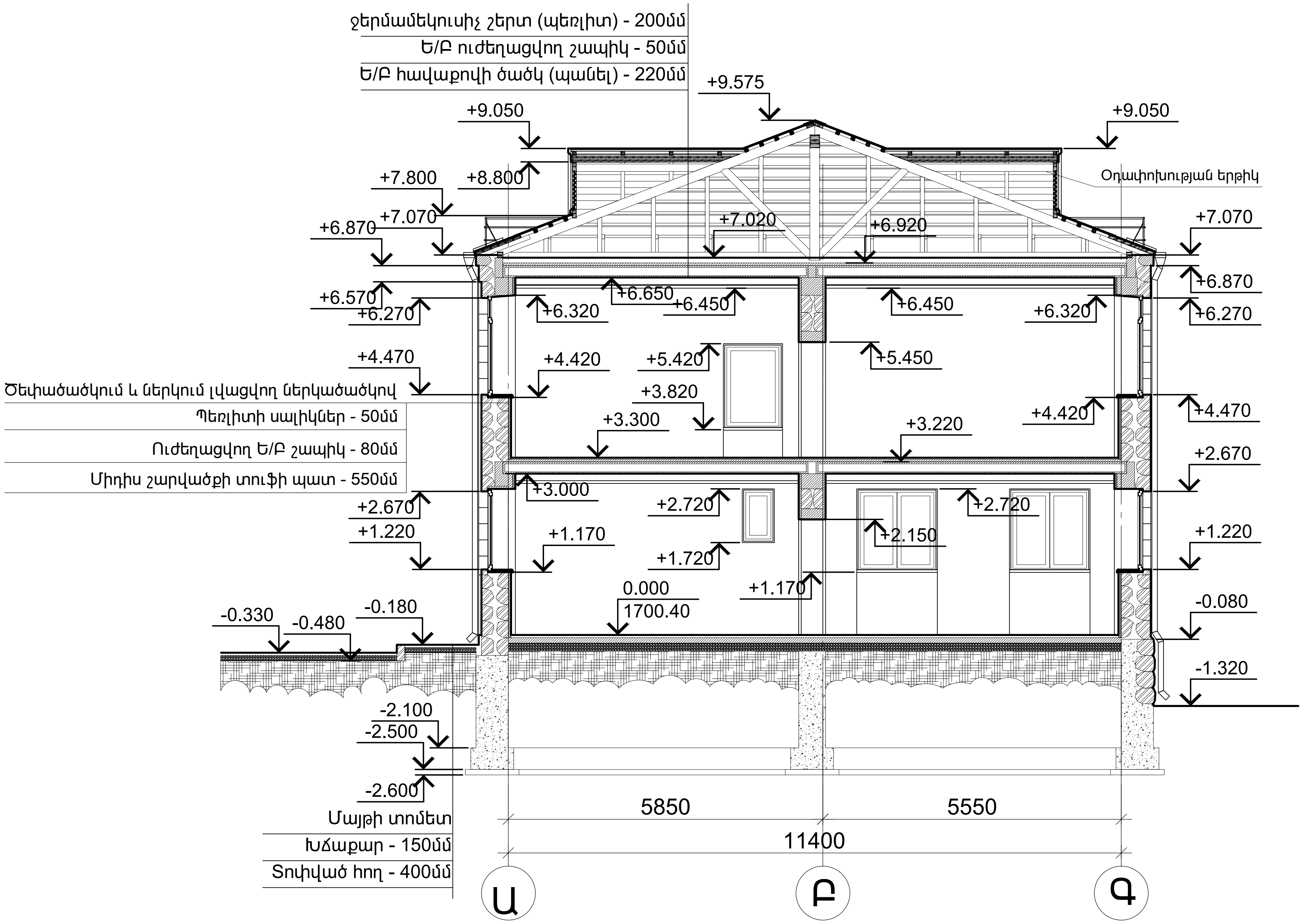


Ծանուցում

1. Շենքի 0.000 պայմանական նիշը ընդունված է վերգետնյա մասի 1-ն հարկի հատակի հարդարման շերտի վերին նիշը, որը համապատասխանում տեղանքի գեոդեզիական հանույթի 1700.40 բացարձակ նիշին:
2. Նախքան դռների,պատուհանների և վիտրաժների պատրաստումը չափել բոլոր բացվածքները

| | | | | | |
|---|---|---|---|---|---|
| | | | | | |
| | | | | | |
| Փոփ. | Քան. | Թերթ | Փաս.№ | Ստորագր. | Ա/Թ |
| ՆԳԾ | | Հ.Բաբայան | | | |
| Նախագծեց | | Վ. Մնացականյան | | | |
| ՆԳԻ | | Ն.Թադևոսյան | | | |
| ՆԳԿ | | Ն.Թադևոսյան | | | |
| | | | | | |
| Ստուգեց | | Հ.Բաբայան | | | |

ՊԱՏՎԵՐ` ------ №. SPAP II C-3.1.1.d
Պատվիրատու1` ՀՀ աշխատանքի և սոցիալական հարցերի նախարարություն
Պատվիրատու2` ՀՀ ֆինանսների նախարարության Արտասահմանյա ֆինանսական ծրագրերի կառավարման կենտրոն ՊՀ

Ծ

ԱՄԱՍԻԱՅԻ ՀԱՄԱԼԻՐ ՍՈՑԻԱԼԱԿԱՆ ԾԱՌԱՅՈՒԹՅՈՒՆՆԵՐԻ ՏԱՐԱԾՔԱՅԻՆ ԿԵՆՏՐՈՆ
ՀՀ Շիրակի մարզի Ամասիայի համայնք, գ. Ամասիա, Փ. 25, շենք հ. 4

| Փուլ | Թերթ | Թերթեր |
|---|---|---|
| ԱՆ | 20 | 40 |

Կտրվածք 2-2
M1:100

«ՆՈՐԱՇԵՆ» ՆՏ ԱԿ
Լիցենզիա --- №11343
ՀՀ, ք. Երեւան 0038, Հալաբյան փող. շ. 11, բն. 36
Գործ. հասցե` ՀՀ, ք. Երեւան 0051, Ն.Զարյան փող. շ. 22, հ. 12
Հեռ. +(37493)504009

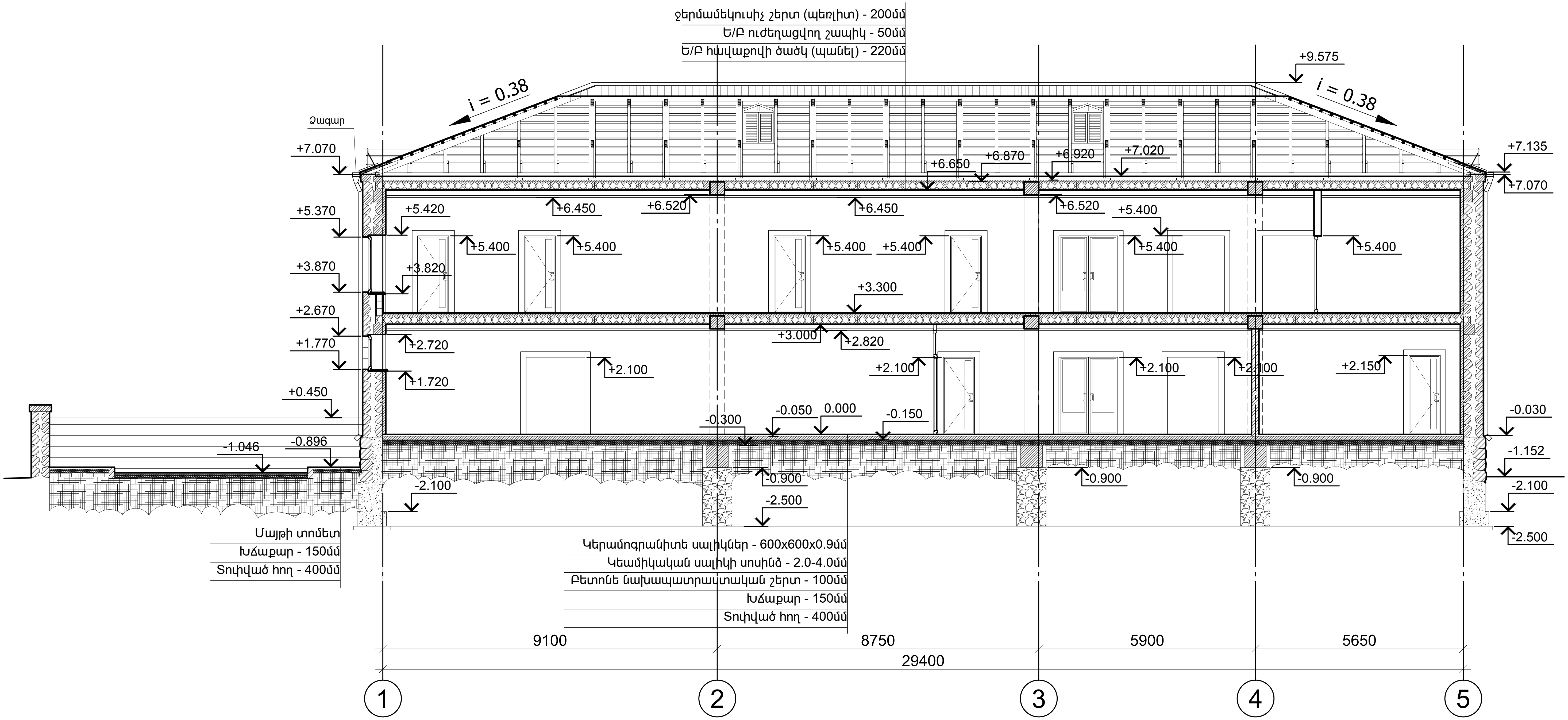


Ծանուցում

1. Շենքի 0.000 պայմանական նիշը ընդունված է վերգետնյա մասի 1-ն հարկի հատակի հարդարման շերտի վերին նիշը, որը համապատասխանում տեղանքի գեոդեզիական հանույթի 1700.40 բացարձակ նիշին:
2. Նախքան դռների,պատուհանների և վիտրաժների պատրաստումը չափել բոլոր բացվածքները

| | | | | | | |
|---|---|---|---|---|---|---|
| | | | | | | ՊԱՏՎԵՐ` ------ №. SPAP II C-3.1.1.d<br>Պատվիրատու1` ՀՀ աշխատանքի և սոցիալական հարցերի նախարարություն<br>Պատվիրատու2` ՀՀ ֆինանսների նախարարության Արտասահմանյա ֆինանսական ծրագրերի կառավարման կենտրոն ՊՀ |
| | | | | | | |
| Փոփ. | Քան. | Թերթ | Փաս.№ | Ստորագր. | Ա/Թ | |
| ՆԳԾ | | Հ.Բաբայան | | | | ԱՄԱՍԻԱՅԻ ՀԱՄԱԼԻՐ ՍՈՑԻԱԼԱԿԱՆ ԾԱՌԱՅՈՒԹՅՈՒՆՆԵՐԻ ՏԱՐԱԾՔԱՅԻՆ ԿԵՆՏՐՈՆ<br>ՀՀ Շիրակի մարզի Ամասիայի համայնք, գ. Ամասիա, Փ. 25, շենք հ. 4 |
| Նախագծեց | | Վ. Մնացականյան | | | | Փուլ: ԱՆ · Թերթ: 21 · Թերթեր: 40 |
| ՆԳԻ | | Ն.Թադևոսյան | | | | |
| ՆԳՎ | | Ն.Թադևոսյան | | | | Կտրվածք 3-3<br>M1:100 |
| | | | | | | «ՆՈՐԱՇԵՆ» ՆՏ ԱԿ<br>Լիցենզիա --- №11343<br>ՀՀ, ք. Երեւան 0038, Հալաբյան փող. շ. 11, բն. 36<br>Գործ. հասցե` ՀՀ, ք. Երեւան 0051, Ն.Զարյան փող. շ. 22, հ. 12<br>Հեռ. +(37493)504009 |
| Ստուգեց | | Հ.Բաբայան | | | | |

Ծ

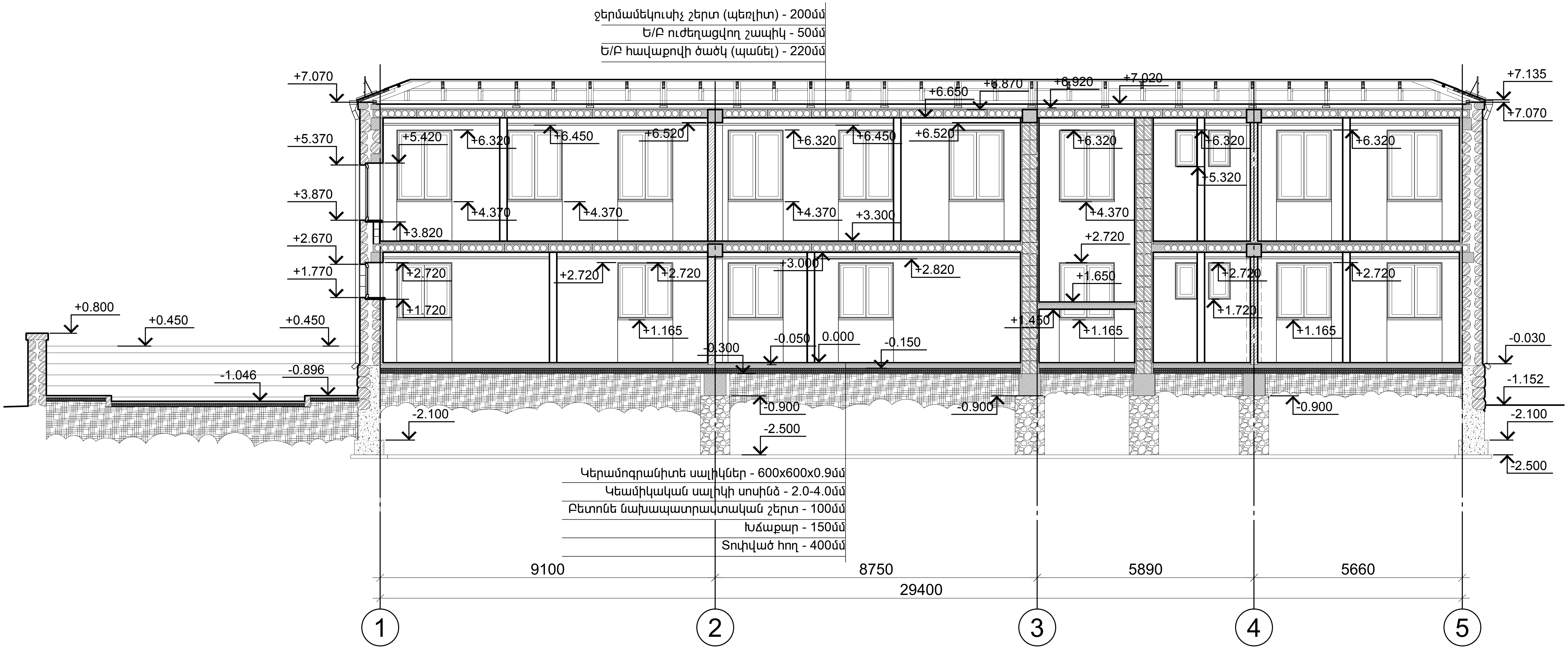


Ծանուցում

1. Շենքի 0.000 պայմանական նիշը ընդունված է վերգետնյա մասի 1-ն հարկի հատակի հարդարման շերտի վերին նիշը, որը համապատասխանում տեղանքի գեոդեզիական հանույթի 1700.40 բացարձակ նիշին:
2. Նախքան դռների,պատուհանների և վիտրաժների պատրաստումը չափել բոլոր բացվածքները

| | | | | | |
|---|---|---|---|---|---|
| | | | | | |
| | | | | | |
| Փոփ. | Քան. | Թերթ | Փաս.№ | Ստորագր. | Ա/Թ |
| ՆԳԾ | | Հ.Բաբայան | | | |
| Նախագծեց | | Վ. Մնացականյան | | | |
| ՆԳԻ | | Ն.Թադևոսյան | | | |
| ՆԳԿ | | Ն.Թադևոսյան | | | |
| | | | | | |
| Ստուգեց | | Հ.Բաբայան | | | |

ՊԱՏՎԵՐ` ------ №. SPAP II C-3.1.1.d
Պատվիրատու1` ՀՀ աշխատանքի և սոցիալական հարցերի նախարարություն
Պատվիրատու2` ՀՀ ֆինանսների նախարարության Արտասահմանյա ֆինանսական ծրագրերի կառավարման կենտրոն ՊՀ

Ճ

ԱՄԱՍԻԱՅԻ ՀԱՄԱԼԻՐ ՍՈՑԻԱԼԱԿԱՆ ԾԱՌԱՅՈՒԹՅՈՒՆՆԵՐԻ ՏԱՐԱԾՔԱՅԻՆ ԿԵՆՏՐՈՆ
ՀՀ Շիրակի մարզի Ամասիայի համայնք, գ. Ամասիա, Փ. 25, շենք հ. 4

| Փուլ | Թերթ | Թերթեր |
|---|---|---|
| ԱՆ | 22 | 40 |

Կտրվածք 4-4
M1:100

«ՆՈՐԱՇԵՆ» ՆՏ ԱԿ
Լիցենզիա --- №11343
ՀՀ, ք. Երևան 0038, Հալաբյան փող. շ. 11, բն. 36
Գործ. հասցե` ՀՀ, ք. Երևան 0051, Ն.Զարյան փող. շ. 22, h. 12
Հեռ. +(37493)504009
ՆՈՐԱՇԵՆ

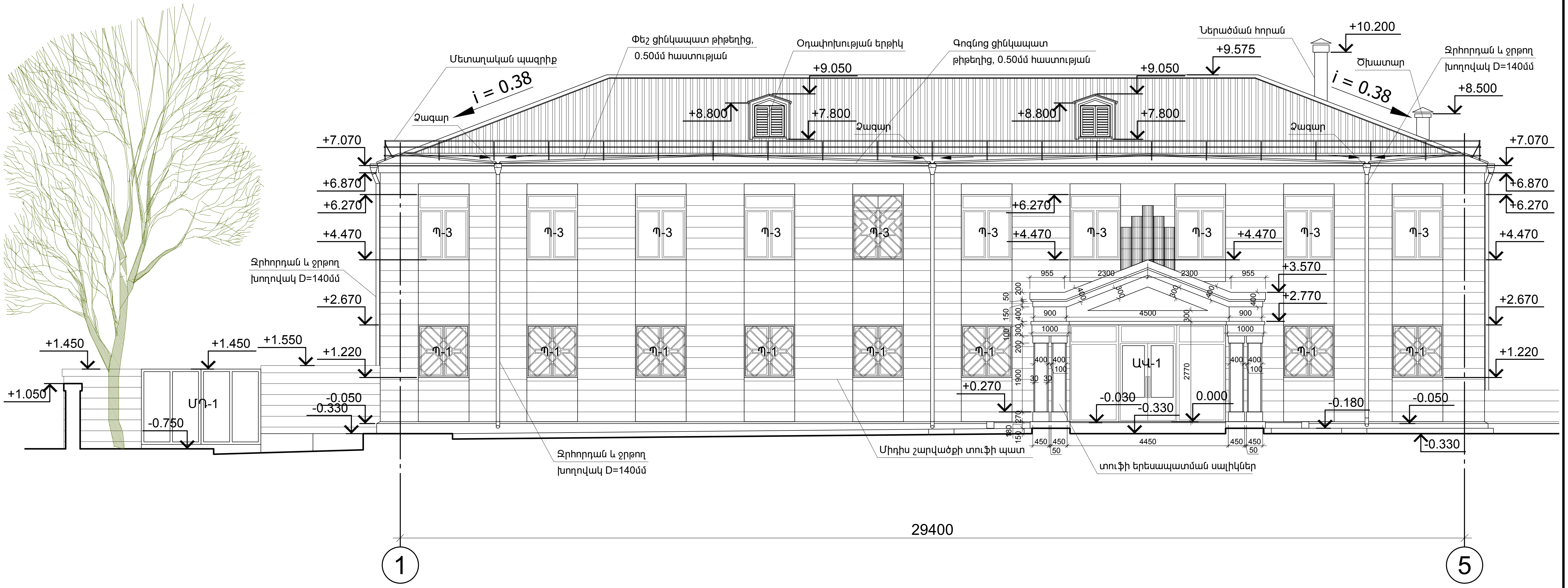


Ծանուցում

1. Շենքի 0.000 պայմանական նիշը ընդունված է վերգետնյա մասի 1-ն հարկի հատակի հարդարման շերտի վերին նիշը, որը համապատասխանում տեղանքի գեոդեզիական հանույթի 1700.40 բացարձակ նիշին:
2. Նախքան դռների,պատուհանների և վիտրաժների պատրաստումը չափել բոլոր բացվածքները

| | | | | | | |
|---|---|---|---|---|---|---|
| | | | | | | ՊԱՏՎԵՐ` ------ №. SPAP II C-3.1.1.d<br>Պատվիրատու1` ՀՀ աշխատանքի և սոցիալական հարցերի նախարարություն<br>Պատվիրատու2` ՀՀ ֆինանսների նախարարության Արտասահմանյա ֆինանսական ծրագրերի կառավարման կենտրոն ՊՀ |
| Փոփ. | Քան. | Թերթ | Փաս.№ | Ստորագր. | Ա/Թ | |
| ՆԳԾ | | Հ.Բաբայան | | | | ԱՄԱՍԻԱՅԻ ՀԱՄԱԼԻՐ ՍՈՑԻԱԼԱԿԱՆ ԾԱՌԱՅՈՒԹՅՈՒՆՆԵՐԻ ՏԱՐԱԾՔԱՅԻՆ ԿԵՆՏՐՈՆ<br>ՀՀ Շիրակի մարզի Ամասիայի համայնք, գ. Ամասիա, Փ. 25, շենք հ. 4 |
| Նախագծեց | | Վ. Մնացականյան | | | | Փուլ: ԱՆ — Թերթ: 23 — Թերթեր: 40 |
| ՆԳԻ | | Ն.Թադևոսյան | | | | |
| ՆԳԿ | | Ն.Թադևոսյան | | | | Ճակատ 1-5<br>M1:100 |
| | | | | | | |
| Ստուգեց | | Հ.Բաբայան | | | | |

Ծ

«ՆՈՐԱՇԵՆ» ՆՏ ԱԿ
Լիցենզիա --- №11343
ՀՀ, ք. Երեւան 0038, Հալաբյան փող. շ. 11, բն. 36
Գործ. հասցե` ՀՀ, ք. Երեւան 0051, Ն.Զարյան փող. շ. 22, h. 12
Հեռ. +(37493)504009
ՆՈՐԱՇԵՆ

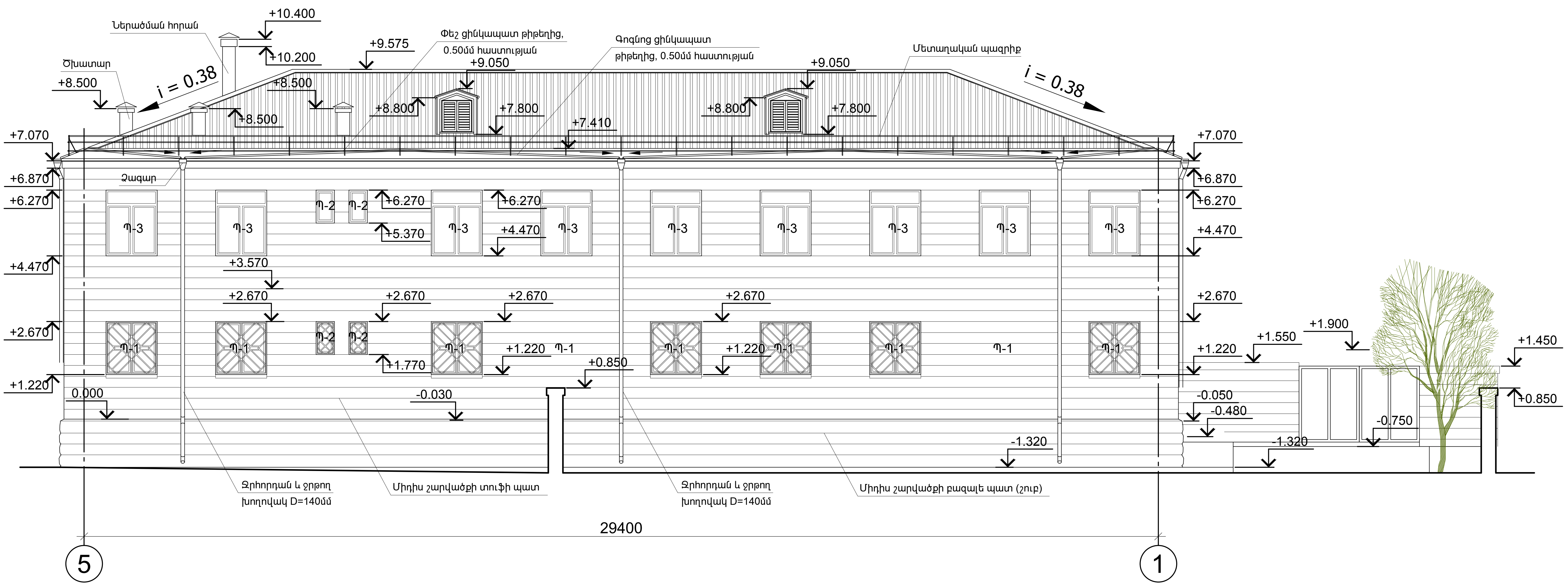


Ծանուցում

1. Շենքի 0.000 պայմանական նիշը ընդունված է վերգետնյա մասի
   1-ն հարկի հատակի հարդարման շերտի վերին նիշը, որը համապատասխանում տեղանքի
   գեոդեզիական հանույթի 1700.40 բացարձակ նիշին:
2. Նախքան դռների,պատուհանների և վիտրաժների պատրաստումը չափել բոլոր բացվածքները

ՊԱՏՎԵՐ` ------ №. SPAP II C-3.1.1.d
Պատվիրատու1` ՀՀ աշխատանքի և սոցիալական հարցերի նախարարություն
Պատվիրատու2` ՀՀ ֆինանսների նախարարության Արտասահմանյա ֆինանսական ծրագրերի կառավարման կենտրոն ՊՀ

Ճ

| Փոփ. | Քան. | Թերթ | Փաստ.№ | Ստորագր. | Ա/Թ |
|---|---|---|---|---|---|
| ՆԳՃ | | Հ.Բաբայան | | | |
| Նախագծեց | | Վ. Մնացականյան | | | |
| ՆԳԻ | | Ն.Թադևոսյան | | | |
| ՆԳԿ | | Ն.Թադևոսյան | | | |
| | | | | | |
| Ստուգեց | | Հ.Բաբայան | | | |

ԱՄԱՍԻԱՅԻ ՀԱՄԱԼԻՐ ՍՈՑԻԱԼԱԿԱՆ ԾԱՌԱՅՈՒԹՅՈՒՆՆԵՐԻ ՏԱՐԱԾՔԱՅԻՆ ԿԵՆՏՐՈՆ
ՀՀ Շիրակի մարզի Ամասիայի համայնք, գ. Ամասիա, Փ. 25, շենք h. 4

| Փուլ | Թերթ | Թերթեր |
|---|---|---|
| ԱՆ | 24 | 40 |

Ճակատ 5-1
M1:100

«ՆՈՐԱՇԵՆ» ՆՏ ԱԿ
Լիցենզիա --- №11343
ՀՀ, ք. Երևան 0038, Հալաբյան փող. շ. 11, բն. 36
Գործ. հասցե` ՀՀ, ք. Երևան 0051, Ն.Զարյան փող. շ. 22, h. 12
Հեռ. +(37493)504009

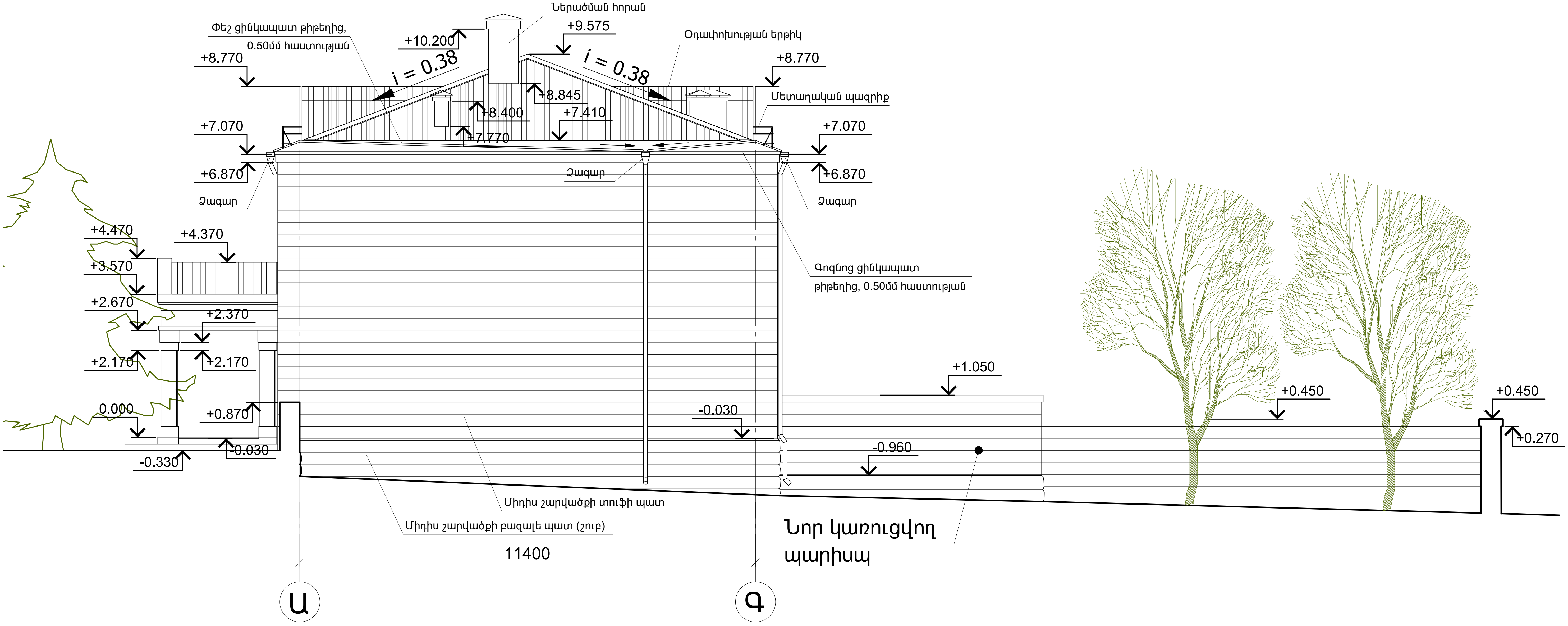


Ծանուցում

1. Շենքի 0.000 պայմանական նիշը ընդունված է վերգետնյա մասի 1-ն հարկի հատակի հարդարման շերտի վերին նիշը, որը համապատասխանում տեղանքի գեոդեզիական հանույթի 1700.40 բացարձակ նիշին:
2. Նախքան դռների,պատուհանների և վիտրաժների պատրաստումը չափել բոլոր բացվածքները

| | | | | | |
|---|---|---|---|---|---|
| | | | | | |
| | | | | | |
| Փոփ. | Քան. | Թերթ | Փաս.№ | Ստորագր. | Ա/Թ |
| ՆԳԾ | | Հ.Բաբայան | | | |
| Նախագծեց | | Վ. Մնացականյան | | | |
| ՆԳԻ | | Ն.Թադևոսյան | | | |
| ՆԳՎ | | Ն.Թադևոսյան | | | |
| | | | | | |
| Ստուգեց | | Հ.Բաբայան | | | |

ՊԱՏՎԵՐ` ------ №. SPAP II C-3.1.1.d
Պատվիրատու1` ՀՀ աշխատանքի և սոցիալական հարցերի նախարարություն
Պատվիրատու2` ՀՀ ֆինանսների նախարարության Արտասահմանյա ֆինանսական ծրագրերի կառավարման կենտրոն ՊՀ

Ճ

ԱՄԱՍԻԱՅԻ ՀԱՄԱԼԻՐ ՍՈՑԻԱԼԱԿԱՆ ԾԱՌԱՅՈՒԹՅՈՒՆՆԵՐԻ ՏԱՐԱԾՔԱՅԻՆ ԿԵՆՏՐՈՆ

ՀՀ Շիրակի մարզի Ամասիայի համայնք, գ. Ամասիա, Փ. 25, շենք հ. 4

| Փուլ | Թերթ | Թերթեր |
|---|---|---|
| ԱՆ | 25 | 40 |

Ճակատ Ա-Գ
M1:100

«ՆՈՐԱՇԵՆ» ՆՏ ԱԿ
Լիցենզիա --- №11343
ՀՀ, ք. Երեւան 0038, Հալաբյան փող. շ. 11, բն. 36
Գործ. հասցե` ՀՀ, ք. Երեւան 0051, Ն.Զարյան փող. շ. 22, հ. 12
Հեռ. +(37493)504009

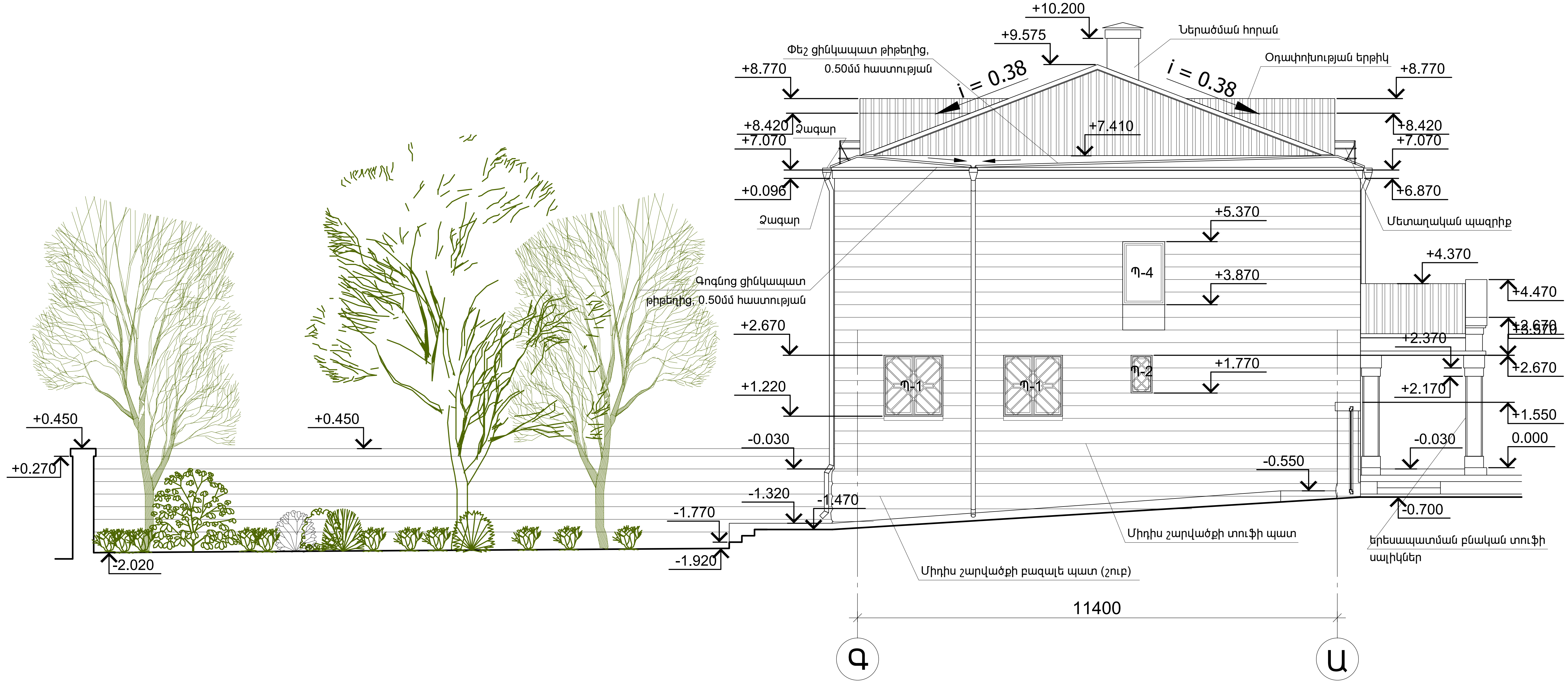


Ծանուցում

1. Շենքի 0.000 պայմանական նիշը ընդունված է վերգետնյա մասի 1-ն հարկի հատակի հարդարման շերտի վերին նիշը, որը համապատասխանում տեղանքի գեոդեզիական հանույթի 1700.40 բացարձակ նիշին:
2. Նախքան դռների,պատուհանների և վիտրաժների պատրաստումը չափել բոլոր բացվածքները

| | | | | | | |
|---|---|---|---|---|---|---|
| | | | | | | ՊԱՏՎԵՐ` ------ №. SPAP II C-3.1.1.d<br>Պատվիրատու1` ՀՀ աշխատանքի և սոցիալական հարցերի նախարարություն<br>Պատվիրատու2` ՀՀ ֆինանսների նախարարության Արտասահմանյա ֆինանսական ծրագրերի կառավարման կենտրոն ՊՀ |
| | | | | | | Ճ |
| Փոփ. | Քան. | Թերթ | Փաս.№ | Ստորագր. | Ա/Թ | |
| ՆԳՃ | | Հ.Բաբայան | | [signature] | | ԱՄԱՍԻԱՅԻ ՀԱՄԱԼԻՐ ՍՈՑԻԱԼԱԿԱՆ ԾԱՌԱՅՈՒԹՅՈՒՆՆԵՐԻ ՏԱՐԱԾՔԱՅԻՆ ԿԵՆՏՐՈՆ<br>ՀՀ Շիրակի մարզի Ամասիայի համայնք, գ. Ամասիա, Փ. 25, շենք h. 4 |
| Նախագծեց | | Վ. Մնացականյան | | [signature] | | Փուլ: ԱՆ; Թերթ: 26; Թերթեր: 40 |
| ՆԳԻ | | Ն.Թադևոսյան | | [signature] | | |
| ՆԳԿ | | Ն.Թադևոսյան | | [signature] | | Ճակատ Գ-Ա<br>M1:100 |
| | | | | | | «ՆՈՐԱՇԵՆ» ՆՏ ԱԿ<br>Լիցենզիա --- №11343<br>ՀՀ, ք. Երեւան 0038, Հալաբյան փող. շ. 11, բն. 36<br>Գործ. հասցե` ՀՀ, ք. Երեւան 0051, Ն.Զարյան փող. շ. 22, h. 12<br>Հեռ. +(37493)504009 |
| Ստուգեց | | Հ.Բաբայան | | [signature] | | |

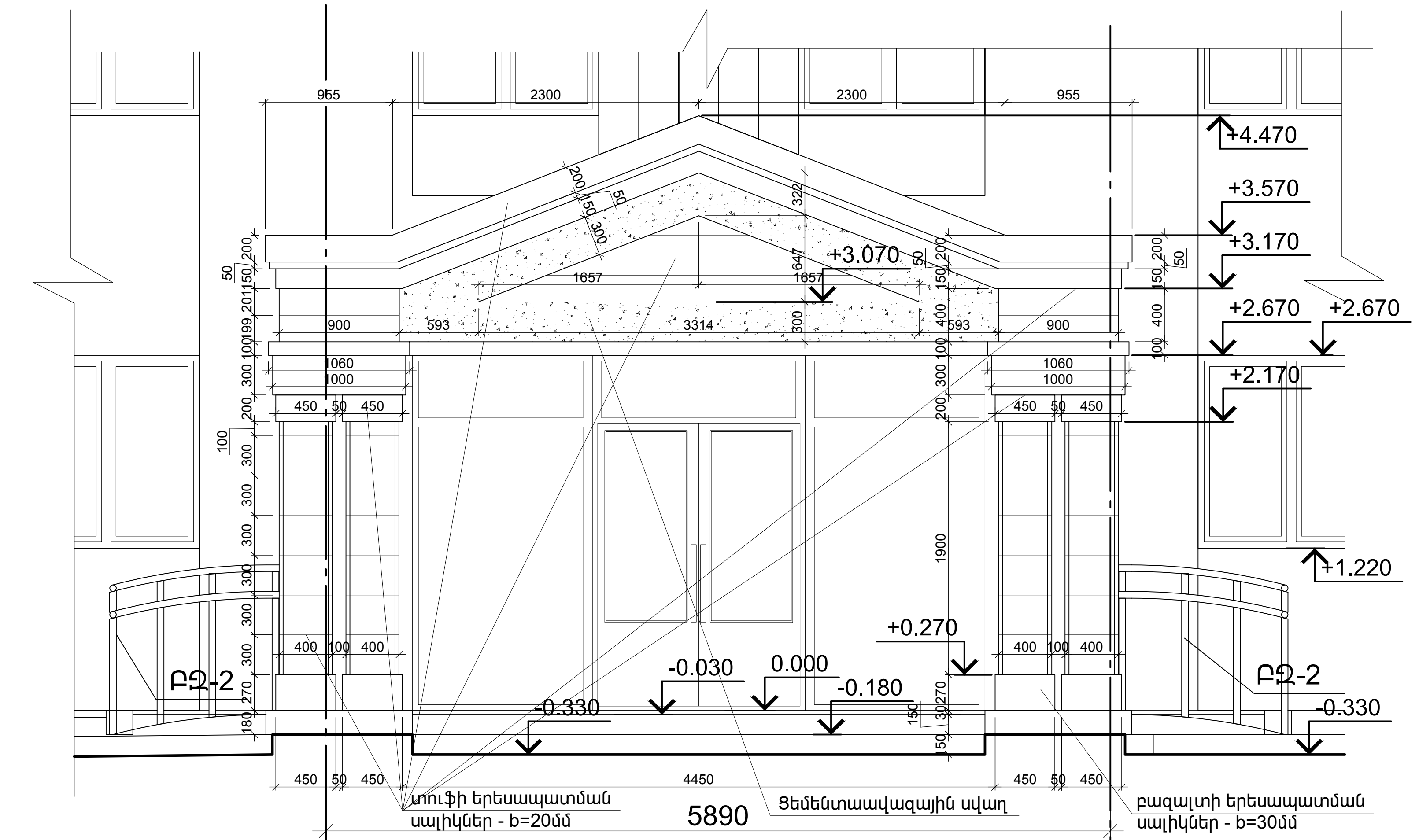


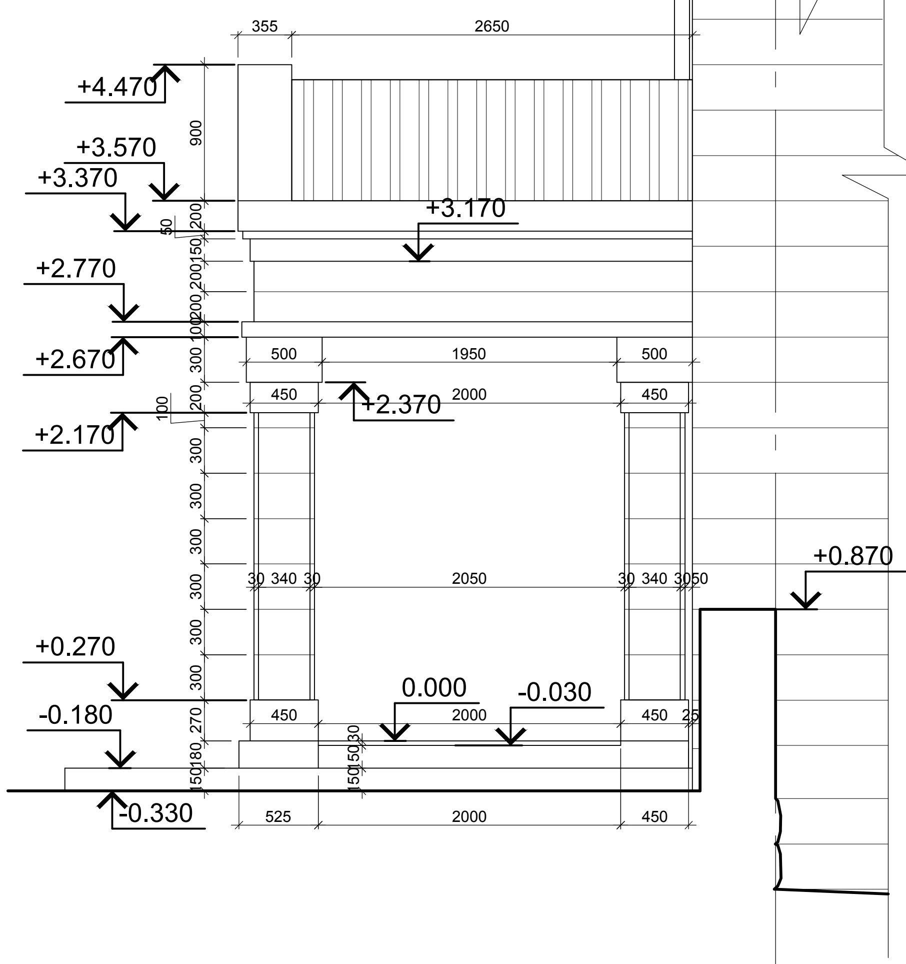


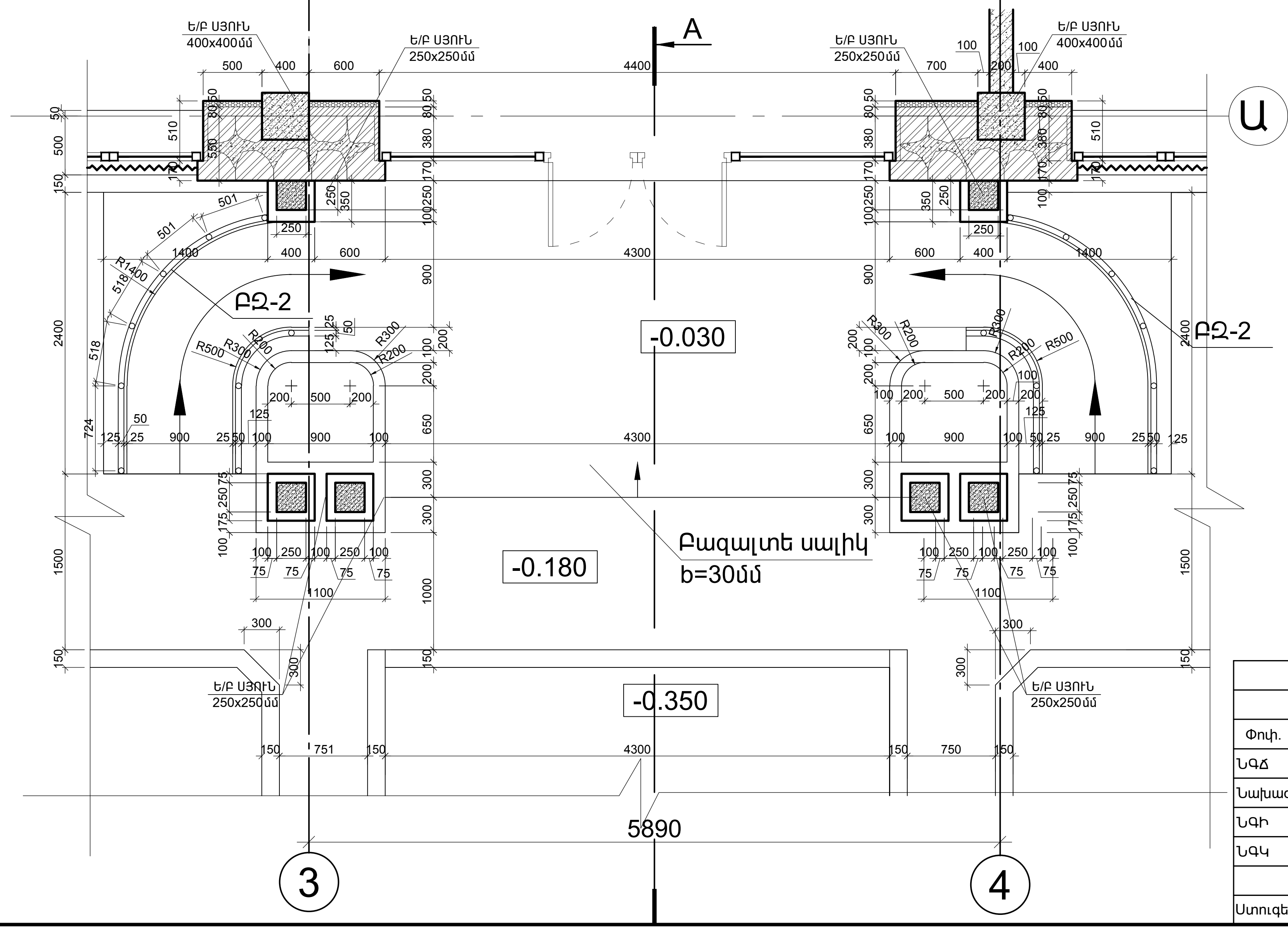


Արտաքին հարդարման նյութեր

- տուֆի երեսապատման սալիկներ /b=20մմ/ --- 25.5մ²
- բազալտի երեսապատման սալիկներ /b=30մմ/ --- 29.6մ²
- ցեմենտաավազային սվաղ - 3.1մ²
- ԲՉ-2 բազիքը իրականացնել մետաղական ստանդարտ հավաքովի էլեմենտներով --- 9.3գմ

| | | | | | | | | | |
|---|---|---|---|---|---|---|---|---|---|
| | | | | | | ՊԱՏՎԵՐ` ------ №. SPAP II C-3.1.1.d<br>Պատվիրատու1` ՀՀ աշխատանքի և սոցիալական հարցերի նախարարություն<br>Պատվիրատու2` ՀՀ ֆինանսների նախարարության Արտասահմանյա ֆինանսական ծրագրերի կառավարման կենտրոն ՊՀ | | | Ճ |
| Փոփ. | Քան. | Թերթ | Փաս.№ | Ստորագր. | Ա/Թ | | | | |
| ՆԳՃ | | Հ.Բաբայան | | | | ԱՄԱՍԻԱՅԻ ՀԱՄԱԼԻՐ ՍՈՑԻԱԼԱԿԱՆ ԾԱՌԱՅՈՒԹՅՈՒՆՆԵՐԻ ՏԱՐԱԾՔԱՅԻՆ ԿԵՆՏՐՈՆ<br>ՀՀ Շիրակի մարզի Ամասիայի համայնք, գ. Ամասիա, Փ. 25, շենք հ. 4 | Փուլ | Թերթ | Թերթեր |
| Նախագծեց | | Վ. Մնացականյան | | | | | ԱՆ | 27 | 40 |
| ՆԳԻ | | Ն.Թադևոսյան | | | | Արտաքին դրսևորման և շքամուտք M1:25 | «ՆՈՐԱՇԵՆ» ՆՏ ԱԿ<br>Լիցենզիա --- №11343<br>ՀՀ, ք. Երեւան 0038, Հալաբյան փող. շ. 11, բն. 36<br>Գործ. հասցե` ՀՀ, ք. Երեւան 0051, Ն.Զարյան փող. շ. 22, հ. 12<br>Հեռ. +(37493)504009 | | |
| ՆԳԿ | | Ն.Թադևոսյան | | | | | | | |
| | | | | | | | | | |
| Ստուգեց | | Հ.Բաբայան | | | | | | | |

## Վիտրաժների հատկավորումը

| Դիրքի նշանը | Վիտրաժների սխեմաները | Որմնանցք լայն. մմ | Որմնանցք բարձ. մմ | Արտադրանք լայն. մմ | Արտադրանք բարձ. մմ | Քանակը (հատ) | Մակերեսը մ² խուլ | Մակերեսը մ² բացվող | Մակերեսը մ² ընդh. | Հարկի համարը |
|---|---|---|---|---|---|---|---|---|---|---|
| ԱՎ-1 | 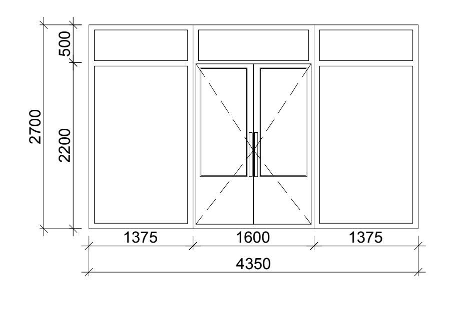 | 4400 | 2720 | 4350 | 2700 | 1 | 8.25 | 3.52 | 11.77 | 1 |
| ՆՎ-1 | 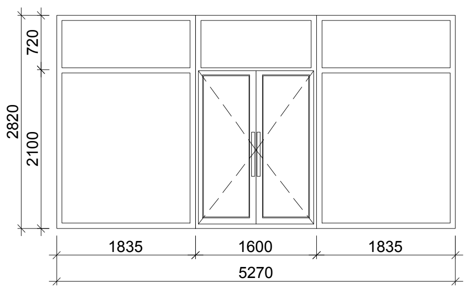 | 5270 | 3000 | 5270 | 2820 | 1 | 11.53 | 3.17 | 14.70 | 1 |

## Պատուհանների հատկավորումը

| Դիրքի նշանը | Պատուհանների սխեմաները | Որմնանցք լայն. մմ | Որմնանցք բարձ. մմ | Արտադրանք լայն. մմ | Արտադրանք բարձ. մմ | Քանակը (հատ) | Մակերեսը մ² խուլ | Մակերեսը մ² բացվող | Մակերեսը մ² ընդh. | Հարկի համարը | Միջատա-պաշտպան ցանց | Քանակը (հատ) |
|---|---|---|---|---|---|---|---|---|---|---|---|---|
| Պ-1 | 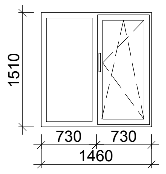 | 1500 | 1550 | 1460 | 1510 | 17 | 18.74 | 18.74 | 37.48 | 1 | 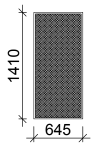 | 17 |
| Պ-2 | 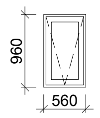 | 600 | 1000 | 560 | 960 | 5 | - | 2.69 | 2.69 | 1, 2 | 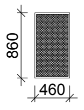 | 5 |
| Պ-3 | 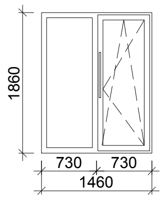 | 1500 | 1900 | 1510 | 1860 | 19 | 27.16 | 27.16 | 54.32 | 2 | 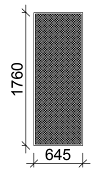 | 19 |
| Պ-4 | 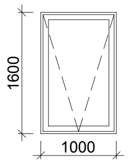 | 1000 | 1600 | 960 | 1560 | 1 | - | 1.50 | 1.50 | 2 | 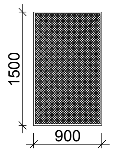 | 1 |

## Դռների հատկավորումը

| Դիրքի նշանը | Դռների սխեմաները | Որմնանցք լայն. մմ | Որմնանցք բարձ. մմ | Դուռ լայն. մմ | Դուռ բարձ. մմ | Քանակը (հատ) | Մակերեսը մ² | Հարկի համարը |
|---|---|---|---|---|---|---|---|---|
| ՆԴ-1<br>ՆԴ-1' | 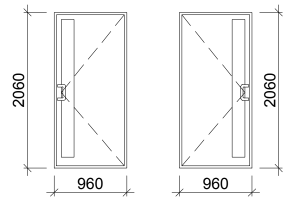 | 1000<br>1000 | 2100<br>2100 | 960<br>960 | 2060<br>2060 | 9<br>7 | 17.8<br>17.8 | 1<br>2 |
| ՆԴ-2 | 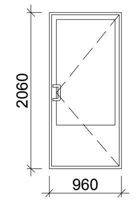 | 1000 | 2100 | 960 | 2060 | 1 | 1.98 | 1 |
| ՆԴ-3<br>ՆԴ-3' | 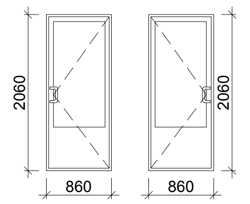 | 900<br>900 | 2100<br>2100 | 860<br>860 | 2060<br>2060 | 4<br>4 | 7.10<br>7.10 | 1<br>2 |
| ՆԴ-4<br>ՆԴ-4' | 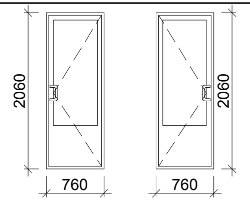 | 800<br>800 | 2100<br>2100 | 760<br>760 | 2060<br>2060 | 4<br>4 | 6.26<br>6.26 | 1<br>2 |
| ՆԴ-5 | 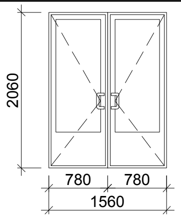 | 1600 | 2100 | 1560 | 2060 | 2 | 6.43 | 1<br>2 |
| ՆԴ-6 | 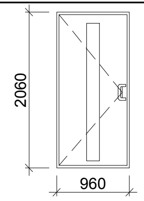 | 1000 | 2100 | 960 | 2060 | 1 | 1.98 | 2 |
| ՄԴ-1 | 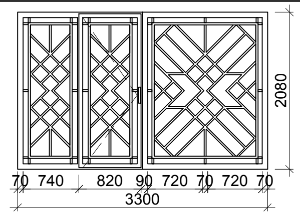 | 3300 | 2100 | 3300 | 2080 | 1 | 6.86 | 1 |

Ներքին դռների տեղադրում --- 72.7մ²
Ներքին վիտրաժների տեղադրում --- 26.5մ²
Պատուհանների տեղադրում --- 96.0մ²
Մետաղական դարպասի տեղադրում --- 6.86մ²

(1) 1-ն հարկ

(2) 2-րդ հարկ

Ծանուցում

1. Շենքի 0.000 պայմանական նիշը ընդունված է վերգետնյա մասի
   1-ն հարկի հատակի հարդարման շերտի վերին նիշը, որը համապատասխանում տեղանքի գեոդեզիական հանույթի 1700.40 բացարձակ նիշին:
2. Նախքան դռների,պատուհանների և վիտրաժների պատրաստումը չափել բոլոր բացվածքները

| | | | | | |
|---|---|---|---|---|---|
| Փոփ. | Քան. | Թերթ | Փաս.№ | Ստորագր. | Ա/Թ |
| ՆԳԾ | | Հ.Բաբայան | | | |
| Նախագծեց | | Վ. Մնացականյան | | | |
| ՆԳԻ | | Ն.Թադևոսյան | | | |
| ՆԳՎ | | Ն.Թադևոսյան | | | |
| Ստուգեց | | Հ.Բաբայան | | | |

ՊԱՏՎԵՐ` ------ №. SPAP II C-3.1.1.d
Պատվիրատու1` ՀՀ աշխատանքի և սոցիալական հարցերի նախարարություն
Պատվիրատու2` ՀՀ ֆինանսների նախարարության Արտասահմանյա ֆինանսական ծրագրերի կառավարման կենտրոն ՊՀ

Ճ

ԱՄԱՍԻԱՅԻ ՀԱՄԱԼԻՐ ՍՈՑԻԱԼԱԿԱՆ ԾԱՌԱՅՈՒԹՅՈՒՆՆԵՐԻ ՏԱՐԱԾՔԱՅԻՆ ԿԵՆՏՐՈՆ

ՀՀ Շիրակի մարզի Ամասիայի համայնք, գ. Ամասիա, Փ. 25, շենք հ. 4

| Փուլ | Թերթ | Թերթեր |
|---|---|---|
| ԱՆ | 28 | 40 |

Պատուհանների, դռների և վիտրաժների հատկավորում

«ՆՈՐԱՇԵՆ» ՆՏ ԱԿ
Լիցենզիա --- №11343
ՀՀ, ք. Երևան 0038, Հալաբյան փող. շ. 11, բն. 36
Գործ. հասցե` ՀՀ, ք. Երևան 0051, Ն.Զարյան փող. շ. 22, հ. 12
Հեռ. +(37493)504009

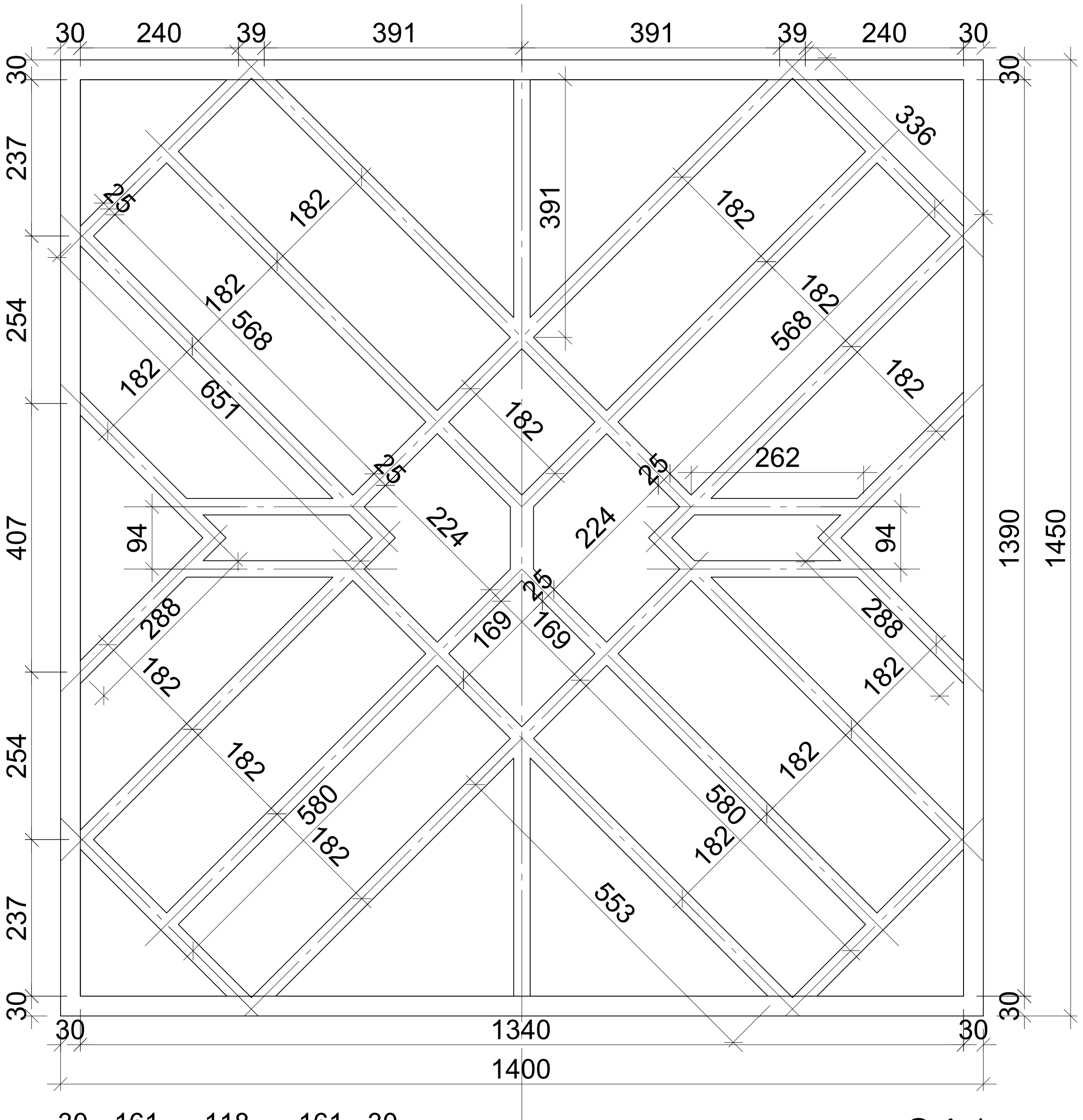


ՊԾ-1

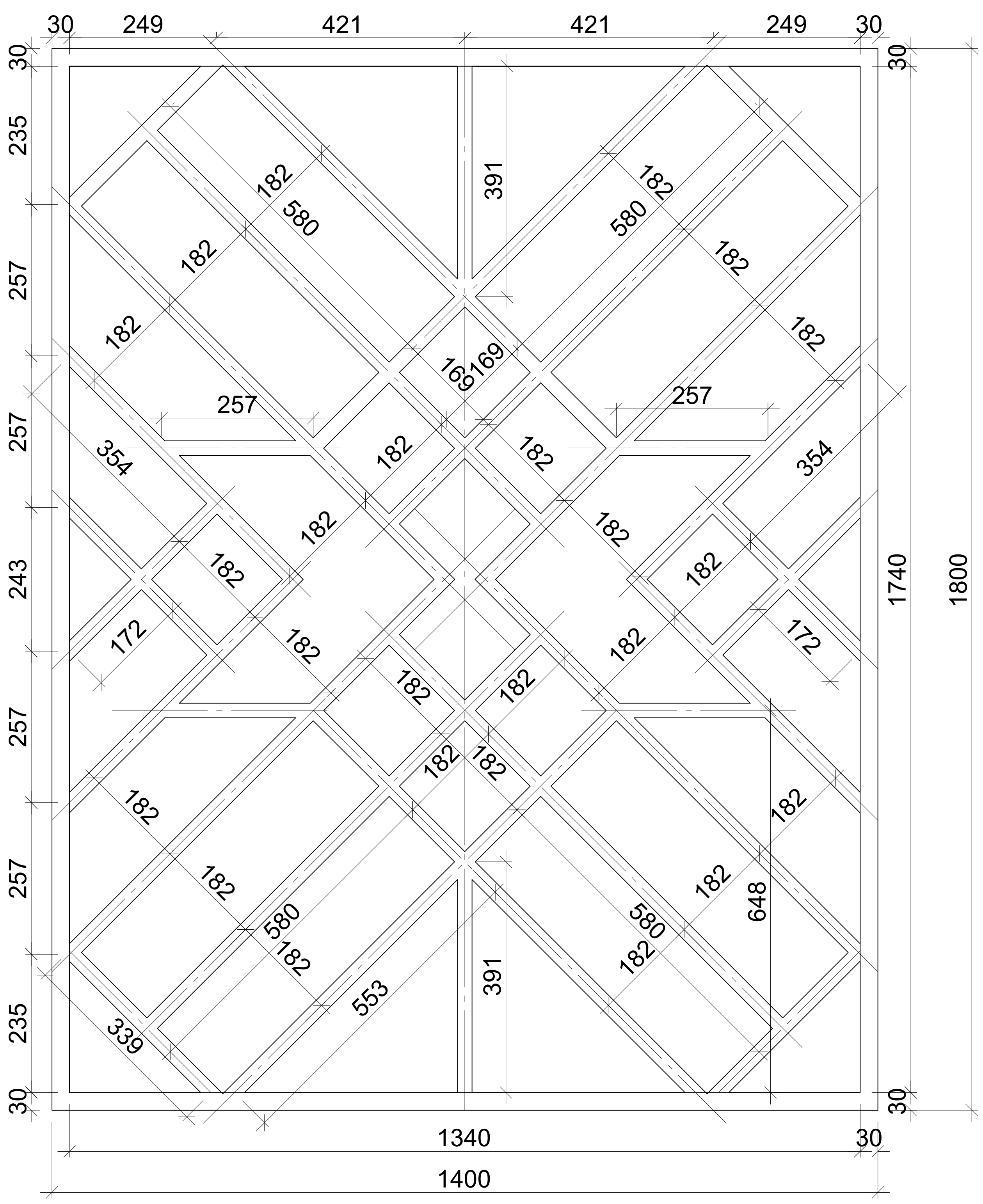


ՊԾ-3

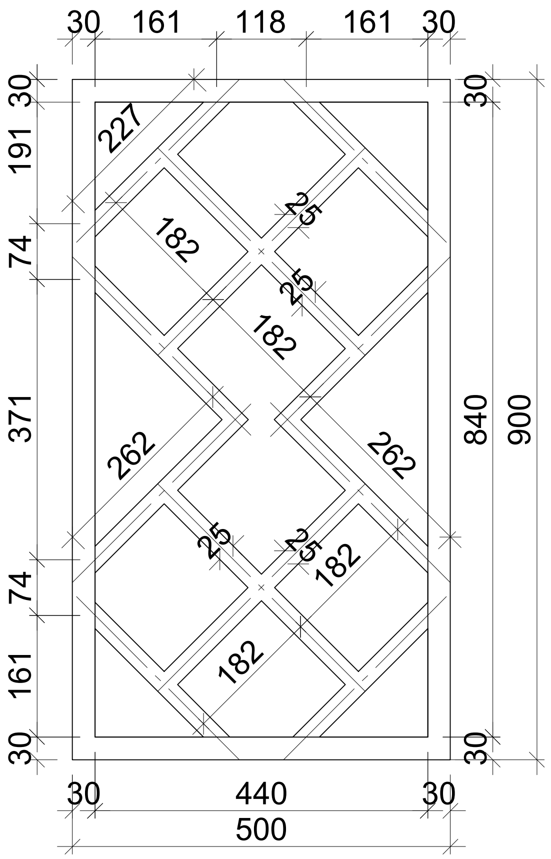


ՊԾ-2

ՊԾ-1

30x30մմ երկաթյա խողովակ - 5.7գմ

25x25մմ երկաթյա խողովակ - 14.9գմ

ՊԾ-2

30x30մմ երկաթյա խողովակ - 2.8գմ

25x25մմ երկաթյա խողովակ - 3.6գմ

ՊԾ-3

30x30մմ երկաթյա խողովակ - 6.4գմ

25x25մմ երկաթյա խողովակ - 18.3գմ

Ծանուցում

1. Բոլոր հավասարակողմ երկաթյա խողովակների պատերի հաստությունը պետք է լինի ոչ պակաս 2.5մմ-ից.
2. Նախքան պատրաստումը չափել բոլոր բացվածքները

| Փոփ. | Քան. | Թերթ | Փաս.№ | Ստորագր. | Ա/Թ |
|---|---|---|---|---|---|
| ՆԳԾ | | Հ.Բաբայան | | | |
| Նախագծեց | | Վ. Մնացականյան | | | |
| ՆԳԻ | | Ն.Թադևոսյան | | | |
| ՆԳԿ | | Ն.Թադևոսյան | | | |
| | | | | | |
| Ստուգեց | | Հ.Բաբայան | | | |

ՊԱՏՎԵՐ` ------ №. SPAP II C-3.1.1.d

Պատվիրատու1` ՀՀ աշխատանքի և սոցիալական հարցերի նախարարություն

Պատվիրատու2` ՀՀ ֆինանսների նախարարության Արտասահմանյա ֆինանսական ծրագրերի կառավարման կենտրոն ՊՀ

Ծ

ԱՄԱՍԻԱՅԻ ՀԱՄԱԼԻՐ ՍՈՑԻԱԼԱԿԱՆ ԾԱՌԱՅՈՒԹՅՈՒՆՆԵՐԻ ՏԱՐԱԾՔԱՅԻՆ ԿԵՆՏՐՈՆ

ՀՀ Շիրակի մարզի Ամասիայի համայնք, գ. Ամասիա, Փ. 25, շենք h. 4

| Փուլ | Թերթ | Թերթեր |
|---|---|---|
| ԱՆ | 29 | 40 |

Պատուհանի ճաղավանդակ
ՊԾ-1, ՊԾ-2,ՊԾ-3

«ՆՈՐԱՇԵՆ» ՆՏ ԱԿ
Լիցենզիա --- №11343
ՀՀ, ք. Երեւան 0038, Հալաբյան փող. շ. 11, բն. 36
Գործ. հասցե` ՀՀ, ք. Երեւան 0051, Ն.Զարյան փող. շ. 22, h. 12
Հեռ. +(37493)504009

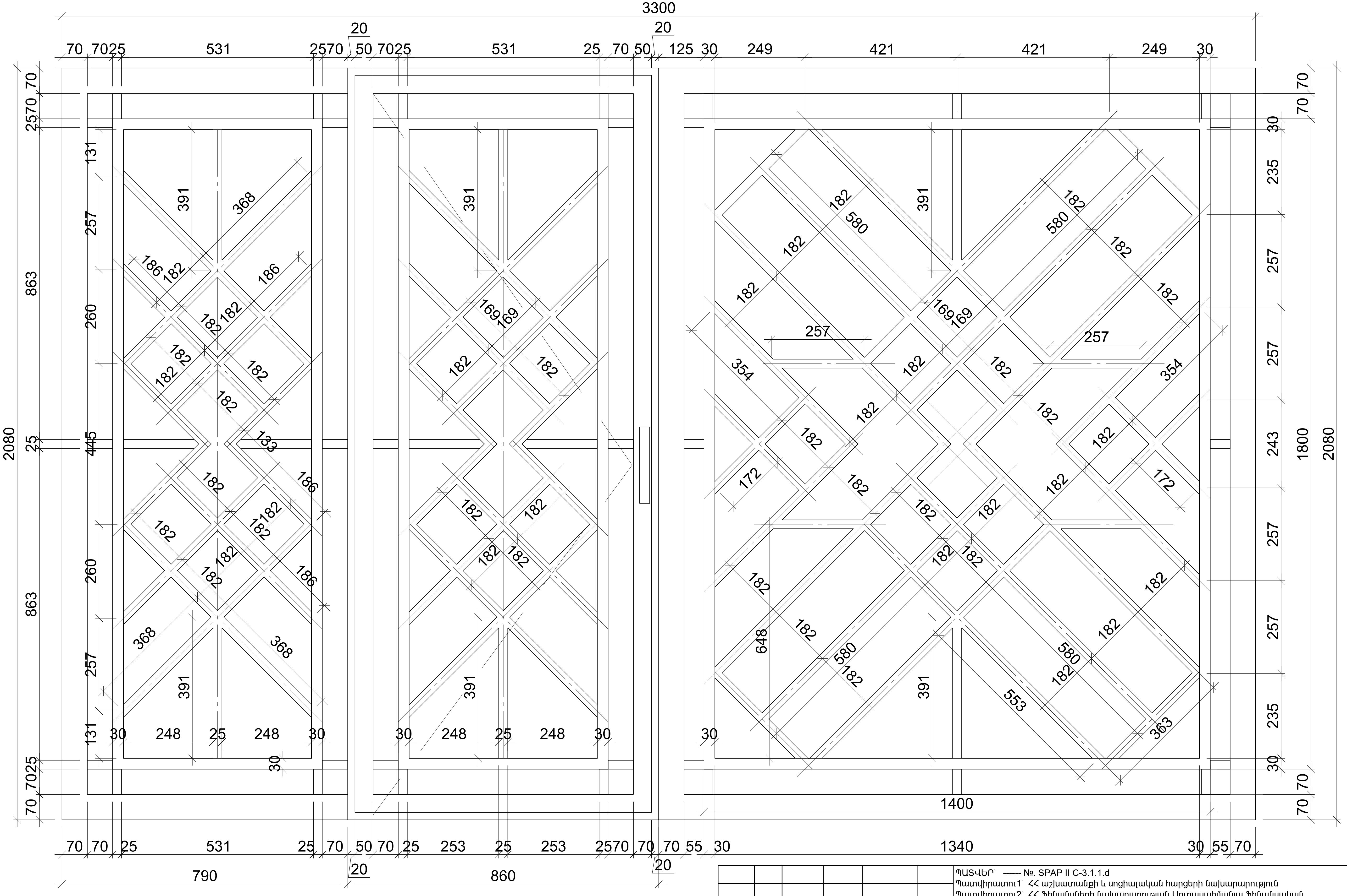


Ծանուցում

30x30մմ երկաթյա խողովակ - 16.8գմ

25x25մմ երկաթյա խողովակ - 32.7գմ

70x70մմ երկաթյա խողովակ - 19.6գմ

Ծանուցում

1. Բոլոր հավասարակողմ երկաթյա խողովակների պատերի հաստությունը պետք է լինի ոչ պակաս 2.5մմ-ից.
2. Նախքան պատրաստումը չափել բոլոր բացվածքները

| Փոփ. | Քան. | Թերթ | Փաս.№ | Ստորագր. | Ա/Թ |
|---|---|---|---|---|---|
| ՆԳԾ | | Հ.Բաբայան | | | |
| Նախագծեց | | Կ. Մնացականյան | | | |
| ՆԳԻ | | Ն.Թադևոսյան | | | |
| ՆԳԿ | | Ն.Թադևոսյան | | | |
| | | | | | |
| Ստուգեց | | Հ.Բաբայան | | | |

ՊԱՏՎԵՐ` ------ №. SPAP II C-3.1.1.d
Պատվիրատու1` ՀՀ աշխատանքի և սոցիալական հարցերի նախարարություն
Պատվիրատու2` ՀՀ ֆինանսների նախարարության Արտասահմանյա ֆինանսական ծրագրերի կառավարման կենտրոն ՊՀ

Ծ

ԱՄԱՍԻԱՅԻ ՀԱՄԱԼԻՐ ՍՈՑԻԱԼԱԿԱՆ ԾԱՌԱՅՈՒԹՅՈՒՆՆԵՐԻ ՏԱՐԱԾՔԱՅԻՆ ԿԵՆՏՐՈՆ
ՀՀ Շիրակի մարզի Ամասիայի համայնք, գ. Ամասիա, Փ. 25, շենք հ. 4

| Փուլ | Թերթ | Թերթեր |
|---|---|---|
| ԱՆ | 30 | 40 |

Մետաղական դարպաս, ՄԴ-1
Մ 1:10

«ՆՈՐԱՇԵՆ» ՆՍ ԱԿ
Լիցենզիա --- №11343
ՀՀ, ք. Երեւան 0038, Հալաբյան փող. շ. 11, բն. 36
Գործ. հասցե` ՀՀ, ք. Երեւան 0051, Ն.Զարյան փող. շ. 22, հ. 12
Հեռ. +(37493)504009

| Փոփ. | Քան. | Թերթ | Փաս.№ | Ստորագր. | Ա/Թ |
|---|---|---|---|---|---|
| ՆԳԾ | | Հ.Բաբայան | | | |
| Նախագծեց | | Վ. Մնացականյան | | | |
| ՆԳԻ | | Ն.Թադևոսյան | | | |
| ՆԳՎ | | Ն.Թադևոսյան | | | |
| Ստուգեց | | Հ.Բաբայան | | | |

ՊԱՏՎԵՐ` ------ №. SPAP II C-3.1.1.d
Պատվիրատու1` ՀՀ աշխատանքի և սոցիալական հարցերի նախարարություն
Պատվիրատու2` ՀՀ ֆինանսների նախարարության Արտասահմանյա ֆինանսական ծրագրերի կառավարման կենտրոն ՊՀ

Ճ

ԱՄԱՍԻԱՅԻ ՀԱՄԱԼԻՐ ՍՈՑԻԱԼԱԿԱՆ ԾԱՌԱՅՈՒԹՅՈՒՆՆԵՐԻ ՏԱՐԱԾՔԱՅԻՆ ԿԵՆՏՐՈՆ
ՀՀ Շիրակի մարզի Ամասիայի համայնք, գ. Ամասիա, Փ. 25, շենք h. 4

| Փուլ | Թերթ | Թերթեր |
|---|---|---|
| ԱՆ | 31 | 40 |

Գլխավոր ճակատի գունային լուծումները
M1:100


«ՆՈՐԱՇԵՆ» ՆՏ ԱԿ
Լիցենզիա --- №11343
ՀՀ, ք. Երեւան 0038, Հալաբյան փող. շ. 11, բն. 36
Գործ. հասցե` ՀՀ, ք. Երեւան 0051, Ն.Զարյան փող. շ. 22, h. 12
Հեռ. +(37493)504009

ՊԱՅՄԱՆԱԿԱՆ ՆՇԱՆՆԵՐ

- Վերակառուցվող երկհականի շենք - 762.5մ²
- Քանդման ենթակա շինություն - 66.65մ²
- Քանդման ենթակա հարթակ - 47.11մ²
- Բարեկարգման ենթակա այգի - 356.75մ²
- Բարեկարգման ենթակա կանաչ տարածք - 233.09մ²
- Քանդման ենթակա արտասանդուղք - 16.04մ²
- Վերանորոգման ենթակա պարիսպ - 172.50մ²
- Քանդման ենթակա մայթ - 112.28մ²
- Բարեկարգման ենթակա ավտոմոտեցում - 114.17մ²
- Բարեկարգման ենթակա տարածք - 34.39մ²

Վերակառուցվող երկհականի շենքի կառուցապատման մակերեսը արտաքին պատերի արտաքին գծով - 381.25մ²

0.13 ՀԱ

| | | | | | |
|---|---|---|---|---|---|
| | | | | | |
| | | | | | |
| Փոփ. | Քան. | Թերթ | Փաս.№ | Ստորագր. | Ա/Թ |
| ՆԳՃ | | Հ.Բաբայան | | | |
| Նախագծեց | | Վ. Մնացականյան | | | |
| ՆԳԻ | | Ն.Թադևոսյան | | | |
| ՆԳԿ | | Ն.Թադևոսյան | | | |
| | | | | | |
| Ստուգեց | | Հ.Բաբայան | | | |

ՊԱՏՎԵՐ` ------ №. SPAP II C-3.1.1.d
Պատվիրատու1` ՀՀ աշխատանքի և սոցիալական հարցերի նախարարություն
Պատվիրատու2` ՀՀ ֆինանսների նախարարության Արտասահմանյա ֆինանսական ծրագրերի կառավարման կենտրոն ՊՀ

Ճ

ԱՄԱՍԻԱՅԻ ՀԱՄԱԼԻՐ ՍՈՑԻԱԼԱԿԱՆ ԾԱՌԱՅՈՒԹՅՈՒՆՆԵՐԻ ՏԱՐԱԾՔԱՅԻՆ ԿԵՆՏՐՈՆ

ՀՀ Շիրակի մարզի Ամասիայի համայնք, գ. Ամասիա, Փ. 25, շենք h. 4

| Փուլ | Թերթ | Թերթեր |
|---|---|---|
| ԱՆ | 32 | 40 |

Գլխավոր հատակագիծ (արդի վիճակ)
M1:100

«ՆՈՐԱՇԵՆ» ՆՏ ԱԿ
Լիցենզիա --- №11343
ՀՀ, ք. Երևան 0038, Հալաբյան փող. շ. 11, բն. 36
Գործ. հասցե` ՀՀ, ք. Երևան 0051, Ն.Զարյան փող. շ. 22, հ. 12
Հեռ. +(37493)504009

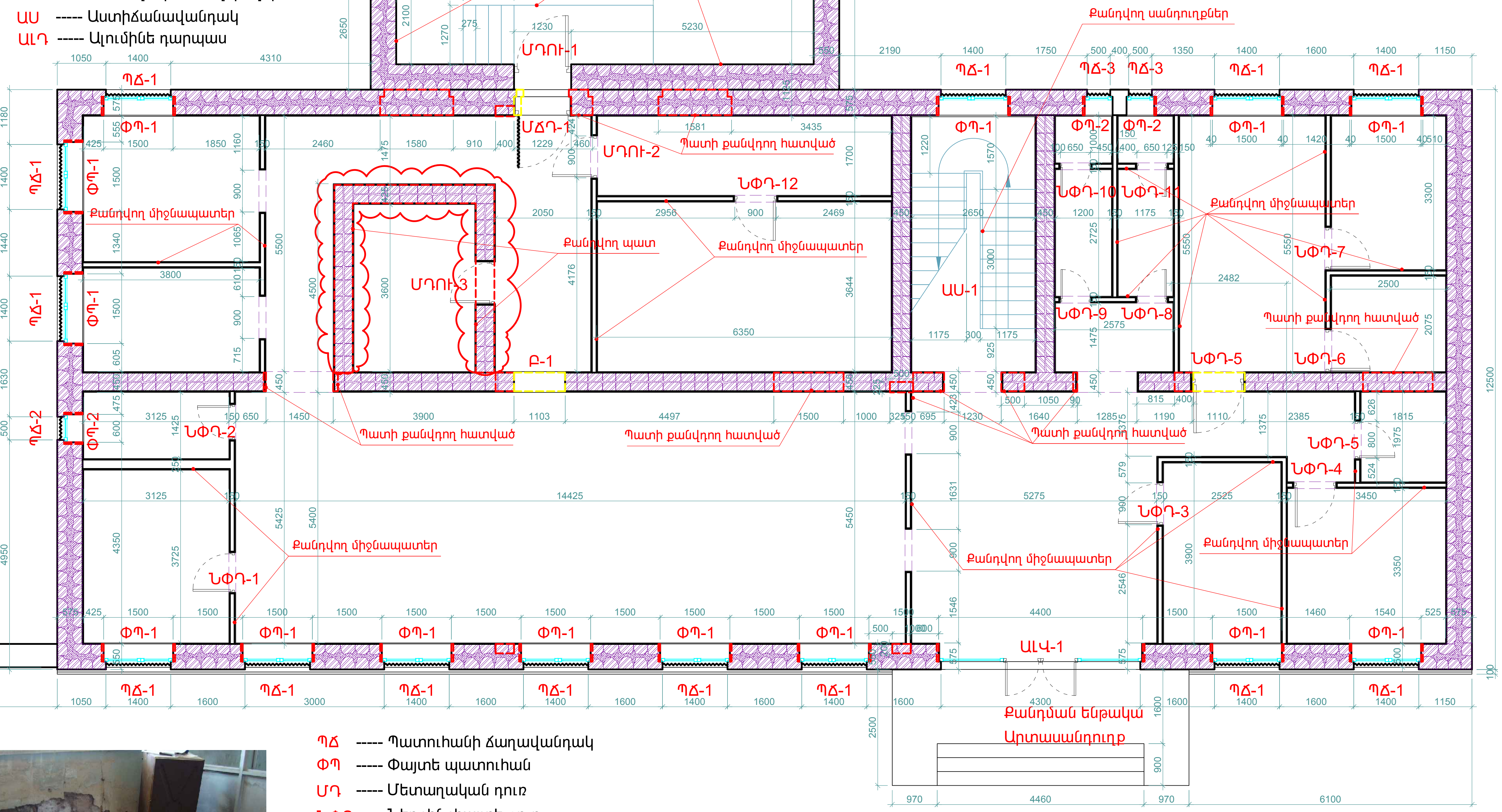

ՊԾ ----- Պատուհանի ծաղավանդակ
ՓՊ ----- Փայտե պատուհան
ՄԴ ----- Մետաղական դուռ
ՆՓԴ ----- Ներքին փայտե դուռ
ՄԾԴ ----- Մետաղական ծաղերով դուռ
ԱԱ ----- Աստիճանավանդակ
ԱԼԴ ----- Ալումինե դարպաս
ՄԱԴ ----- Մետաղական արտաքին դարպաս

Քանդվող պատ

Լրացվող պատ

ՊԱՏՎԵՐ ------ №. SPAP II C-3.1.1.d
Պատվիրատու1 ՀՀ աշխատանքի և սոցիալական հարցերի նախարարություն
Պատվիրատու2 ՀՀ ֆինանսների նախարարության Արտասահմանյա ֆինանսական ծրագրերի կառավարման կենտրոն ՊՀ

| Փոփ. | Քան. | Թերթ | Փաս.№ | Ստորագր. | Ա/Թ |
|---|---|---|---|---|---|
| ՆԳԾ | Հ.Բաբայան | | | | |
| Նախագծեց | Վ. Մնացականյան | | | | |
| ՆԳԻ | Ն.Թադևոսյան | | | | |
| ՆԳՎ | Ն.Թադևոսյան | | | | |
| | | | | | |
| Ստուգեց | Հ.Բաբայան | | | | |

ԱՄԱՍԻԱՅԻ ՀԱՄԱԼԻՐ ՍՈՑԻԱԼԱԿԱՆ ԾԱՌԱՅՈՒԹՅՈՒՆՆԵՐԻ ՏԱՐԱԾՔԱՅԻՆ ԿԵՆՏՐՈՆ
ՀՀ Շիրակի մարզի Ամասիայի համայնք, գ. Ամասիա, Փ. 25, շենք հ. 4

| Փուլ | Թերթ | Թերթեր |
|---|---|---|
| ԱՆ | 33 | 40 |

1-ին հարկի քանդման հատակագիծ
M1:100

«ՆՈՐԱՇԵՆ» ՆՏ ԱԿ
Լիցենզիա --- №11343
ՀՀ, ք. Երևան 0038, Հալաբյան փող. շ. 11, բն. 36
Գործ. հասցե՝ ՀՀ, ք. Երևան 0051,
Ն.Զարյան փող. շ. 22, հ. 12
Հեռ. +(37493)504009

# 1-ին հարկի քանդման ծավալները

## ԴՌՆԵՐԻ ԵՎ ՊԱՏՈՒՀԱՆՆԵՐԻ ՔԱՆԴՄԱՆ ԾԱՎԱԼՆԵՐ

1. Ալյումինե վիտրաժի ապամոնտաժում (ԱԼՎ-1) --- 11.83մ$^2$
2. Մետաղական դարպասի ապամոնտաժում (ՄԴԱ-1) --- 8.33մ$^2$
3. Մետաղական դարպասի ապամոնտաժում (ՄԴԱ-2) --- 11.22մ$^2$
4. Մետաղական դռների ապամոնտաժում (ՄԴՈՒ-1,2,3) --- 6.10մ$^2$
5. Ներքին փայտե դռների քանդում (ՆՓԴ-1,2,3,---11,12) --- 23.94մ$^2$
6. Փայտե պատուհանների քանդում (ՓՊ-1 տիպի 13 հատ) --- 28.34մ$^2$
7. Փայտե պատուհանների քանդում (ՓՊ-2 տիպի 3 հատ) --- 1.56մ$^2$
8. Պատուհանների ճաղավանդակների ապամոնտաժում (ՊՃ-1 տիպի 13 հատ) --- 26.39մ$^2$
9. Պատուհանների ճաղավանդակների ապամոնտաժում (ՊՃ-1 տիպի 3 հատ) --- 1.35մ$^2$

## ՊԱՏԵՐԻ, ՄԻՋՆՈՐՄՆԵՐԻ ՔԱՆԴՄԱՆ ԵՎ ՄԱՔՐՄԱՆ ԾԱՎԱԼՆԵՐ

1. 150մմ-ոց միջնորմների քանդում --- 71.39x3.1=71.36-32.03=39.36մ$^2$
2. 550մմ-ոց ատաքին միդիս շարվածքի տուֆե պատերի և բացվածքների քանդում --- 128.70մ$^2$
3. Կցակառույցի ցոկոլային բազալտե անտաշ միդիս շարվածքի քանդում --- 21.58մ$^2$
4. Կցակառույցի 700մմ-ոց խամքարային բետոնե հիմքերի քանդում h=1.2մ --- 40.08մ$^2$
5. Ներքին 450մմ-ոց երկտակ տուֆե պատերի և բացվածքների եզրային քարերի քանդում --- 43.55մ$^2$
6. Ատաքին տուֆե պատերի և բացվածքների եզրաքարերի արտաքին երեսի մաքրում և
   քանդված կամ շարժվող քարերի տեղահանում--- 256.47մ$^2$
7. Ատաքին տուֆե պատերի և բացվածքների ներքին երեսի 20-40մմ հաստությամբ գաջի սվաղի քանդում --- 248.05մ$^2$
8. Ներքին երկտակ տուֆե պատերի և բացվածքների 20-40մմ հաստությամբ գաջի սվաղի քանդում --- 257.33մ$^2$
9. Պարիսպի տուֆե պատերի արտաքին երեսի մաքրում և քանդված կամ շարժվող քարերի տեղահանում --- 182.44մ$^2$
10. Հիմնական շենքի ցոկոլային բազալտե անտաշ քանդված կամ շարժվող քարերի տեղահանում --- 101.5մ$^2$

## ԱՌԱՍՏԱՂՆԵՐԻ ՔԱՆԴՄԱՆ, ՄԱՔՐՄԱՆ ԾԱՎԱԼՆԵՐ

1. Կցակառույցի երկաթբետոնե հավաքովի ծածկի քանդում --- 53.90մ$^2$
2. Հիմնական շենքի գլխավոր մուտքի կախովի ծածկի.
   - մետաղական թիթեղի և փայտե կավարամածի քանդում --- 7.15մ$^2$
   - եզրային 200մմ հաստության երկաթբետոնե հեծանի քանդում --- 7.74մ$^2$
   - երկաթբետոնե ծածկի քանդում --- 5.40մ$^2$
3. Հիմնական շենքի առաստաղի 20-40մմ հաստությամբ գաջի սվաղի քանդում --- 317.63մ$^2$

## ՀԱՏԱԿՆԵՐԻ ՔԱՆԴՄԱՆ ԾԱՎԱԼՆԵՐ

1. Հիմնական շենքի մանրահատակի, կերամիկական սալիկների և շլաքաբետոնի
   - 100-150մմ հաստությամբ շերտի քանդում --- 322.01մ$^2$
2. Կցակառույցի 100-150մմ-ոց բետոնային հատակի քանդում --- 51.37մ$^2$
3. Կցակառույցի /h=75սմ/ սանդղահարթակի քանդում --- 5.88մ$^2$
4. Հիմնական աստիճանավանդակի աստիճանաքարերի ապամոնտաժում --- 7.9մ$^2$
5. Հիմնական /h=40սմ/ արտաասանդուղքի քանդում --- 16.0մ$^2$
6. Կցակառույցի և հարակից հարթակի հողային շերտի քանդում --- 103.50մ$^2$

## ՔԱՆԴՄԱՆ ԱՅԼ ԱՇԽԱՏԱՆՔՆԵՐ

1. Գոյություն ունեցող եզրաքարերի քանդում --- 72մ
2. Ասֆալտապատ մայթերի քանդում --- 112.28մ$^2$
3. Կոյուղու արտաքիին հորերի քանդում --- 3 հատ
3. Կոյուղու արտաքիին գծերի քանդում --- 52.0մ
4. Զուգարանակոնքերի ապամոնտաժում --- 3հատ
5. Լվացարանների ապամոնտաժում --- 3հատ

| | | | | | |
|---|---|---|---|---|---|
| | | | | | |
| | | | | | |
| Փոփ. | Քան. | Թերթ | Փաս.№ | Ստորագր. | Ա/Թ |
| ՆԳՃ | | Հ.Բաբայան | | | |
| Նախագծեց | | Վ. Մնացականյան | | | |
| ՆԳԻ | | Ն.Թադևոսյան | | | |
| ՆԳԿ | | Ն.Թադևոսյան | | | |
| | | | | | |
| Ստուգեց | | Հ.Բաբայան | | | |

ՊԱՏՎԵՐ` ------ №. SPAP II C-3.1.1.d
Պատվիրատու1` ՀՀ աշխատանքի և սոցիալական հարցերի նախարարություն
Պատվիրատու2` ՀՀ ֆինանսների նախարարության Արտասահմանյա ֆինանսական ծրագրերի կառավարման կենտրոն ՊՀ

Ճ

ԱՄԱՍԻԱՅԻ ՀԱՄԱԼԻՐ ՍՈՑԻԱԼԱԿԱՆ ԾԱՌԱՅՈՒԹՅՈՒՆՆԵՐԻ ՏԱՐԱԾՔԱՅԻՆ ԿԵՆՏՐՈՆ
ՀՀ Շիրակի մարզի Ամասիայի համայնք, գ. Ամասիա, Փ. 25, շենք հ. 4

| Փուլ | Թերթ | Թերթեր |
|---|---|---|
| ԱՆ | 34 | 40 |

1-ին հարկի քանդման ծավալները

«ՆՈՐԱՇԵՆ» ՆՏ ԱԿ
Լիցենզիա --- №11343
ՀՀ, ք. Երևան 0038, Հալաբյան փող. շ. 11, բն. 36
Գործ. հասցե` ՀՀ, ք. Երևան 0051,
Ն.Զարյան փող. շ. 22, հ. 12
Հեռ. +(37493)504009

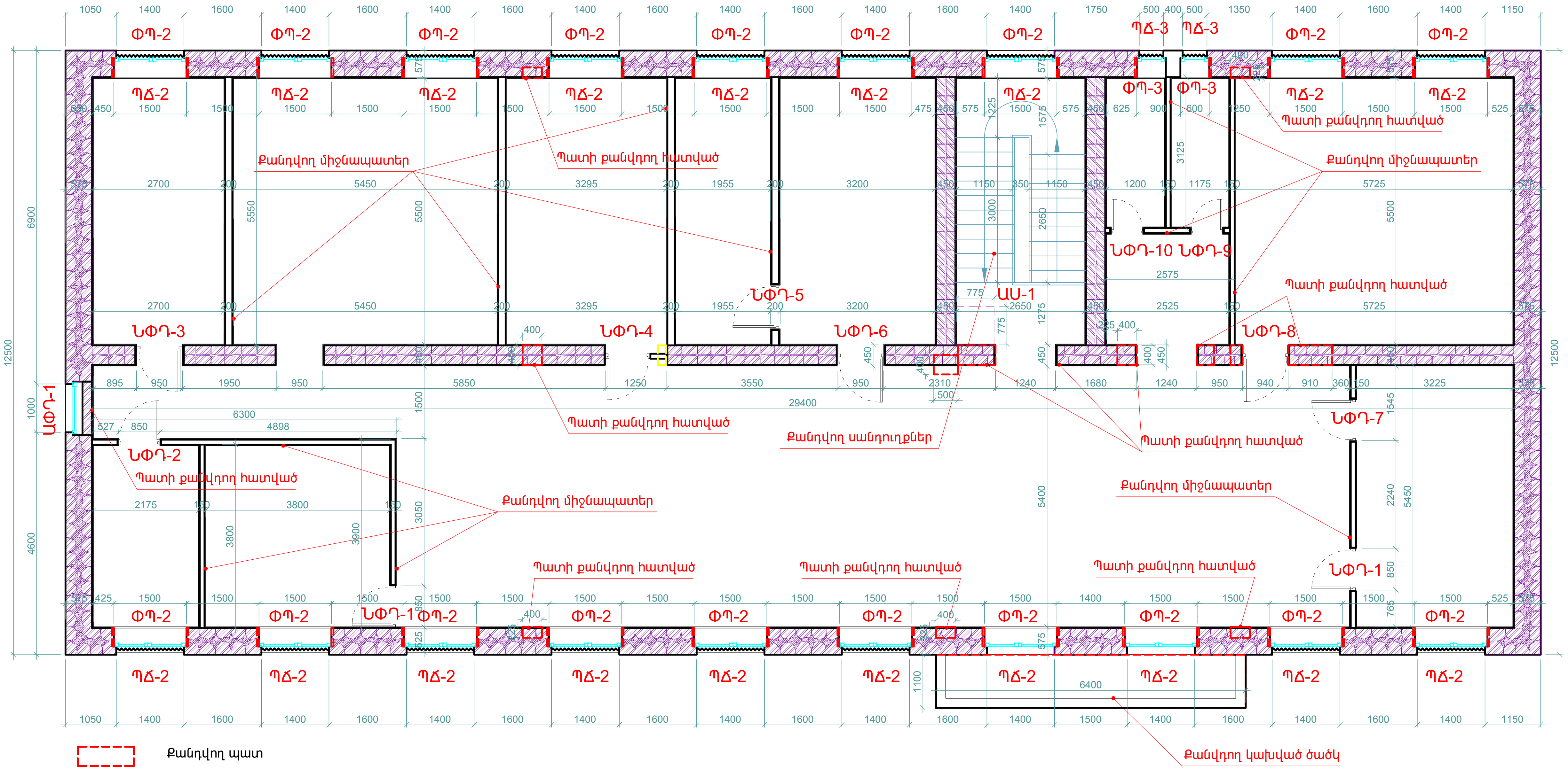


Քանդվող պատ

Լրացվող պատ

ՊՃ ----- Պատուհանի ճաղավանդակ
ՓՊ ----- Փայտե պատուհան
ՄԴ ----- Մետաղական դուռ
ՆՓԴ----- Ներքին փայտե դուռ
ՄՃԴ ----- Մետաղական ճաղերով դուռ
ԱՍ ----- Աստիճանավանդակ
ԱԼԴ ----- Ալումինե դարպաս

| | | | | | |
|---|---|---|---|---|---|
| | | | | | |
| | | | | | |
| Փոփ. | Քան. | Թերթ | Փաս.№ | Ստորագր. | Ա/Թ |
| ՆԳՃ | | Հ.Բաբայան | | | |
| Նախագծեց | | Վ. Մնացականյան | | | |
| ՆԳԻ | | Ն.Թադևոսյան | | | |
| ՆԳԿ | | Ն.Թադևոսյան | | | |
| | | | | | |
| Ստուգեց | | Հ.Բաբայան | | | |

ՊԱՏՎԵՐ` ------ №. SPAP II C-3.1.1.d
Պատվիրատու1` ՀՀ աշխատանքի և սոցիալական հարցերի նախարարություն
Պատվիրատու2` ՀՀ ֆինանսների նախարարության Արտասահմանյա ֆինանսական ծրագրերի կառավարման կենտրոն ՊՀ

ՃԼ

## ԱՄԱՍԻԱՅԻ ՀԱՄԱԼԻՐ ՍՈՑԻԱԼԱԿԱՆ ԾԱՌԱՅՈՒԹՅՈՒՆՆԵՐԻ ՏԱՐԱԾՔԱՅԻՆ ԿԵՆՏՐՈՆ

ՀՀ Շիրակի մարզի Ամասիայի համայնք, գ. Ամասիա, Փ. 25, շենք հ. 4

| Փուլ | Թերթ | Թերթեր |
|---|---|---|
| ԱՆ | 35 | 40 |

2-րդ հարկի քանդման հատակագիծ
M1:100


«ՆՈՐԱՇԵՆ» ՆՏ ԱԿ
Լիցենզիա --- №11343
ՀՀ, ք. Երեւան 0038, Հալաբյան փող. 2. 11, բն. 36
Գործ. հասցե` ՀՀ, ք. Երեւան 0051, Ն.Զարյան փող. 2. 22, հ. 12
Հեռ. +(37493)504009

## ԴՌՆԵՐԻ ԵՎ ՊԱՏՈՒՀԱՆՆԵՐԻ ՔԱՆԴՄԱՆ ԾԱՎԱԼՆԵՐ

1. Ներքին փայտե դռների քանդում (ՆՓԴ-1,2,3,-----,9,10) --- 18.48մ$^2$
2. Փայտե պատուհանների քանդում (ՓՊ-2 տիպի 19 հատ) --- 50.92մ$^2$
3. Փայտե պատուհանների քանդում (ՓՊ-3 տիպի 2 հատ) --- 1.04մ$^2$
4. Պատուհանների ճաղավանդակների ապամոնտաժում (ՊՃ-2 տիպի 19 հատ) --- 47.88մ$^2$
5. Պատուհանների ճաղավանդակների ապամոնտաժում (ՊՃ-3 տիպի 2 հատ) --- 0.90մ$^2$
6. Արտաքին փայտե դռան քանդում (ԱՓԴ-1) --- 2.10մ$^2$

## ՊԱՏԵՐԻ, ՄԻՋՆՈՐՄՆԵՐԻ ՔԱՆԴՄԱՆ ԵՎ ՄԱՔՐՄԱՆ ԾԱՎԱԼՆԵՐ

1. 150մմ-ոց միջնորմների քանդում --- 164.44մ$^2$
2. 550մմ-ոց ատաքին միդիս շարվածքի տուֆե պատերի և բացվածքների քանդում --- 15.5մ$^2$
3. Ներքին 450մմ-ոց երկտակ տուֆե պատերի և բացվածքների եզրային քարերի քանդում --- 10.5մ$^2$
4. Ատաքին տուֆե պատերի և բացվածքների եզրաքարերի արտաքին երեսի մաքրում և քանդված կամ շարժվող քարերի տեղահանում--- 278.55մ$^2$
7. Ատաքին տուֆե պատերի և բացվածքների ներքին երեսի 20-40մմ հաստությամբ գաջի սվաղի քանդում --- 237.23մ$^2$
8. Ներքին երկտակ տուֆե պատերի և բացվածքների 20-40մմ հաստությամբ գաջի սվաղի քանդում --- 200.33մ$^2$
9. Քիվի քանդում /h=180մմ/ --- 86.4գմ

## ԱՌԱՍՏԱՂՆԵՐԻ ՔԱՆԴՄԱՆ, ՄԱՔՐՄԱՆ ԾԱՎԱԼՆԵՐ

1. Հիմնական շենքի առաստաղի 20-40մմ հաստությամբ գաջի սվաղի քանդում --- 318.9մ$^2$

## ՀԱՏԱԿՆԵՐԻ ՔԱՆԴՄԱՆ ԾԱՎԱԼՆԵՐ

1. Հիմնական շենքի մանրահատակի, կերամիկական սալիկների և շլաքաբետոնի
 - 100մմ հաստությամբ շերտի քանդում --- 300.35մ$^2$
1. Հիմնական շենքի տանիքի կերամզիտային շերտի մաքրում /150մմ/ --- 335.3մ$^2$

## ՏԱՆԻՔԻ ՔԱՆԴՄԱՆ ԾԱՎԱԼՆԵՐ

1. Հիմնական շենքի տանիք --- 408.43մ$^2$.
 - ազբոցեմենտային ծածկույթի կարերը փակող մետաղական թիթեղի ապամոնտաժում--- 56.42գմ
 - շենքի տանիքի ազբոցեմենտային ծածկույթի ապամոնտաժում --- 408.43մ$^2$
 - կավարամածի տախտակների քանդում /120x50սմ, քայլը 700մմ/
 - ծպեղնաոտքերի քանդում /140x70սմ, քայլը 1100մմ/
 - թեքանների քանդում /120x70սմ, քայլը 1100մմ/
 - ծայրակցորդների քանդում /80x50սմ, քայլը 1100մմ/
 - կանգնակների քանդում /140x140սմ/
 - որմնափայտերի քանդում /100x100սմ/
 - եզրային տախտակների քանդում /150x50սմ, 6 շարք/
2. Կցակառույցի տանիքի քանդում --- 47.7մ$^2$.

## ՔԱՆԴՄԱՆ ԱՅԼ ԱՇԽԱՏԱՆՔՆԵՐ

1. Աստիճանավանդակի մետաղե ճաղաճարի ապամոնտաժում --- 8.3գմ
2. Զուգարանակոնքերի ապամոնտաժում --- 2հատ
3. Լվացարանների ապամոնտաժում --- 2հատ
4. Ազբոցեմենտե օդափոխության /R=75մմ/ ազբոցեմենտե խողովակների ապամոնտաժում --- 26 հատ

| | | | | | |
|---|---|---|---|---|---|
| Փոփ. | Քան. | Թերթ | Փաս.№ | Ստորագր. | Ա/Թ |
| ՆԳՃ | | Հ.Բաբայան | | | |
| Նախագծեց | | Վ. Մնացականյան | | | |
| ՆԳԻ | | Ն.Թադևոսյան | | | |
| ՆԳԿ | | Ն.Թադևոսյան | | | |
| | | | | | |
| Ստուգեց | | Հ.Բաբայան | | | |

ՊԱՏՎԵՐ` ------ №. SPAP II C-3.1.1.d
Պատվիրատու1` ՀՀ աշխատանքի և սոցիալական հարցերի նախարարություն
Պատվիրատու2` ՀՀ ֆինանսների նախարարության Արտասահմանյա ֆինանսական ծրագրերի կառավարման կենտրոն ՊՀ

Ճ

ԱՄԱՍԻԱՅԻ ՀԱՄԱԼԻՐ ՍՈՑԻԱԼԱԿԱՆ ԾԱՌԱՅՈՒԹՅՈՒՆՆԵՐԻ ՏԱՐԱԾՔԱՅԻՆ ԿԵՆՏՐՈՆ
ՀՀ Շիրակի մարզի Ամասիայի համայնք, գ. Ամասիա, Փ. 25, շենք հ. 4

| Փուլ | Թերթ | Թերթեր |
|---|---|---|
| ԱՆ | 36 | 40 |

2-րդ հարկի քանդման ծավալները

«ՆՈՐԱՇԵՆ» ՆՏ ԱԿ
Լիցենզիա --- №11343
ՀՀ, ք. Երևան 0038, Հալաբյան փող. շ. 11, բն. 36
Գործ. հասցե` ՀՀ, ք. Երևան 0051, Ն.Զարյան փող. շ. 22, հ. 12
Հեռ. +(37493)504009
ՆՈՐԱՇԵՆ

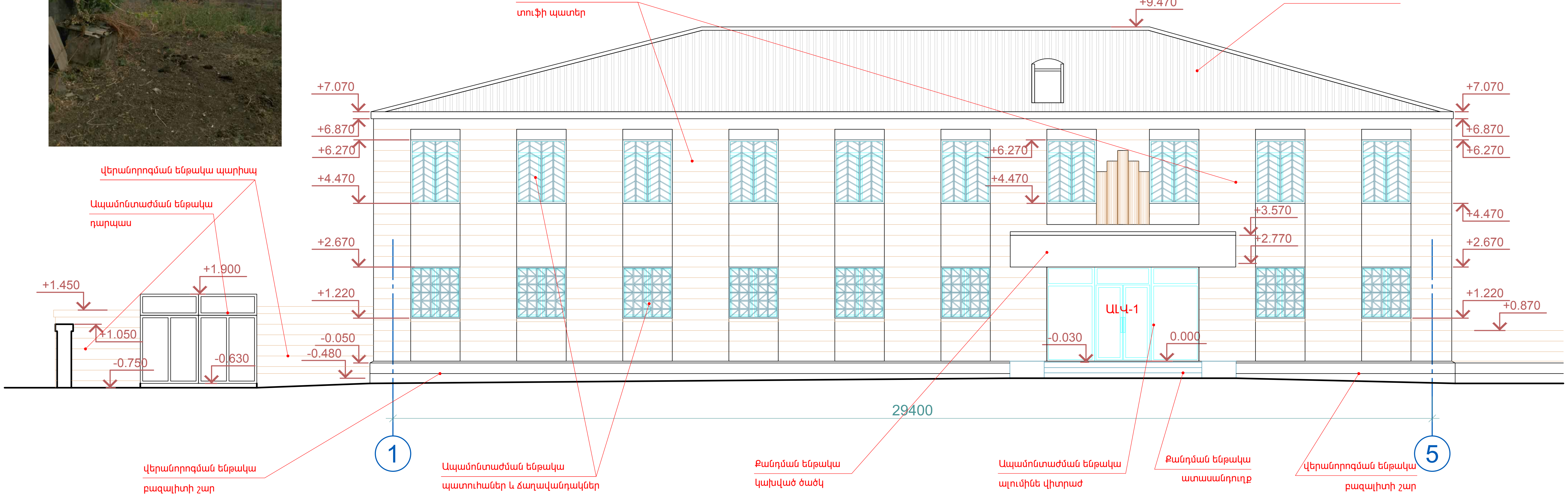

| | | | | | | |
|---|---|---|---|---|---|---|
| | | | | | | ՊԱՏՎԵՐ` ------ №. SPAP II C-3.1.1.d<br>Պատվիրատու1` ՀՀ աշխատանքի և սոցիալական հարցերի նախարարություն<br>Պատվիրատու2` ՀՀ ֆինանսների նախարարության Արտասահմանյա ֆինանսական ծրագրերի կառավարման կենտրոն ՊՀ |
| | | | | | | |
| Փոփ. | Քան. | Թերթ | Փաս.№ | Ստորագր. | Ա/Թ | |
| ՆԳՃ | | Հ.Բաբայան | | | | |
| Նախագծեց | | Վ. Մնացականյան | | | | |
| ՆԳԻ | | Ն.Թադևոսյան | | | | |
| ՆԳԿ | | Ն.Թադևոսյան | | | | |
| | | | | | | |
| Ստուգեց | | Հ.Բաբայան | | | | |

ՃԼ

ԱՄԱՍԻԱՅԻ ՀԱՄԱԼԻՐ ՍՈՑԻԱԼԱԿԱՆ ԾԱՌԱՅՈՒԹՅՈՒՆՆԵՐԻ ՏԱՐԱԾՔԱՅԻՆ ԿԵՆՏՐՈՆ

ՀՀ Շիրակի մարզի Ամասիայի համայնք, գ. Ամասիա, Փ. 25, շենք հ. 4

| Փուլ | Թերթ | Թերթեր |
|---|---|---|
| ԱՆ | 37 | 40 |

Քանդման և վերանոգման ճակատ 1-5

M1:100

«ՆՈՐԱՇԵՆ» ՆՏ ԱԿ
Լիցենզիա --- №11343
ՀՀ, ք. Երևան 0038, Հալաբյան փող. 2. 11, բն. 36
Գործ. հասցե` ՀՀ, ք. Երևան 0051,
Ն.Զարյան փող. 2. 22, h. 12
Հեռ. +(37493)504009

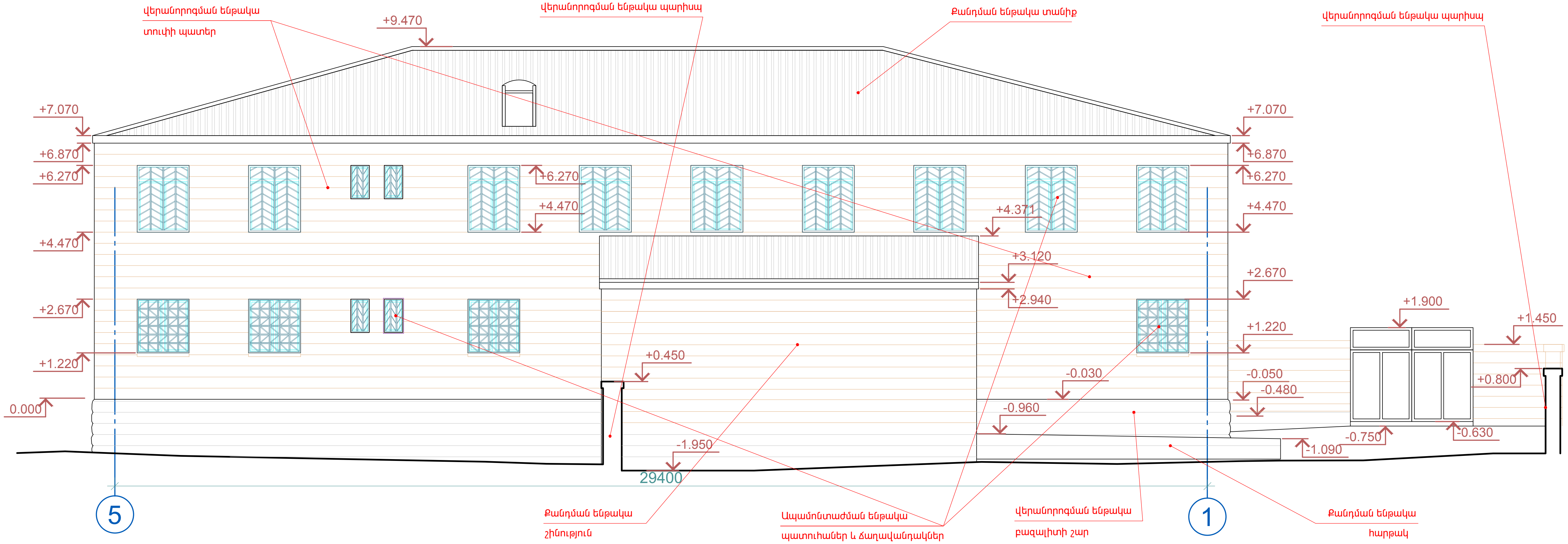

| | | | | | |
|---|---|---|---|---|---|
| | | | | | |
| | | | | | |
| Փոփ. | Քան. | Թերթ | Փաս.№ | Ստորագր. | Ա/Թ |
| ՆԳԾ | | Հ.Բաբայան | | | |
| Նախագծեց | | Վ. Մնացականյան | | | |
| ՆԳԻ | | Ն.Թադևոսյան | | | |
| ՆԳԿ | | Ն.Թադևոսյան | | | |
| | | | | | |
| Ստուգեց | | Հ.Բաբայան | | | |

ՊԱՏՎԵՐ` ------ №. SPAP II C-3.1.1.d

ՃԼ

Պատվիրատու1` ՀՀ աշխատանքի և սոցիալական հարցերի նախարարություն

Պատվիրատու2` ՀՀ ֆինանսների նախարարության Արտասահմանյա ֆինանսական ծրագրերի կառավարման կենտրոն ՊՀ

ԱՄԱՍԻԱՅԻ ՀԱՄԱԼԻՐ ՍՈՑԻԱԼԱԿԱՆ ԾԱՌԱՅՈՒԹՅՈՒՆՆԵՐԻ ՏԱՐԱԾՔԱՅԻՆ ԿԵՆՏՐՈՆ

ՀՀ Շիրակի մարզի Ամասիայի համայնք, գ. Ամասիա, Փ. 25, շենք h. 4

| Փուլ | Թերթ | Թերթեր |
|---|---|---|
| ԱՆ | 38 | 40 |

Քանդման և վերանոգման ճակատ 1-5

M1:100


«ՆՈՐԱՇԵՆ» ՆՏ ԱԿ
Լիցենզիա --- №11343
ՀՀ, ք. Երևան 0038, Հալաբյան փող. շ. 11, բն. 36
Գործ. հասցե` ՀՀ, ք. Երևան 0051, Ն.Զարյան փող. շ. 22, h. 12
Հեռ. +(37493)504009

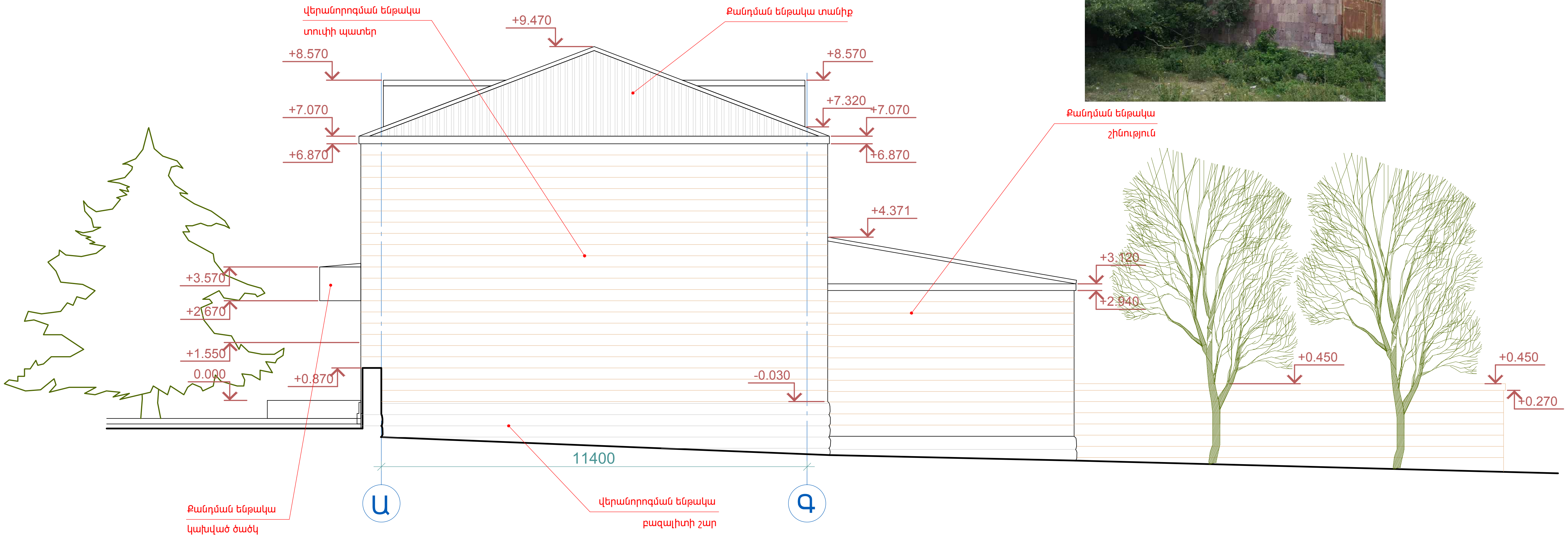

| | | | | | |
|---|---|---|---|---|---|
| | | | | | |
| | | | | | |
| Փոփ. | Քան. | Թերթ | Փաս.№ | Ստորագր. | Ա/Թ |
| ՆԳԾ | | Հ.Բաբայան | | | |
| Նախագծեց | | Վ. Մնացականյան | | | |
| ՆԳԻ | | Ն.Թադևոսյան | | | |
| ՆԳԿ | | Ն.Թադևոսյան | | | |
| | | | | | |
| Ստուգեց | | Հ.Բաբայան | | | |

ՊԱՏՎԵՐ` ------ №. SPAP II C-3.1.1.d

Պատվիրատու1` ՀՀ աշխատանքի և սոցիալական հարցերի նախարարություն

Պատվիրատու2` ՀՀ ֆինանսների նախարարության Արտասահմանյա ֆինանսական ծրագրերի կառավարման կենտրոն ՊՀ

ԾԼ

ԱՄԱՍԻԱՅԻ ՀԱՄԱԼԻՐ ՍՈՑԻԱԼԱԿԱՆ ԾԱՌԱՅՈՒԹՅՈՒՆՆԵՐԻ ՏԱՐԱԾՔԱՅԻՆ ԿԵՆՏՐՈՆ

ՀՀ Շիրակի մարզի Ամասիայի համայնք, գ. Ամասիա, Փ. 25, շենք հ. 4

| Փուլ | Թերթ | Թերթեր |
|---|---|---|
| ԱՆ | 39 | 40 |

Քանդման և վերանորոգման ճակատ Ա-Գ

M1:100


«ՆՈՐԱՇԵՆ» ՆՏ ԱԿ
Լիցենզիա --- №11343
ՀՀ, ք. Երևան 0038, Հալաբյան փող. շ. 11, բն. 36
Գործ. հասցե` ՀՀ, ք. Երևան 0051, Ն.Զարյան փող. շ. 22, հ. 12
Հեռ. +(37493)504009

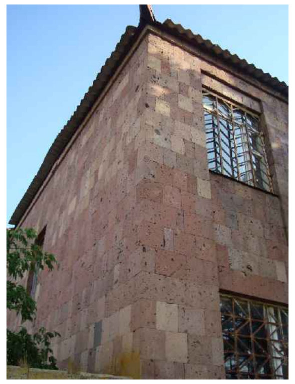

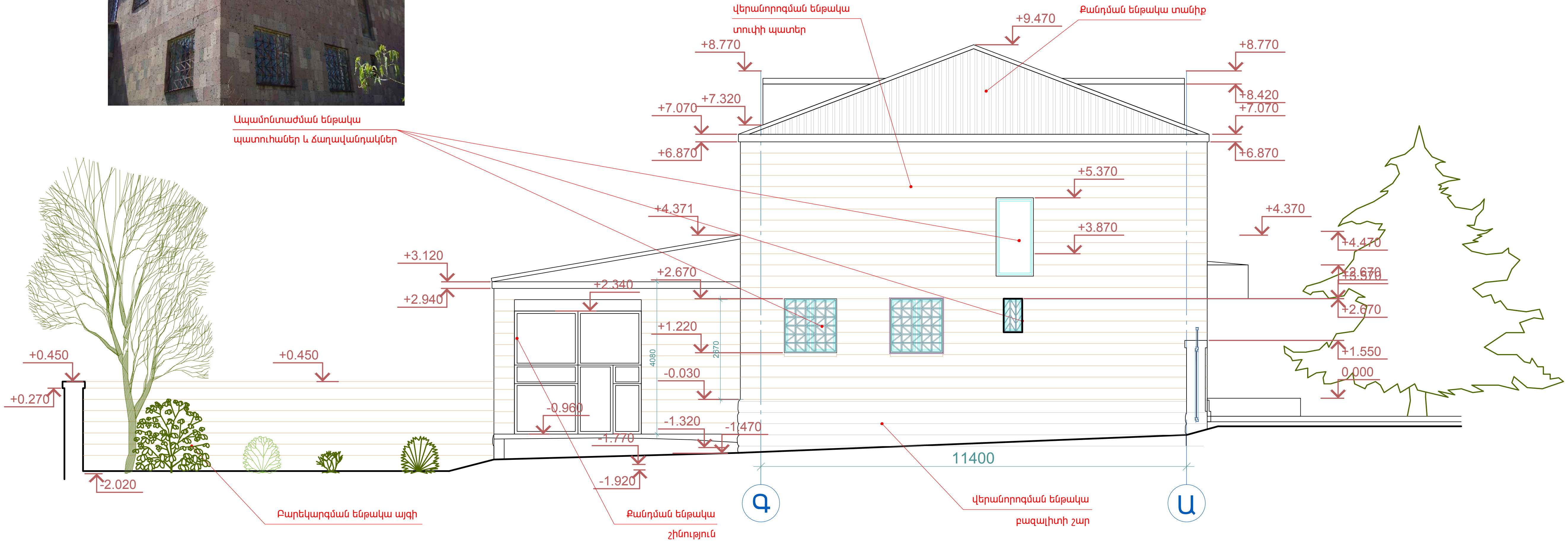

| | | | | | | |
|---|---|---|---|---|---|---|
| | | | | | | ՊԱՏՎԵՐ` ------ №. SPAP II C-3.1.1.d<br>Պատվիրատու1` ՀՀ աշխատանքի և սոցիալական հարցերի նախարարություն<br>Պատվիրատու2` ՀՀ ֆինանսների նախարարության Արտասահմանյա ֆինանսական ծրագրերի կառավարման կենտրոն ՊՀ<br>ՃԼ |
| Փոփ. | Քան. | Թերթ | Փաս.№ | Ստորագր. | Ա/Թ | |
| ՆԳԾ | | Հ.Բաբայան | | | | ԱՄԱՍԻԱՅԻ ՀԱՄԱԼԻՐ ՍՈՑԻԱԼԱԿԱՆ ԾԱՌԱՅՈՒԹՅՈՒՆՆԵՐԻ ՏԱՐԱԾՔԱՅԻՆ ԿԵՆՏՐՈՆ<br>ՀՀ Շիրակի մարզի Ամասիայի համայնք, գ. Ամասիա, Փ. 25, շենք հ. 4 |
| Նախագծեց | | Վ. Մնացականյան | | | | Փուլ: ԱՆ · Թերթ: 40 · Թերթեր: 40 |
| ՆԳԻ | | Ն.Թադևոսյան | | | | |
| ՆԳԿ | | Ն.Թադևոսյան | | | | Քանդման և վերանոգման ճակատ Գ-Ա<br>M1:100 |
| | | | | | | «ՆՈՐԱՇԵՆ» ՆՏ ԱԿ<br>Լիցենզիա --- №11343<br>ՀՀ, ք. Երեւան 0038, Հալաբյան փող. շ. 11, բն. 36<br>Գործ. հասցե` ՀՀ, ք. Երեւան 0051, Ն.Զարյան փող. շ. 22, հ. 12<br>Հեռ. +(37493)504009 |
| Ստուգեց | | Հ.Բաբայան | | | | |

## ԳԾԱԳՐԵՐԻ ՑԱՆԿ

| N | ԱՆՎԱՆՈՒՄ | ԹԵՐԹԻ N |
|---|---|---|
| 1 | ԸՆԴՀԱՆՈՒՐ ՏՎՅԱԼՆԵՐ | Կ-1 |
| 2 | ԱՌԱՋԻՆ ՀԱՐԿԻ ՊԱՏԵՐԻ ՈՒԺԵՂԱՑՄԱՆ ՀԱՏԱԿԱԳԻԾ | Կ-2 |
| 3 | ԵՐԿՐՈՐԴ ՀԱՐԿԻ ՊԱՏԵՐԻ ՈՒԺԵՂԱՑՄԱՆ ՀԱՏԱԿԱԳԻԾ | Կ-3 |
| 4 | ՊԱՏԻ ՓՌՎԱԾՔ «Ա» ԱՌԱՆՑՔՈՎ (Տեսքը ներսի կողմից) | Կ-4 |
| 5 | ՊԱՏԻ ՓՌՎԱԾՔ «Բ» ԱՌԱՆՑՔՈՎ | Կ-5 |
| 6 | ՊԱՏԻ ՓՌՎԱԾՔ «Գ» ԱՌԱՆՑՔՈՎ (Տեսքը ներսի կողմից) | Կ-6 |
| 7 | ՊԱՏԻ ՓՌՎԱԾՔ «1» ԱՌԱՆՑՔՈՎ (Տեսքը ներսի կողմից) | Կ-7 |
| 8 | ՊԱՏԻ ՓՌՎԱԾՔ «5» ԱՌԱՆՑՔՈՎ (Տեսքը ներսի կողմից) | Կ-8 |
| 9 | ՊԱՏԻ ՓՌՎԱԾՔ «1», «5» ԱՌԱՆՑՔՈՎ (Տեսքը դրսի կողմից) | Կ-9 |
| 10 | ԴԻԱՖՐԱԳՄԱ ԴՖ-2 ԵՎ Ե/Բ ՇՐՋԱՆԱԿ «2» ԱՌԱՆՑՔՈՎ. ԴԻԱՖՐԱԳՄԱ ԴՖ-1 «4» ԱՌԱՆՑՔՈՎ. ՀԱՆԳՈՒՅՑՆԵՐ "1", "2" | Կ-10 |
| 11 | Ե/Բ ՇՐՋԱՆԱԿ ԵՎ ՊԱՏԻ ՓՌՎԱԾՔ «3» ԱՌԱՆՑՔՈՎ. ՊԱՏԻ ՓՌՎԱԾՔ «3/4» ԱՌԱՆՑՔՈՎ. ԲԱՑԱՏՐԱԳԻՐ | Կ-11 |
| 12 | ՀԱՆԳՈՒՅՑՆԵՐ "А", "Б" ,"Г" , "Д" | Կ-12 |
| 13 | ՀԱՆԳՈՒՅՑ «A» | Կ-13 |
| 14 | ԿՏՐՎԱԾՔ A-A | Կ-14 |
| 15 | ՖՐԱԳՄԵՆՏ N1 | Կ-15 |
| 16 | ՄԱՍՆԱԳԻՐ ( սկիզբը ) | Կ-16 |
| 17 | ՄԱՍՆԱԳԻՐ ( վերջը ) | Կ-17 |
| 18 | ԾԱԾԿԻ ՈՒԺԵՂԱՑՄԱՆ ՀԱՏԱԿԱԳԻԾ 3,27 ՆԻՇԻ ՎՐԱ | Կ-18 |
| 19 | ԾԱԾԿԻ ՈՒԺԵՂԱՑՄԱՆ ՀԱՏԱԿԱԳԻԾ 6.92 ՆԻՇԻ ՎՐԱ | Կ-19 |
| 20 | ԾԱԾԿԻ ՍԱԼԵՐԻ ՈՒԺԵՂԱՑՄԱՆ ՖՐԱԳՄԵՆՏ | Կ-20 |
| 21 | ԿՏՐՎԱԾՔՆԵՐ a - a ; d - d ( Գ-1 , Գ-3 ԳՈՏԻՆԵՐԻ ԱՄՐԱՆԱՎՈՐՈՒՄ) | Կ-21 |
| 22 | ԿՏՐՎԱԾՔՆԵՐ b - b ; g - g ( Գ-2 ԳՈՏՈՒ ԱՄՐԱՆԱՎՈՐՈՒՄ) | Կ-22 |
| 23 | ԺԱՊԱՎԵՆԱՅԻՆ ՀԻՄՔԵՐ ԺՀ-1 , ԺՀ-2 | Կ-23 |
| 24 | ՀԵԾԱՆՆԵՐ Հ-1 , Հ-2 , Հ-3 | Կ-24 |
| 25 | ՄԻՋՈՒԿՆԵՐ Մջ-1 , Մջ-2 , Մջ-3 | Կ-25 |
| 26 | ՄԱՍՆԱԳԻՐ | Կ-26 |
| 27 | ԳՈՏԵԿԱՊԵՐ ԳՊ-1 , ԳՊ-2 . ԳՈՏԻ Գ-4. | Կ-27 |
| 28 | ԴԻԱՖՐԱԳՄԱՆԵՐ ԴՖ-1 , ԴՖ-2 | Կ-28 |
| 29 | ՄԱՍՆԱԳԻՐ | Կ-29 |
| 30 | ԴՌԱՆ ԲԱՑՎԱԾՔ S - 1 | Կ-30 |
| 31 | ԴՌԱՆ ԲԱՑՎԱԾՔ S - 2 | Կ-31 |
| 32 | ԴՌԱՆ ԲԱՑՎԱԾՔ S - 3 | Կ-32 |
| 33 | ԱՍՏԻՃԱՆԱՎԱՆԴԱԿ ԱՎ-1 | Կ-33 |
| 34 | ԱՍՏԻՃԱՆԱԲԱԶՈՒԿ ԱԲ-1 | Կ-34 |
| 35 | ԱՍՏԻՃԱՆԱԲԱԶՈՒԿ ԱԲ-2 | Կ-35 |
| 36 | ԱՌԱՋԻՆ ՀԱՐԿԻ ՄԻՋՆՈՐՄԵՐԻ ՀԱՏԱԿԱԳԻԾ | Կ-36 |
| 37 | ԵՐԿՐՈՐԴ ՀԱՐԿԻ ՄԻՋՆՈՐՄԵՐԻ ՀԱՏԱԿԱԳԻԾ | Կ-37 |
| 38 | ՄԻՋՆՈՐՄԵՐԻ ԱՄՐԱԿՑՄԱՆ ՖՐԱԳՄԵՆՏ. ԲԱՐԱՎՈՐՆԵՐ | Կ-38 |
| 39 | ՊՈՂՊԱՏԻ ԵՎ ԲԵՏՈՆԻ ԾԱԽՍԸ ( սկիզբը ) | Կ-39 |
| 40 | ՊՈՂՊԱՏԻ ԵՎ ԲԵՏՈՆԻ ԾԱԽՍԸ ( վերջը ) | Կ-40 |
| 41 | ՀԻՄՔԵՐԻ ՀԱՏԱԿԱԳԻԾ : ԾԱԾԿԻ ՀԱՏԱԿԱԳԻԾ: ՓՌՎԱԾՔՆԵՐ: | Կ-41 |
| 42 | ՀԻՄՔԵՐ ԺՀ-3 , ԺՀ-4, ՄԻՋՈՒԿ Մջ-4, ՀԵԾԱՆՆԵՐ Бм-1 , Бм-2 | Կ-42 |
| 43 | ՄԱՍՆԱԳԻՐ . ՊՈՂՊԱՏԻ ԵՎ ԲԵՏՈՆԻ ԾԱԽՍԸ. | Կ-43 |

ԳԼԽԱՎՈՐ ՄՈՒՏՔ

## ԲԱՑԱՏՐԱԳԻՐ

ՀՀ ՇԻՐԱԿԻ ՄԱՐԶԻ ԱՄԱՍԻԱ ՀԱՄԱՅՆՔԻ գ. ԱՄԱՍԻԱ «ՀՍԾՏԿ»-ի ՇԵՆՔԻ (նախկինում Բանկի շենքի) ԿՈՆՍՏՐՈՒԿՏՈՐԱԿԱՆ ՄԱՍԻ ՆԱԽԱԳԻԾԸ ԿԱՏԱՐՎԵԼ Է ՆԱԽԱԳԾԻ ՃԱՐՏԱՐԱՊԵՏԱ-ՀԱՏԱԿԱԳԾԱՅԻՆ ԼՈՒԾՈՒՄՆԵՐԻ (և չափագրումների), ՆԱԽԱԳԾԱՅԻՆ ԱՌԱՋԱԴՐԱՆՔԻ ԵՎ ՇԵՆՔԻ ՏԵԽՆԻԿԱԿԱՆ ՎԻՃԱԿԻ ՎԵՐԱԲԵՐՅԱԼ ԿԱՏԱՐՎԱԾ ՀԵՏԱԶՈՏՄԱՆ ԵԶՐԱԿԱՑՈՒԹՅԱՆ ՀԻՄԱՆ ՎՐԱ (Եզրակացությունը տրվել է «ՀԱԲՇԻՆՆԱԽԱԳԻԾ» ՍՊԸ-ի կողմից):

ՀԱՄԱՁԱՅՆ ՀՀՇՆ I-4.02-99, «ՇԵՆՔԵՐԻ ԵՎ ԿԱՌՈՒՅՑՎԱԾՔՆԵՐԻ ՎԵՐԱԿԱՆԳՆՈՒՄ, ՎԵՐԱԿԱՌՈՒՑՈՒՄ ԵՎ ՈՒԺԵՂԱՑՈՒՄ» ՆՈՐՄԵՐԻ 3.4 կետի ՊԱՀԱՆՋԻ (Հավելված "Ա", կետ "14") «ԿԱՌԱՎԱՐՄԱՆ ՇԵՆՔԵՐ» ԿԱՌՈՒՅՑՎԱԾՔՆԵՐԻ ՀԱՄԱՐ, ՎԵՐԱԿԱՌՈՒՑՄԱՆ ՆՎԱԶԱԳՈՒՅՆ ԹՈՒՅԼԱՏՐԵԼԻ ՄԱԿԱՐԴԱԿԸ ՊԱՀԱՆՋՎՈՒՄ Է ՍԵՅՍՄԱԶԻՆՎԱԾՈՒԹՅԱՆ ԱՎԵԼԱՑՈՒՄ:
ԸՍՏ ՍԵՅՍՄԻԿ ԳՈՏԵՎՈՐՄԱՆ ՏԵՂԱՄԱՍԸ ԳՏՆՎՈՒՄ Է 3-րդ ՍԵՅՍՄԻԿ ԳՈՏՈՒՄ:

ՆԱԽԱԳԾՈՒՄ ՏՐՎԱԾ ԵՆ «ՀՍԾՏԿ» ՇԵՆՔԻ (ԱՅՍՈՒՀԵՏԵՎ ՄԱՍՆԱՇԵՆՔԻ) ՎԵՐԱԿԱՌՈՒՑՄԱՆ ԵՎ ՈՒԺԵՂԱՑՄԱՆ ԱՇԽԱՏԱՆՔՆԵՐԻ ԿՈՆՍՏՐՈՒԿՏԻՎ ԼՈՒԾՈՒՄՆԵՐԻ ՆԱԽԱԳԾԵՐԸ:

ՄԱՍՆԱՇԵՆՔԸ 2 ՀԱՐԿԱՆԻ (ԱՌԱՆՑ ՆԿՈՒՂԱՅԻՆ ՀԱՐԿԻ), ՀԱՏԱԿԱԳԾՈՒՄ [12.5x30.5] մ ԱՐՏԱՔԻՆ ՉԱՓԵՐՈՎ ՈՒՂՂԱՆԿՅՈՒՆԱՁԵՎ ՇԵՆՔ Է: ՀԱՐԿԵՐԻ ԲԱՐՁՐՈՒԹՅՈՒՆԸ 3.3 մ՝ I – ՀԱՐԿՈՒՄ ԵՎ 3.65 մ՝ II – ՀԱՐԿՈՒՄ: ՇԵՆՔԸ ԿԱՌՈՒՑՎԱԾ Է 1978 թվականին:

ՇԵՆՔԻ ԿՈՆՍՏՐՈՒԿՏԻՎ ՀԱՄԱԿԱՐԳԸ ԼՈՒԾՎԱԾ Է ՔԱՐԵ ԿՐՈՂ ՊԱՏԵՐՈՎ ԵՎ ԿԼՈՐԱՆՑՔԱՎՈՐ ՀԱՎԱՔՈՎԻ ԵՐԿԱԹԲԵՏՈՆԵ ԾԱԾԿԻ ՍԱԼԵՐՈՎ: ՇԵՆՔԸ ԵՐԿԱՅՆԱԿԱՆ ՈՒՂՂՈՒԹՅԱՄԲ ՈՒՆԻ ԵՐԿՈՒ ԱՐՏԱՔԻՆ ԵՎ ՄԵԿ ՆԵՐՔԻՆ ԵՐԿԱՅՆԱԿԱՆ ԿՐՈՂ ՊԱՏԵՐ, ՄՈՏ 6.25+6.25 մ ԹՌԻՉՔՆԵՐՈՎ: ԼԱՅՆԱԿԱՆ ՈՒՂՂՈՒԹՅԱՄԲ ՇԵՆՔԸ ՈՒՆԻ ԱՐՏԱՔԻՆ ՃԱԿԱՏԱՅԻՆ ԼԱՅՆԱԿԱՆ ՊԱՏԵՐ, ՈՐՈՆՑ ՀԵՌԱՎՈՐՈՒԹՅՈՒՆԸ ԿԱԶՄՈՒՄ Է ՄՈՏ 30 մ, ԻՍԿ ՇԵՆՔԻ ՆԵՐՍՈՒՄ ԼԱՅՆԱԿԱՆ ՊԱՏԵՐԸ ՏԵՂԱԿԱՅՎԱԾ ԵՆ ՄԻԱՅՆ ԱՍՏԻՃԱՆԱՎԱՆԴԱԿԻ ԿՈՂՔԵՐՈՒՄ, ՇԵՆՔԻ ԼԱՅՆՔԻ ԿԵՍ ԹՌԻՉՔԻ ՉԱՓՈՎ:

ՇԵՆՔԻ ՀԻՄՔԵՐԸ ԺԱՊԱՎԵՆԱՅԻՆ ԵՆ, ԽԱՄՔԱՐԱԲԵՏՈՆԻՑ (Բետոնից): ԴՐՍԻ ԿՈՂՄԻՑ ԳԵՏՆԱԽԱՐԻՍԽԸ ՇԱՐՎԱԾ Է «ՔՐՔԱՏԱՇ» ԲԱԶԱԼՏԵ ՔԱՐԵՐՈՎ:

ԱՐՏԱՔԻՆ ՊԱՏԵՐԸ ԻՐԱԿԱՆԱՑՎԱԾ ԵՆ ՄՈՏ 55 սմ ՀԱՍՏՈՒԹՅԱՄԲ ՏՈՒՖ ՔԱՐԻ ՄԱՔՐԱՏԱՇ «ՄԻԴԻՍ» ՇԱՐՎԱԾՔՈՎ: ՆԵՐՔԻՆ ՊԱՏԵՐԸ ՄՈՏ 45÷50 սմ ՀԱՍՏՈՒԹՅԱՄԲ ՏՈՒՖ ՔԱՐԻ «ՄԻԴԻՍ» ՇԱՐՎԱԾՔ:

ԱՍՏԻՃԱՆՆԵՐԸ ԼՈՒԾՎԱԾ ԵՆ ՄԵՏԱՂԱԿԱՆ ԹԵՔԱՀԵԾԱՆՆԵՐՈՎ ԵՎ ՀԱՎԱՔՈՎԻ Ե/Բ ՀԱՏԻԿԱՎՈՐ ԱՍՏԻՃԱՆՆԵՐՈՎ: ՀԱՐԹԱԿՆԵՐԸ՝ ՄԻԱՁՈՒՅԼ ԵՐԿԱԹԲԵՏՈՆԵ ՍԱԼԵՐ:

ՆԱԽԱԳԾՈՎ ՆԱԽԱՏԵՍՎԱԾ ԵՆ ՀԵՏԵՎՅԱԼ ՀԻՄՆԱԿԱՆ ԿՈՆՍՏՐՈՒԿՏԻՎ ԼՈՒԾՈՒՄՆԵՐԸ:

ՆԱԽԱՏԵՍՎՈՒՄ Է ՇԵՆՔԻ ԱՐՏԱՔԻՆ ԵՎ ՆԵՐՔԻՆ ՊԱՏԵՐԻ ՈՒԺԵՂԱՑՈՒՄ ՄԻԱՁՈՒՅԼ ԵՐԿԱԹԲԵՏՈՆԵ «ՇԱՊԻԿՆԵՐՈՎ»: ԱՐՏԱՔԻՆ ՊԱՏԵՐԸ ՆԵՐՍԻ ԿՈՂՄԻՑ ՈՒԺԵՂԱՑՎՈՒՄ ԵՆ 8 սմ ՀԱՍՏՈՒԹՅԱՄԲ ՄԻԱԿՈՂՄԱՆԻ ՄԻԱՁՈՒՅԼ ԵՐԿԱԹԲԵՏՈՆԵ ՇԵՐՏՈՎ («ՇԱՊԻԿՈՎ»): ՆԵՐՔԻՆ ՊԱՏԵՐԸ ՈՒԺԵՂԱՑԲՈՒՄ ԵՆ ԵՐԿԿՈՂՄԱՆԻ, 5 սմ ՀԱՍՏՈՒԹՅԱՄԲ ԱՄՐԱՆԱՎՈՐՎԱԾ ՏՈՐԿՐԵՏ ՇԱՂԱԽՈՎ («ՇԱՊԻԿՈՎ»): ՇԵՆՔԻ ՄԻՋՀԱՐԿԱՅԻՆ ԾԱԾԿԻ ԵՎ ՎԵՐՆԱԾԱԾԿԻ ՍԱԼԵՐԸ ՈՒԺԵՂԱՑՎՈՒՄ ԵՆ 5 սմ ՀԱՍՏՈՒԹՅԱՄԲ ՄԻԱՁՈՒՅԼ ԵՐԿԱԹԲԵՏՈՆԵ ՍԱԼԵՐՈՎ:

ՊԱՏԵՐԻ ԵՎ ԾԱԾԿԵՐԻ ՈՒԺԵՂԱՑՄԱՆ ԱՇԽԱՏԱՆՔՆԵՐԻ ԿԱՏԱՐՄԱՆ ՎԵՐԱԲԵՐՅԱԼ ԲԱՑԱՏՐԱԳՐԵՐԸ ՏՐՎԱԾ ԵՆ ՆԱԽԱԳԾԻ ՀԱՄԱՊԱՏԱՍԽԱՆ ԳԾԱԳՐԱԿԱՆ ԹԵՐԹԵՐԻ ՎՐԱ (Տես թ.թ. Կ-11 և Կ-20):

ՆԱԽԱԳԾՈՎ, ՇԵՆՔԻ ՆԵՐՍՈՒՄ, ԼԱՅՆԱԿԱՆ ՈՒՂՂՈՒԹՅԱՄԲ, "1/2" ԵՎ "3/4" ԱՌԱՆՑՔՆԵՐՈՎ ՏԵՂԱԴՐՎՈՒՄ ԵՆ ՄԻԱՁՈՒՅԼ ԵՐԿԱԹԲԵՏՈՆԵ ԴԻԱՖՐԱԳՄԱՆԵՐ, ՄԱՍՍԱՄԲ Ե/Բ ՇՐՋԱՆԱԿՆԵՐ: "2" ԱՌԱՆՑՔՈՎ, ԳՈՅՈՒԹՅՈՒՆ ՈՒՆԵՑՈՂ ԿԻՍԱԼԱՅՆԱԿԱՆ ՊԱՏԻ ՇԱՐՈՒՆԱԿՈՒԹՅԱՄԲ, ԻՐԱԿԱՆԱՑՎՈՒՄ Է ՄԻԱՁՈՒՅԼ ԵՐԿԱԹԲԵՏՈՆԵ ՇՐՋԱՆԱԿ: ԴԻԱՖՐԱԳՄԱՆԵՐԸ ԻՐԱԿԱՆԱՑՎՈՒՄ ԵՆ 20 սմ ՀԱՍՏՈՒԹՅԱՄԲ ՄԻԱՁՈՒՅԼ ԵՐԿԱԹԲԵՏՈՆԻՑ: ԴԻԱՖՐԱԳՄԱՆԵՐԻ ՏԱԿ, ՇԵՆՔԻ ԱՄԲՈՂՋ ԼԱՅՆՈՒԹՅԱՄԲ, ԻՐԱԿԱՆԱՑՎՈՒՄ ԵՆ ՄԻԱՁՈՒՅԼ ԵՐԿԱԹԲԵՏՈՆԵ ՀԻՄՆԱՅԻՆ ԳՈՏԻՆԵՐ:

ԱՍՏԻՃԱՆԱՎԱՆԴԱԿՆԵՐՈՒՄ ՆԱԽԱՏԵՍՎՈՒՄ Է ԱՊԱՄՈՆՏԱԺԵԼ ՀԱՏԻԿԱՎՈՐ ԱՍՏԻՃԱՆՆԵՐԸ ԵՎ ԳՈՅՈՒԹՅՈՒՆ ՈՒՆԵՑՈՂ ՄԵՏԱՂԱԿԱՆ ԹԵՔԱՀԵԾԱՆՆԵՐԻ ՎՐԱ ԻՐԱԿԱՆԱՑՆԵԼ ՄԻԱՁՈՒՅԼ ԵՐԿԱԹԲԵՏՈՆԵ ԱՍՏԻՃԱՆԱՅԻՆ ՍԱԼԵՐ: ԱՍՏԻՃԱՆԱՎԱՆԴԱԿԻ ԲՈԼՈՐ ՄԵՏԱՂԱԿԱՆ ԹԵՔԱՀԵԾԱՆՆԵՐԸ ԵՎ ՀԱՐԹԱԿՆԵՐԻ ՀԵԾԱՆՆԵՐԸ ՈՒԺԵՂԱՑՎՈՒՄ ԵՆ, ՆԵՐԱՌԵԼՈՎ ՆՐԱՆՑ ՄԻԱՁՈՒՅԼ ԵՐԿԱԹԲԵՏՈՆԵ ՀԵԾԱՆՆԵՐԻ ՄԵՋ, ՄԻԱՁՈՒԼՎԱԾ ԱՍՏԻՃԱՆԱՅԻՆ ՍԱԼԵՐԻՆ:

ՇԵՆՔԻ ՎԵՐԱԿԱՌՈՒՑՄԱՆ ՆԱԽԱԳԾՄԱՆ ՀԱՄԱՐ, ЛИРА 9.6 ԾՐԱԳՐԱՅԻՆ ՓԱԹԵԹՈՎ ԿԱՏԱՐՎԵԼ Է ՀԱՇՎԱՐԿ: ՀԱՇՎԱՐԿՄԱՆ ՀԻՄՔՈՒՄ ԸՆԴՈՒՆՎԵԼ Է ՇԵՆՔԻ ՍԵՅՍՄԱԶԻՆՎԱԾՈՒԹՅԱՆ ՄԱԿԱՐԴԱԿԻ ԲԱՐՁՐԱՑՈՒՄ, ԸՆԴՈՒՆԵԼՈՎ ՍԵՅՍՄԱԶԻՆՎԱԾՈՒԹՅԱՆ ԱՎԵԼԱՑՄԱՆ ԳՆԱՀԱՏԱԿԱՆԻ ՉԱՓԱՆԻՇԸ ՀԱՆԴԻՍԱՑՈՂ "Ku" ԳՈՐԾԱԿԻՑԸ (Ըստ ՀՀՇՆ1-4.02-99 նորմի 6.3 կետի) Ku=0.5÷0.55-ի ՍԱՀՄԱՆՆԵՐՈՒՄ

ՄԻՆՉԵՎ ՊԱՏԵՐԻ ԵՎ ԾԱԾԿԵՐԻ ՎՐԱ ՈՒԺԵՂԱՑՄԱՆ ԱՇԽԱՏԱՆՔՆԵՐԻ ԻՐԱԿԱՆԱՎՈՒՄԸ, ՇԵՆՔՈՒՄ ՊԵՏՔ Է ԿԱՏԱՐԵԼ ՀԵՏԵՎՅԱԼ ՆԱԽԱՊԱՏՐԱՍՏԱԿԱՆ ԱՇԽԱՏԱՆՔՆԵՐԸ. – ՇԵՆՔԻՑ ՀԵՌԱՑՎՈՒՄ ԵՆ ԲՈԼՈՐ ԳՈՅՈՒԹՅՈՒՆ ՈՒՆԵՑՈՂ ՄԻՋՆՈՐՄՆԵՐԸ (բոլոր դռների և լուսամուտների հետ միասին): ԾԱԾԿԵՐԻՑ ՀԵՌԱՑՎՈՒՄ ԵՆ ՀԱՏԱԿՆԵՐԻ ՇԵՐՏԵՐԸ, ՄԻՆՉԵՎ ԳՈՅՈՒԹՅՈՒՆ ՈՒՆԵՑՈՂ ՍԱԼԵՐԻ ՄԱՔՈՒՐ ՄԱԿԵՐԵՍԸ: ՎԵՐՆԱԾԱԾԿԻՑ ՀԵՌԱՑՎՈՒՄ ԵՆԹԱԾՊԵՂԱՅԻՆ ՏԱՆԻՔԸ ԵՎ ՍԱԼԵՐԻ ՎՐԱՅԻ ՇԵՐՏԵՐԸ, ՄԻՆՉԵՎ ՆՐԱՆՑ ՄԱՔՈՒՐ ՄԱԿԵՐԵՍԸ: ԲՈԼՈՐ ՈՒԺԵՂԱՑՄԱՆ ԵՆԹԱԿԱ ՊԱՏԵՐԻ ՄԱԿԵՐԵՍՆԵՐԻՑ ՀԵՌԱՑՎՈՒՄ ԵՆ ՍՎԱՂԻ ՇԵՐՏԵՐԸ, ՄԻՆՉԵՎ ՊԱՏԵՐԻ ՔԱՐԵՐԻ ՄԱՔՈՒՐ ՄԱԿԵՐԵՍԸ:


ՊԱՏՎԵՐ՝ ------ №. SPAP II C-3.1.1.d
Պատվիրատու1՝ ՀՀ աշխատանքի և սոցիալական հարցերի նախարարություն
Պատվիրատու2՝ ՀՀ ֆինանսների նախարարության Արտասահմանյա ֆինանսական ծրագրերի կառավարման կենտրոն ՊՀ

Կ

| Փոփ. | Քան. | Թերթ | Փաս.№ | Ստորագր. | Ա/Թ |
|---|---|---|---|---|---|
| ՆԳՃ | | Հ.Բաբայան | | | |
| ՆԳԻ | | Ն.Թադևոսյան | | | |
| ՆԳԿ | | Ն.Թադևոսյան | | | |
| Նախագծեց | | Ն.Թադևոսյան | | | |
| Ստուգեց | | Վ. Կուլախսզյան | | | |

ԱՄԱՍԻԱՅԻ ՀԱՄԱԼԻՐ ՍՈՑԻԱԼԱԿԱՆ ԾԱՌԱՅՈՒԹՅՈՒՆՆԵՐԻ ՏԱՐԱԾՔԱՅԻՆ ԿԵՆՏՐՈՆ
ՀՀ Շիրակի մարզի Ամասիայի համայնք, գ. Ամասիա, Փ. 25, շենք h. 4

| Փուլ | Թերթ | Թերթեր |
|---|---|---|
| ԱՆ | Կ-1 | 43 |

ԸՆԴՀԱՆՈՒՐ ՏՎՅԱԼՆԵՐ;
ԲԱՑԱՏՐԱԳԻՐ

«ՆՈՐԱՇԵՆ» ՆՏ ԱԿ
Լիցենզիա --- №11343
ՀՀ, ք. Երևան 0038, Հալաբյան փող. շ. 11, բն. 36
Գործ. հասցե ՝ ՀՀ, ք. Երևան 0051,
Ն.Զարյան փող. շ. 22, h. 12
Հեռ. +(37493)504009

# ԱՌԱՋԻՆ ՀԱՐԿԻ ՊԱՏԵՐԻ ՈՒԺԵՂԱՑՄԱՆ ՀԱՏԱԿԱԳԻԾ

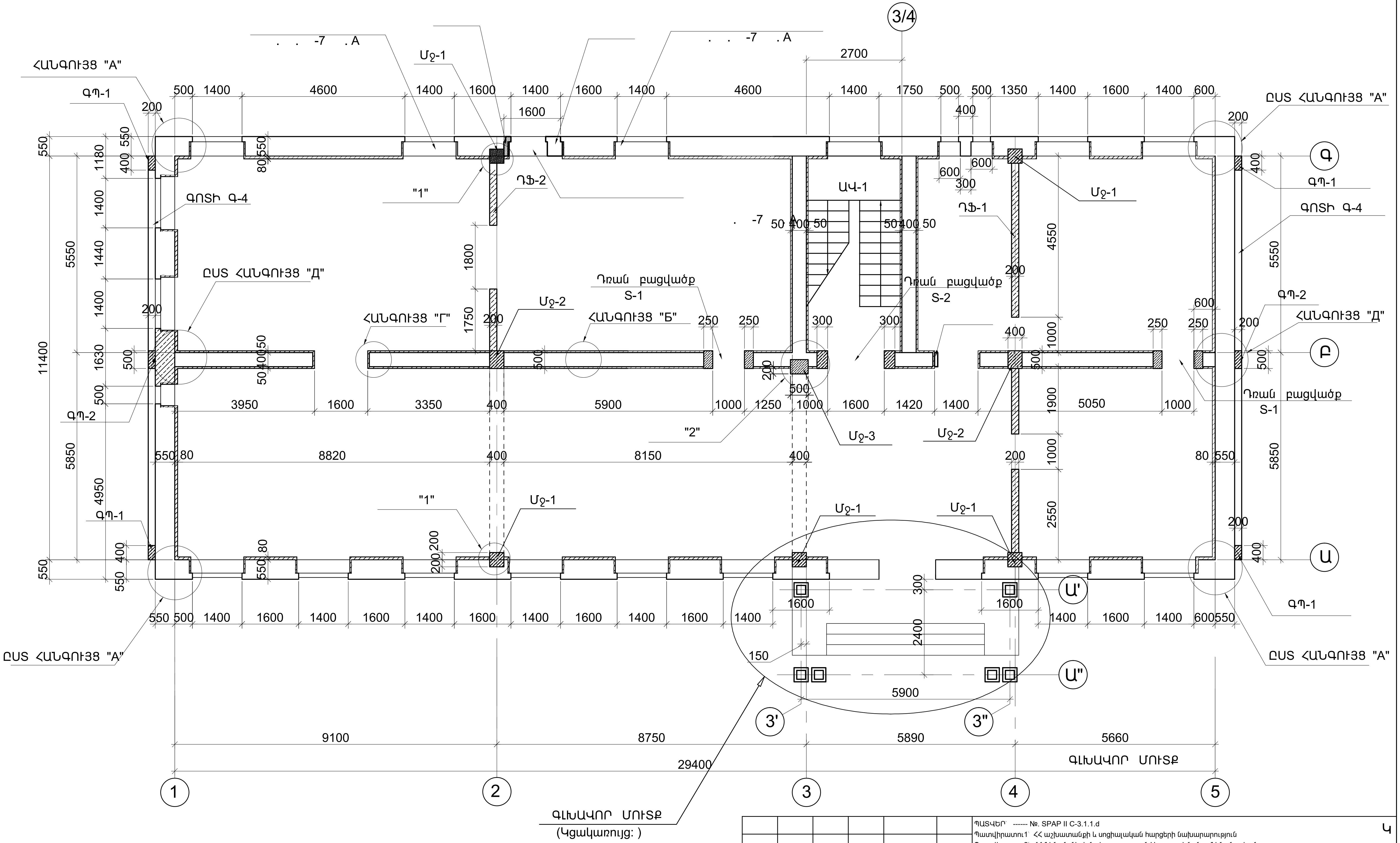


1.ՊԱՏԻ ՓՈՎԱԾՔՆԵՐԸ ՏԵՍ թ.թ. Կ- 4 -:- Կ-11:
2. ՀԱՆԳՈՒՅՑՆԵՐ "1", "2" ՏԵՍ թ. Կ-10:
3. ՀԱՆԳՈՒՅՑՆԵՐ "А", "Б", "Г","Д" ՏԵՍ թ. Կ-12:
4. ԴՌԱՆ ԲԱՑՎԱԾՔ S-1 ՏԵՍ թ. Կ-30 ; S-2 թ. Կ-31:
5. ՄԻՋՈՒԿՆԵՐԸ Մչ-1 ; Մչ-2 ; Մչ-3 ՏԵՍ թ. Կ-25:
6. ԴԻԱՖՐԱԳՄԱՆԵՐ ԴՖ-1 ; ԴՖ-2 ՏԵՍ թ. Կ-10, թ. Կ-26.
7. ԳԼԽԱՎՈՐ ՄՈՒՏՔԻ ԳԾԱԳՐԵՐԸ ՏԵՍ թ.թ. Կ-41 -:- Կ-43:

| Փոփ. | Քան. | Թերթ | Փաս.№ | Ստորագր. | Ա/Թ |
|---|---|---|---|---|---|
| ՆԳԾ | | Հ.Բաբայան | | | |
| ՆԳԻ | | Ն.Թադևոսյան | | | |
| ՆԳԿ | | Ն.Թադևոսյան | | | |
| Նախագծեց | | Ն.Թադևոսյան | | | |
| Ստուգեց | | Վ. Կուլախսզյան | | | |

ՊԱՏՎԵՐ` ------ №. SPAP II C-3.1.1.d
Պատվիրատու1` ՀՀ աշխատանքի և սոցիալական հարցերի նախարարություն
Պատվիրատու2` ՀՀ ֆինանսների նախարարության Արտասահմանյա ֆինանսական ծրագրերի կառավարման կենտրոն ՊՀ

Կ

ԱՄԱՍԻԱՅԻ ՀԱՄԱԼԻՐ ՍՈՑԻԱԼԱԿԱՆ ԾԱՌԱՅՈՒԹՅՈՒՆՆԵՐԻ ՏԱՐԱԾՔԱՅԻՆ ԿԵՆՏՐՈՆ
ՀՀ Շիրակի մարզի Ամասիայի համայնք, գ. Ամասիա, Փ. 25, շենք հ. 4

| Փուլ | Թերթ | Թերթեր |
|---|---|---|
| ԱՆ | Կ-2 | 43 |

ԱՌԱՋԻՆ ՀԱՐԿԻ ՊԱՏԵՐԻ ՈՒԺԵՂԱՑՄԱՆ ՀԱՏԱԿԱԳԻԾ


«ՆՈՐԱՇԵՆ» ՆՏ ԱԿ
Լիցենզիա --- №11343
ՀՀ, ք. Երևան 0038, Հալաբյան փող. շ. 11, բն. 36
Գործ. հասցե` ՀՀ, ք. Երևան 0051, Ն.Զարյան փող. շ. 22, հ. 12
Հեռ. +(37493)504009

# ԵՐԿՐՈՐԴ ՀԱՐԿԻ ՊԱՏԵՐԻ ՈՒԺԵՂԱՑՄԱՆ ՀԱՏԱԿԱԳԻԾ

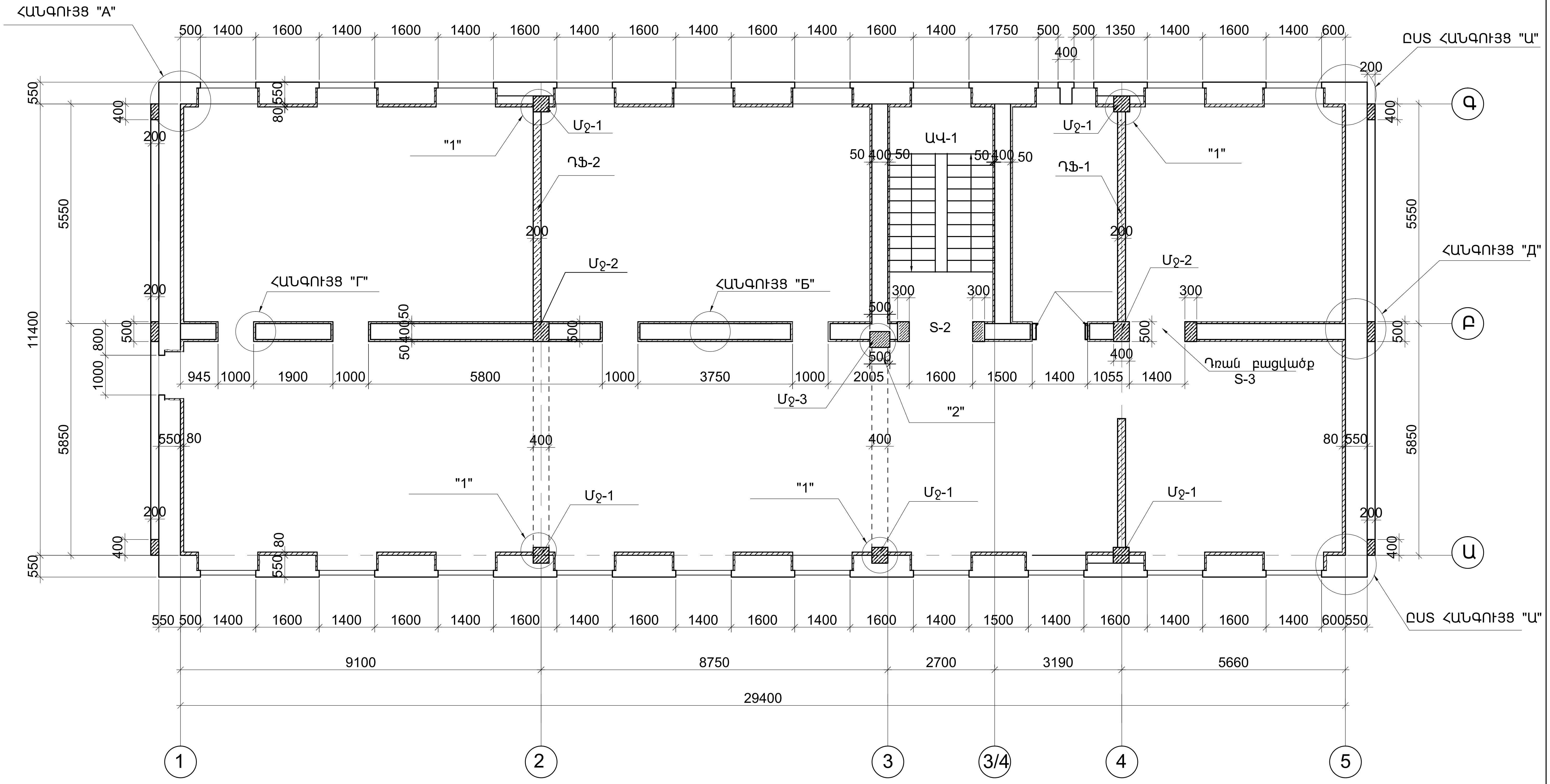


1. ՊԱՏԻ ՓՌՎԱԾՔՆԵՐԸ ՏԵՍ թ.թ. Կ- 4 -:- Կ-11:
2. ՀԱՆԳՈՒՅՑՆԵՐ "1" , "2" ՏԵՍ թ. Կ-10:
3. ՀԱՆԳՈՒՅՑՆԵՐ "А" , "Б" , "Г" ,"Д" ՏԵՍ թ. Կ-12:
4. ԴՌԱՆ ԲԱՑՎԱԾՔ S-2 ՏԵՍ թ. Կ-31 ; S-3 թ. Կ-32:
5. ՄԻՋՈՒԿՆԵՐԸ Մջ-1 ; Մջ-2 ; Մջ-3 ՏԵՍ թ. Կ-25:
6. ԴԻԱՖՐԱԳՄԱՆԵՐ ԴՖ-1 ; ԴՖ-2 ՏԵՍ թ. Կ-10, թ. Կ-26.

ՊԱՏՎԵՐ ------ №. SPAP II C-3.1.1.d

Պատվիրատու1՝ ՀՀ աշխատանքի և սոցիալական հարցերի նախարարություն

Պատվիրատու2՝ ՀՀ ֆինանսների նախարարության Արտասահմանյա ֆինանսական ծրագրերի կառավարման կենտրոն ՊՀ

Կ

| Փոփ. | Քան. | Թերթ | Փաս.№ | Ստորագր. | Ա/Թ |
|---|---|---|---|---|---|
| | | | | | |
| | | | | | |
| ՆԳԾ | | Հ.Բաբայան | | | |
| ՆԳԻ | | Ն.Թադևոսյան | | | |
| ՆԳԿ | | Ն.Թադևոսյան | | | |
| Նախագծեց | | Ն.Թադևոսյան | | | |
| Ստուգեց | | Վ. Կուլախսզյան | | | |

ԱՄԱՍԻԱՅԻ ՀԱՄԱԼԻՐ ՍՈՑԻԱԼԱԿԱՆ ԾԱՌԱՅՈՒԹՅՈՒՆՆԵՐԻ ՏԱՐԱԾՔԱՅԻՆ ԿԵՆՏՐՈՆ

ՀՀ Շիրակի մարզի Ամասիայի համայնք, գ. Ամասիա, Փ. 25, շենք հ. 4

| Փուլ | Թերթ | Թերթեր |
|---|---|---|
| ԱՆ | Կ-3 | 43 |

ԵՐԿՐՈՐԴ ՀԱՐԿԻ ՊԱՏԵՐԻ ՈՒԺԵՂԱՑՄԱՆ ՀԱՏԱԿԱԳԻԾ


«ՆՈՐԱՇԵՆ» ՆՏ ԱԿ
Լիցենզիա --- №11343
ՀՀ, ք. Երեւան 0038, Հալաբյան փող. շ. 11, բն. 36
Գործ. հասցե՝ ՀՀ, ք. Երեւան 0051, Ն.Զարյան փող. շ. 22, հ. 12
Հեռ. +(37493)504009

# ՊԱՏԻ ՓՌՎԱԾՔ «Ա» ԱՌԱՆՑՔՈՎ (M1:100)

## (Տեսքը ներսի կողմից)

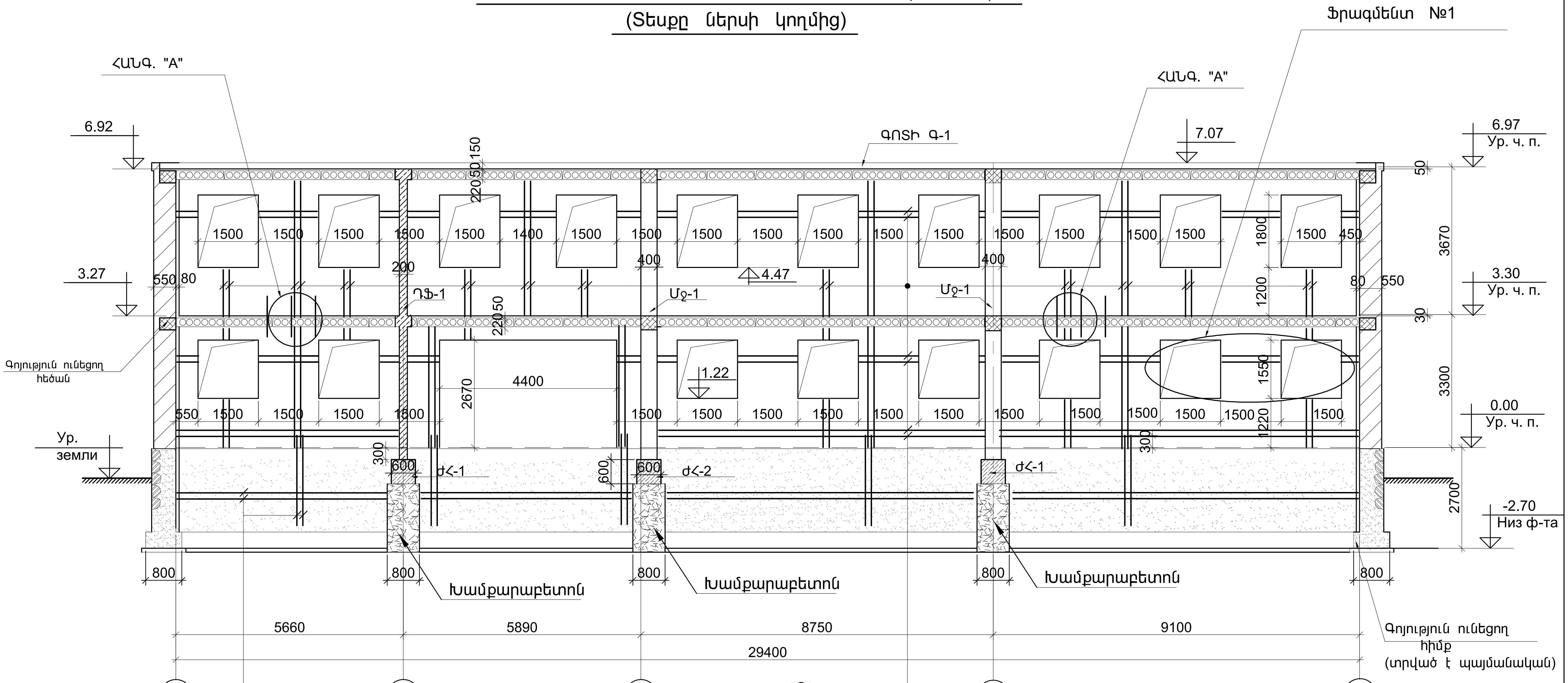


«а»
Ամրանային ցանց Ց-1
Ø8A500c, ք.150x150
(Պատերի միակողմանի երկաթբետոնե «Շապիկ» b=8սմ)

«а»
Ամրանային ցանց Ց-1
Ø8A500c, ք.150x150
(Նկուղի պատերի միակողմանի երկաթբետոնե «Շապիկ» b=8սմ)

1.ՏՎՅԱԼ ԹԵՐԹԸ ԴԻՏԱՐԿԵԼ թ.թ. Կ- 2 , Կ-3 ՀԵՏ ՀԱՄԱՏԵՂ:
2.ՀԱՆԳՈՒՅՑ "A" ՏԵՍ թ. Կ-13:
3. ՖՐԱԳՄԵՆՏ "1" ՏԵՍ թ. Կ- 15:
4. ԺԱՊԱՎԵՆԱՅԻՆ ՀԻՄՔԵՐԸ ԺՀ-1 , ԺՀ-2 ՏԵՍ թ. Կ-23:
5. Ց-1 ԱՄՐԱՆԱՅԻՆ ՑԱՆՑԵՐԻ ՄԱՍՆԱԳԻՐԸ ՏԵՍ թ.թ. Կ-16 , Կ-17:
6. ԳՈՏԻ Գ-1 ՏԵՍ թ. Կ-21:

| Փոփ. | Քան. | Թերթ | Փաս.№ | Ստորագր. | Ա/Թ |
|---|---|---|---|---|---|
| ՆԳՃ | Հ.Բաբայան | | | | |
| ՆԳԻ | Ն.Թադևոսյան | | | | |
| ՆԳԿ | Ն.Թադևոսյան | | | | |
| Նախագծեց | Ն.Թադևոսյան | | | | |
| Ստուգեց | Վ. Կուլախսզյան | | | | |

ՊԱՏՎԵՐ` ------ №. SPAP II C-3.1.1.d
Պատվիրատու1` ՀՀ աշխատանքի և սոցիալական հարցերի նախարարություն
Պատվիրատու2` ՀՀ ֆինանսների նախարարության Արտասահմանյա ֆինանսական ծրագրերի կառավարման կենտրոն ՊՀ

Կ

ԱՄԱՍԻԱՅԻ ՀԱՄԱԼԻՐ ՍՈՑԻԱԼԱԿԱՆ ԾԱՌԱՅՈՒԹՅՈՒՆՆԵՐԻ ՏԱՐԱԾՔԱՅԻՆ ԿԵՆՏՐՈՆ
ՀՀ Շիրակի մարզի Ամասիայի համայնք, գ. Ամասիա, Փ. 25, շենք h. 4

| Փուլ | Թերթ | Թերթեր |
|---|---|---|
| ԱՆ | Կ-4 | 43 |

ՊԱՏԻ ՓՌՎԱԾՔ «Ա» ԱՌԱՆՑՔՈՎ
(Տեսքը ներսի կողմից)

«ՆՈՐԱՇԵՆ» ՆՏ ԱԿ
Լիցենզիա --- №11343
ՀՀ, ք. Երևան 0038, Հալաբյան փող. շ. 11, բն. 36
Գործ. հասցե` ՀՀ, ք. Երևան 0051, Ն.Զարյան փող. շ. 22, h. 12
Հեռ. +(37493)504009

# ՊԱՏԻ ՓՌՎԱԾՔ «Բ» ԱՌԱՆՑՔՈՎ (M1:100)

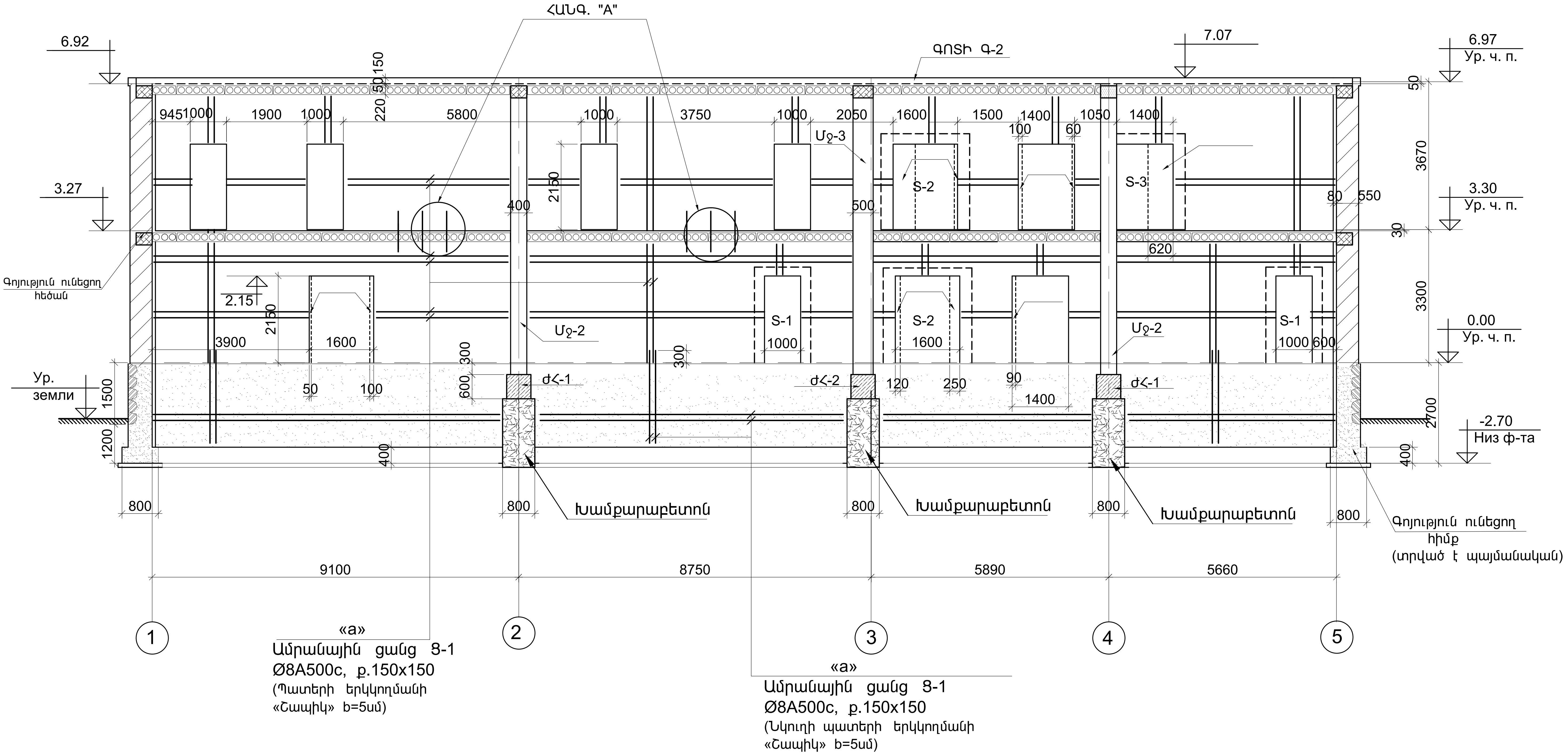


1.ՏՎՅԱԼ ԹԵՐԹԸ ԴԻՏԱՐԿԵԼ թ.թ. Կ-2 , Կ-3 ՀԵՏ ՀԱՄԱՏԵՂ :
2.ՀԱՆԳՈՒՅՑ "A" ՏԵՍ թ. Կ-13:
3. ՖՐԱԳՄԵՆՏ "1" ՏԵՍ թ. Կ- 15:
4. ԺԱՊԱՎԵՆԱՅԻՆ ՀԻՄՔԵՐԸ ԺՀ-1 ՏԵՍ թ. Կ-21:
5. ԳՈՏԻ Գ-2 ՏԵՍ թ. Կ-22:

| Փոփ. | Քան. | Թերթ | Փաս.№ | Ստորագր. | Ա/Թ |
|---|---|---|---|---|---|
| ՆԳԾ | | Հ.Բաբայան | | | |
| ՆԳԻ | | Ն.Թադևոսյան | | | |
| ՆԳԿ | | Ն.Թադևոսյան | | | |
| Նախագծեց | | Ն.Թադևոսյան | | | |
| Ստուգեց | | Վ. Կուլախսզյան | | | |

ՊԱՏՎԵՐ ------ №. SPAP II C-3.1.1.d
Պատվիրատու1՝ ՀՀ աշխատանքի և սոցիալական հարցերի նախարարություն
Պատվիրատու2՝ ՀՀ ֆինանսների նախարարության Արտասահմանյա ֆինանսական ծրագրերի կառավարման կենտրոն ՊՀ

Կ

ԱՄԱՍԻԱՅԻ ՀԱՄԱԼԻՐ ՍՈՑԻԱԼԱԿԱՆ ԾԱՌԱՅՈՒԹՅՈՒՆՆԵՐԻ ՏԱՐԱԾՔԱՅԻՆ ԿԵՆՏՐՈՆ
ՀՀ Շիրակի մարզի Ամասիայի համայնք, գ. Ամասիա, Փ. 25, շենք h. 4

| Փուլ | Թերթ | Թերթեր |
|---|---|---|
| ԱՆ | Կ-5 | 43 |

ՊԱՏԻ ՓՌՎԱԾՔ «Բ» ԱՌԱՆՑՔՈՎ


«ՆՈՐԱՇԵՆ» ՆՏ ԱԿ
Լիցենզիա --- №11343
ՀՀ, ք. Երևան 0038, Հալաբյան փող. շ. 11, բն. 36
Գործ. հասցե՝ ՀՀ, ք. Երևան 0051, Ն.Զարյան փող. շ. 22, h. 12
Հեռ. +(37493)504009

# ՊԱՏԻ ՓՌՎԱԾՔ «Գ» ԱՌԱՆՑՔՈՎ (M1:100)

## (Տեսքը ներսի կողմից)

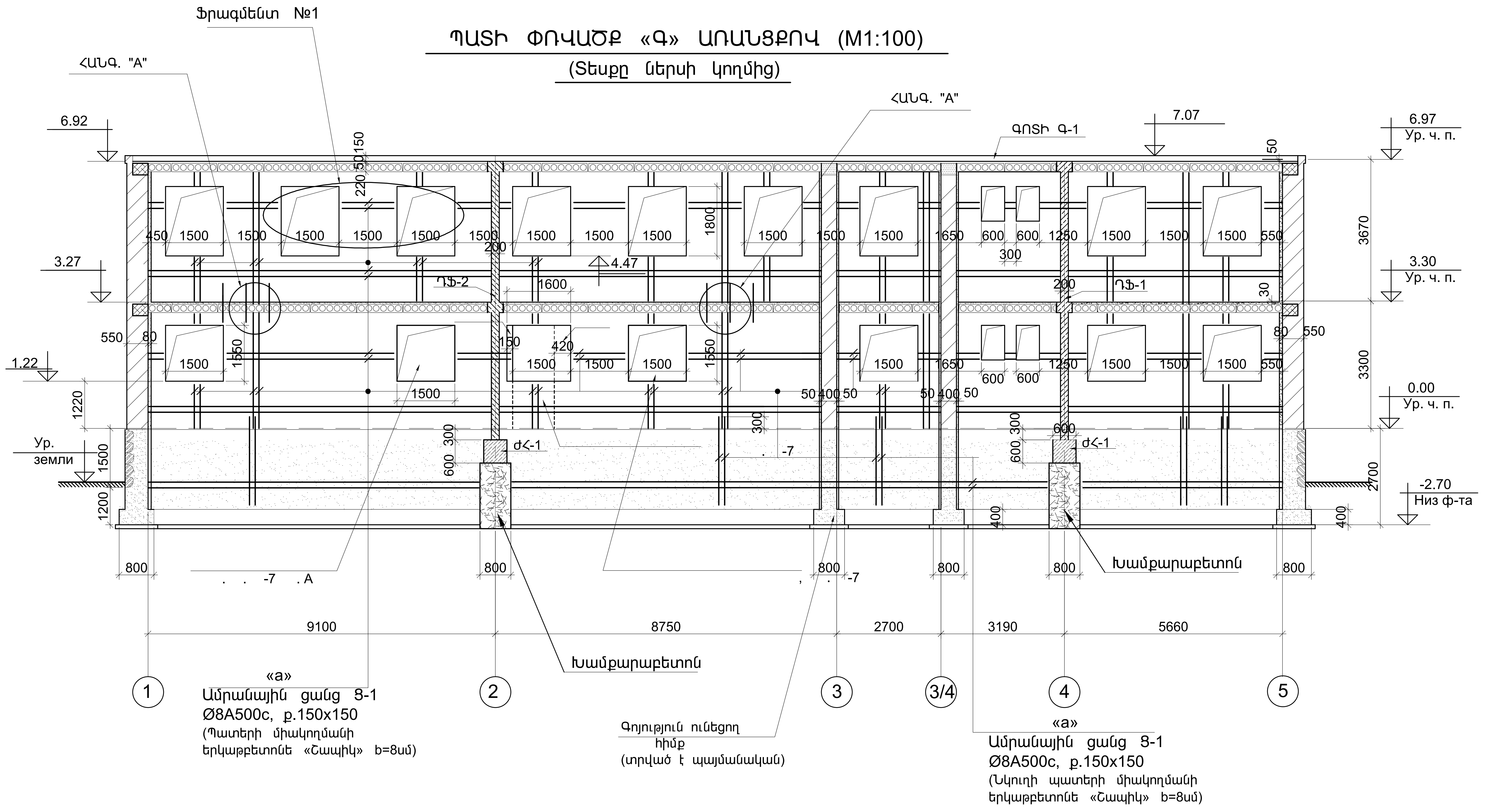


1. ՏՎՅԱԼ ԹԵՐԹԸ ԴԻՏԱՐԿԵԼ թ.թ. Կ-2 , Կ-3 ՀԵՏ ՀԱՄԱՏԵՂ :
2. ՀԱՆԳՈՒՅՑ "A" ՏԵՍ թ. Կ-13:
3. ՖՐԱԳՄԵՆՏ "1" ՏԵՍ թ. Կ-15:
4. ԺԱՊԱՎԵՆԱՅԻՆ ՀԻՄՔԵՐԸ ԺՀ-1 , ԺՀ-2 ՏԵՍ թ. Կ-23:
5. Ց-1 ԱՄՐԱՆԱՅԻՆ ՑԱՆՑԵՐԻ ՄԱՍՆԱԳԻՐԸ ՏԵՍ թ.թ. Կ-16 , Կ-17:
6. ԳՈՏԻ Գ-1 ՏԵՍ թ. Կ-21:

| | | | | | |
|---|---|---|---|---|---|
| | | | | | |
| | | | | | |
| Փոփ. | Քան. | Թերթ | Փաս.№ | Ստորագր. | Ա/Թ |
| | | | | | |
| ՆԳՃ | | Հ.Բաբայան | | | |
| ՆԳԻ | | Ն.Թադևոսյան | | | |
| ՆԳԿ | | Ն.Թադևոսյան | | | |
| Նախագծեց | | Ն.Թադևոսյան | | | |
| Ստուգեց | | Վ. Կուլախսզյան | | | |

ՊԱՏՎԵՐ` ------ №. SPAP II C-3.1.1.d
Պատվիրատու1` ՀՀ աշխատանքի և սոցիալական հարցերի նախարարություն
Պատվիրատու2` ՀՀ ֆինանսների նախարարության Արտասահմանյա ֆինանսական ծրագրերի կառավարման կենտրոն ՊՀ

Կ

ԱՄԱՍԻԱՅԻ ՀԱՄԱԼԻՐ ՍՈՑԻԱԼԱԿԱՆ ԾԱՌԱՅՈՒԹՅՈՒՆՆԵՐԻ ՏԱՐԱԾՔԱՅԻՆ ԿԵՆՏՐՈՆ
ՀՀ Շիրակի մարզի Ամասիայի համայնք, գ. Ամասիա, Փ. 25, շենք h. 4

| Փուլ | Թերթ | Թերթեր |
|---|---|---|
| ԱՆ | Կ-6 | 43 |

ՊԱՏԻ ՓՌՎԱԾՔ «Գ» ԱՌԱՆՑՔՈՎ
(Տեսքը ներսի կողմից)


«ՆՈՐԱՇԵՆ» ՆՏ ԱԿ
Լիցենզիա --- №11343
ՀՀ, ք. Երևան 0038, Հալաբյան փող. շ. 11, բն. 36
Գործ. հասցե` ՀՀ, ք. Երևան 0051,
Ն.Զարյան փող. շ. 22, h. 12
Հեռ. +(37493)504009

## ՊԱՏԻ ՓՌՎԱԾՔ «1» ԱՌԱՆՑՔՈՎ (M1:100)

(Տեսքը ներսի կողմից)

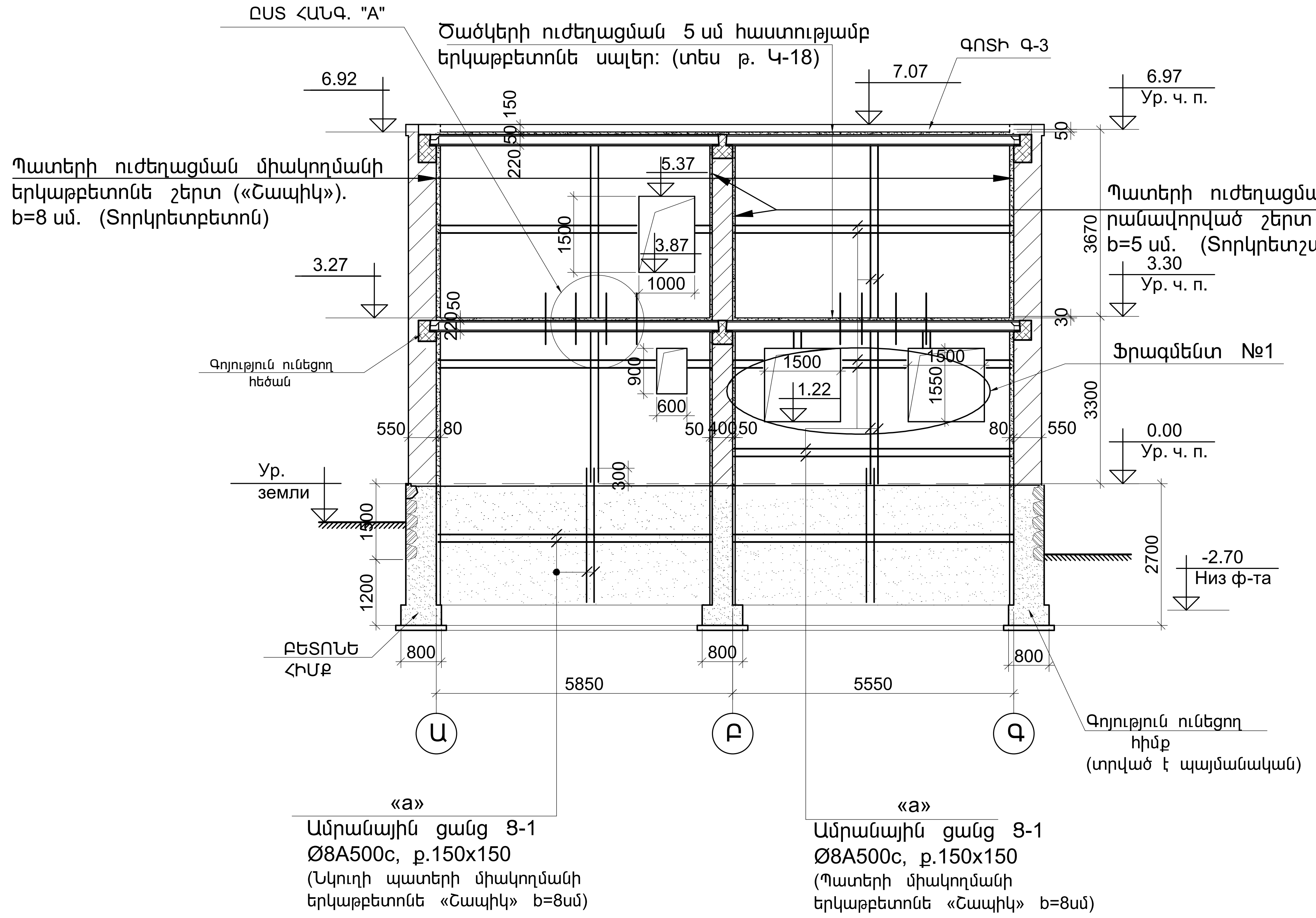


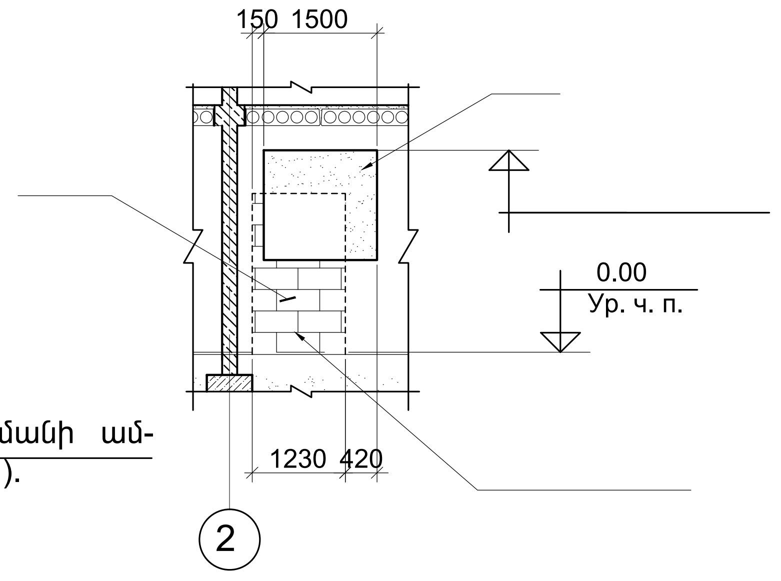


### ԲԱՑԱՏՐԱԳԻՐ

ԱՌԱՋԻՆ ՀԱՐԿԻ «Գ» ԱՌԱՆՑՔՈՎ ՆՇՎԱԾ ԴՌԱՆ ԲԱՑՎԱԾՔԻ ՎԵՐԱՓՈԽՈՒՄԸ ԼՈՒՍԱՄՈՒՏԻ ԻՐԱԿԱՆԱՑՆԵԼ ՀԵՏԵՎՅԱԼ ԿԱՐԳՈՎ: ԼՈՒՍԱՄՈՒՏԻ ԲԱՑՎԱԾՔԸ ՆԱԽԱՏԵՍՎՈՒՄ Է ՀԱՍՑՆԵԼ ՄԻՆՉԵՎ ԱՌԱՋԻՆ ՀԱՐԿԻ ԼՈՒՍԱՄՈՒՏՆԵՐԻ ՎԵՐԵՎՈՎ ԱՆՑՆՈՂ ԵՐԿԱԹԲԵՏՈ-ՆԵ ԳՈՏՈՒ ՏԱԿ: ԸՍՏ ԳԾԱԳՐԻ ՆՇՎԱԾ ՏԵՂԱՄԱՍԵՐԻ ՊԱՏԻ ՎՐԱ (ՆԵՐՍԻ ԵՎ ԴՐՍԻ ԿՈՂՄԻՑ) ԿՏՐԵԼ ԼՈՒՍԱՄՈՒՏԻ ԲԱՑՎԱԾՔԻ ՀԱՄԱՐ ՆԱԽԱՏԵՍՎՈՂ ԵԶՐԵՐԸ ԵՎ ԴՐԱՆՔ ԽՆԱՄՔՈՎ ԿՈՏՐԵԼՈՎ ՀԵՌԱՑՆԵԼ: ԻՍԿ ՓԱԿՎՈՂ ՏԵՂԱՄԱՍԵՐԸ ՇԱՐԵԼ ՔԱՐԵ ՇԱՐՎԱԾՔՈՎ (ԿԱՄ ԲԵՏՈՆԱՑՆԵԼ): ՈՐԻՑ ՀԵՏՈ ՏԵՂԱԴՐԵԼ ԼՈՒՍԱՄՈՒՏՆԵՐԻ ՀԱՄԱՐ ՆԱԽԱՏԵՍՎՈՂ ՄԵՏԱՂԱԿԱՆ ՇՐՋԱԿՈՂԵՐԸ (ԸՍՏ Կ-15 ԹԵՐԹԻ ԳԾԱԳՐԻ) ԵՎ ԿԱՏԱՐԵԼ ՊԱՏԵՐԻ ԸՆԴԱՆՈՒՐ ՈՒԺԵՂԱՑՄԱՆ ԱՇԽԱՏԱՆՔՆԵՐԸ:

ԼՈՒՍԱՄՈՒՏԻ ԲԱՑՎԱԾՔԻ ԱՇԽԱՏԱՆՔՆԵՐԻ ԿԱՏԱՐՄԱՆ ԺԱՄԱՆԱԿ, ՏՎՅԱԼ ՏԵՂԱՄԱՍՈՒՄ, ԳՈՅՈՒԹՅՈՒՆ ՈՒՆԵՑՈՂ ԾԱԾԿԻ ՍԱԼԵՐԻ ՏԱԿ ՏԵՂԱԴՐԵԼ ԺԱՄԱՆԱԿԱՎՈՐ ՀԵՆԱՐԱՆՆԵՐ:

1.ՏՎՅԱԼ ԹԵՐԹԸ ԴԻՏԱՐԿԵԼ թ.թ. Կ-2, Կ-3 ՀԵՏ ՀԱՄԱՏԵՂ:
2.ՀԱՆԳՈՒՅՑ "A" ՏԵՍ թ. Կ-13:
3. ՖՐԱԳՄԵՆՏ "1" ՏԵՍ թ. Կ-15:
5. ԳՈՏԻ Գ-3 ՏԵՍ թ. Կ-21:

| | | | | | | ՊԱՏՎԵՐ ------ №. SPAP II C-3.1.1.d<br>Պատվիրատու1՝ ՀՀ աշխատանքի և սոցիալական հարցերի նախարարություն<br>Պատվիրատու2՝ ՀՀ ֆինանսների նախարարության Արտասահմանյա ֆինանսական ծրագրերի կառավարման կենտրոն ՊՀ | | | Կ |
|---|---|---|---|---|---|---|---|---|---|
| | | | | | | | | | |
| Փոփ. | Քան. | Թերթ | Փաս.№ | Ստորագր. | Ա/Թ | | | | |
| | | | | | | ԱՄԱՍԻԱՅԻ ՀԱՄԱԼԻՐ ՍՈՑԻԱԼԱԿԱՆ ԾԱՌԱՅՈՒԹՅՈՒՆՆԵՐԻ ՏԱՐԱԾՔԱՅԻՆ ԿԵՆՏՐՈՆ<br>ՀՀ Շիրակի մարզի Ամասիայի համայնք, գ. Ամասիա, Փ. 25, շենք հ. 4 | Փուլ | Թերթ | Թերթեր |
| ՆԳՃ | | Հ.Բաբայան | | | | | ԱՆ | Կ-7 | 43 |
| ՆԳԻ | | Ն.Թադևոսյան | | | | | | | |
| ՆԳԿ | | Ն.Թադևոսյան | | | | ՊԱՏԻ ՓՌՎԱԾՔ «1» ԱՌԱՆՑՔՈՎ<br>(Տեսքը ներսի կողմից) | «ՆՈՐԱՇԵՆ» ՆՏ ԱԿ<br>Լիցենզիա --- №11343<br>ՀՀ, ք. Երևան 0038, Հալաբյան փող. շ. 11, բն. 36<br>Գործ. հասցե՝ ՀՀ, ք. Երևան 0051, Ն.Զարյան փող. շ. 22, հ. 12<br>Հեռ. +(37493)504009 | | |
| Նախագծեց | | Ն.Թադևոսյան | | | | | | | |
| Ստուգեց | | Վ. Կուլախսզյան | | | | | | | |

# ՊԱՏԻ ՓՌՎԱԾՔ «5» ԱՌԱՆՑՔՈՎ (M1:100)

(Տեսքը ներսի կողմից)

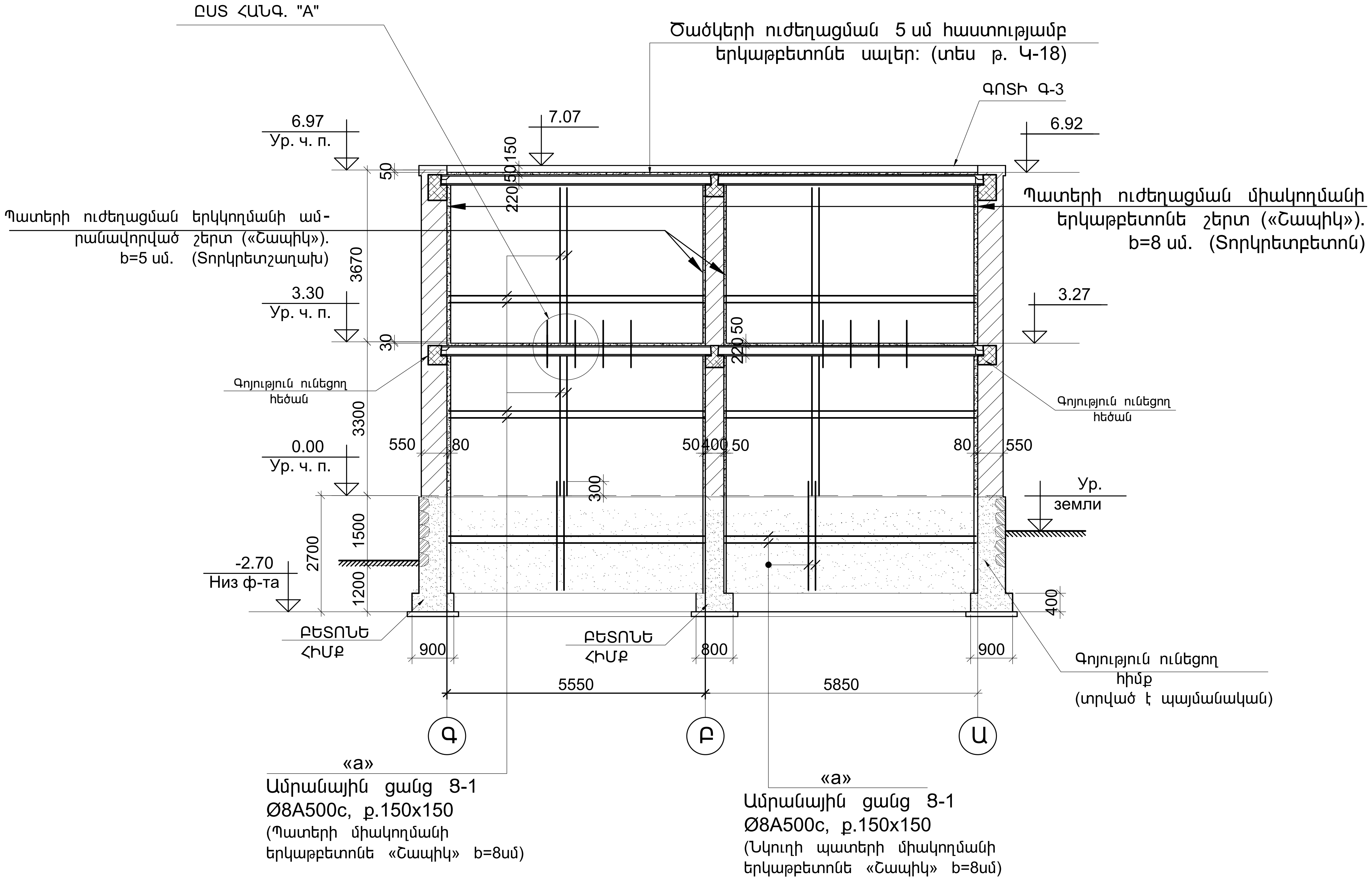


1.ՏՎՅԱԼ ԹԵՐԹԸ ԴԻՏԱՐԿԵԼ թ.թ. Կ-2 , Կ-3 ՀԵՏ ՀԱՄԱՏԵՂ:
2.ՀԱՆԳՈՒՅՑ "A" ՏԵՍ թ. Կ-13:
3. ՖՐԱԳՄԵՆՏ "1" ՏԵՍ թ. Կ-15:
5. ԳՈՏԻ Գ-3 ՏԵՍ թ. Կ-21:

| | | | | | | ՊԱՏՎԵՐ ------ №. SPAP II C-3.1.1.d<br>Պատվիրատու1 ՀՀ աշխատանքի և սոցիալական հարցերի նախարարություն<br>Պատվիրատու2 ՀՀ ֆինանսների նախարարության Արտասահմանյա ֆինանսական ծրագրերի կառավարման կենտրոն ՊՀ | | | Կ |
|---|---|---|---|---|---|---|---|---|---|
| Փոփ. | Քան. | Թերթ | Փաս.№ | Ստորագր. | Ա/Թ | | | | |
| | | | | | | ԱՄԱՍԻԱՅԻ ՀԱՄԱԼԻՐ ՍՈՑԻԱԼԱԿԱՆ ԾԱՌԱՅՈՒԹՅՈՒՆՆԵՐԻ ՏԱՐԱԾՔԱՅԻՆ ԿԵՆՏՐՈՆ<br>ՀՀ Շիրակի մարզի Ամասիայի համայնք, գ. Ամասիա, Փ. 25, շենք h. 4 | Փուլ | Թերթ | Թերթեր |
| ՆԳԾ | | Հ.Բաբայան | | | | | ԱՆ | Կ-8 | 43 |
| ՆԳԻ | | Ն.Թադևոսյան | | | | | | | |
| ՆԳԿ | | Ն.Թադևոսյան | | | | ՊԱՏԻ ՓՌՎԱԾՔ «5» ԱՌԱՆՑՔՈՎ<br>(Տեսքը ներսի կողմից) | «ՆՈՐԱՇԵՆ» ՆՏ ԱԿ<br>Լիցենզիա --- №11343<br>ՀՀ, ք. Երևան 0038, Հալաբյան փող. շ. 11, բն. 36<br>Գործ. հասցե ՀՀ, ք. Երևան 0051, Ն.Զարյան փող. շ. 22, h. 12<br>Հեռ. +(37493)504009 | | |
| Նախագծեց | | Ն.Թադևոսյան | | | | | | | |
| Ստուգեց | | Վ. Կուլախսզյան | | | | | | | |

## ՊԱՏԻ ՓՌՎԱԾՔ «1» ԱՌԱՆՑՔՈՎ (M1:100)

(Տեսքը դրսի կողմից)

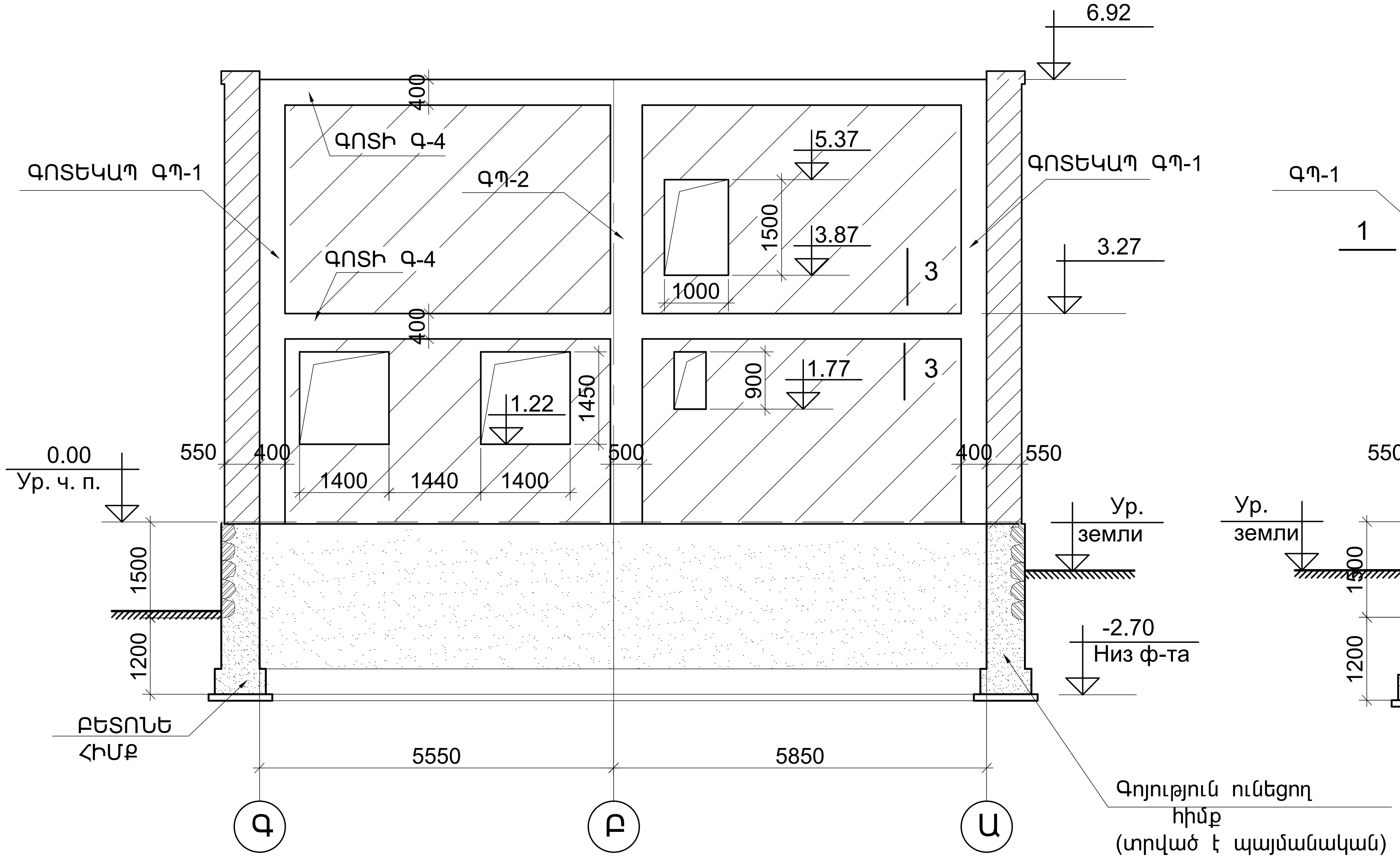


## ՊԱՏԻ ՓՌՎԱԾՔ «5» ԱՌԱՆՑՔՈՎ (M1:100)

(Տեսքը դրսի կողմից)

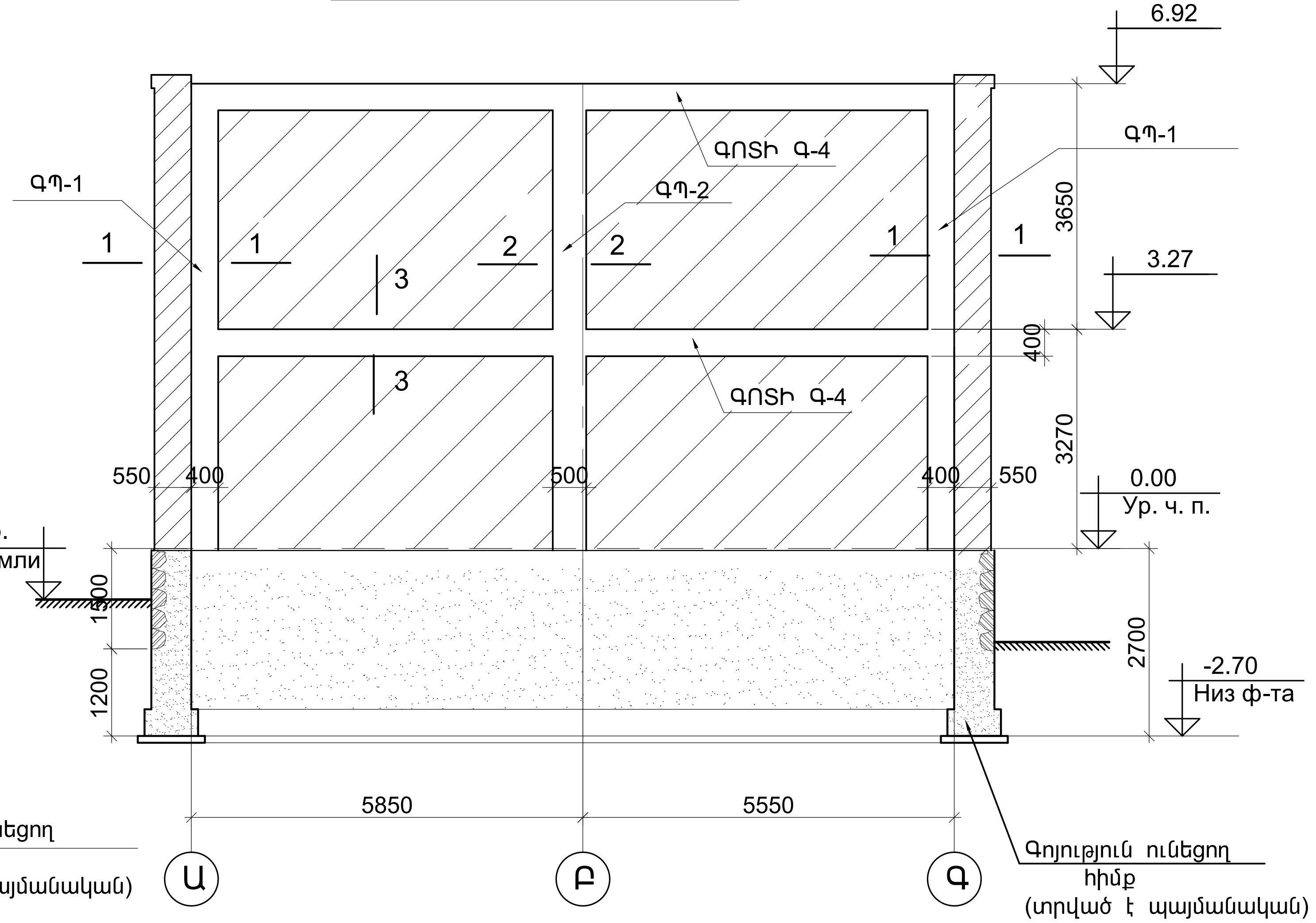


1.ՏՎՅԱԼ ԹԵՐԹԸ ԴԻՏԱՐԿԵԼ թ.թ. Կ- 2 , Կ-3 ՀԵՏ ՀԱՄԱՏԵՂ :
2.ԿՏՐՎԱԾՔՆԵՐ 1-1 , 2-2 , 3-3 ՏԵՍ թ. Կ-27:

| | | | | | |
|---|---|---|---|---|---|
| | | | | | |
| | | | | | |
| Փոփ. | Քան. | Թերթ | Փաս.№ | Ստորագր. | Ա/Թ |
| | | | | | |
| ՆԳԾ | | Հ.Բաբայան | | | |
| ՆԳԻ | | Ն.Թադևոսյան | | | |
| ՆԳԿ | | Ն.Թադևոսյան | | | |
| Նախագծեց | | Ն.Թադևոսյան | | | |
| Ստուգեց | | Վ. Կուլախսզյան | | | |

ՊԱՏՎԵՐ` ------ №. SPAP II C-3.1.1.d

Պատվիրատու1` ՀՀ աշխատանքի և սոցիալական հարցերի նախարարություն

Պատվիրատու2` ՀՀ ֆինանսների նախարարության Արտասահմանյա ֆինանսական ծրագրերի կառավարման կենտրոն ՊՀ

Կ

ԱՄԱՍԻԱՅԻ ՀԱՄԱԼԻՐ ՍՈՑԻԱԼԱԿԱՆ ԾԱՌԱՅՈՒԹՅՈՒՆՆԵՐԻ ՏԱՐԱԾՔԱՅԻՆ ԿԵՆՏՐՈՆ

ՀՀ Շիրակի մարզի Ամասիայի համայնք, գ. Ամասիա, Փ. 25, շենք հ. 4

| Փուլ | Թերթ | Թերթեր |
|---|---|---|
| ԱՆ | Կ-9 | 43 |

ՊԱՏԻ ՓՌՎԱԾՔ «1», «5» ԱՌԱՆՑՔՈՎ
(Տեսքը դրսի կողմից)


«ՆՈՐԱՇԵՆ» ՆՏ ԱԿ
Լիցենզիա --- №11343
ՀՀ, ք. Երևան 0038, Հալաբյան փող. շ. 11, բն. 36
Գործ. հասցե` ՀՀ, ք. Երևան 0051, Ն.Զարյան փող. շ. 22, h. 12
Հեռ. +(37493)504009

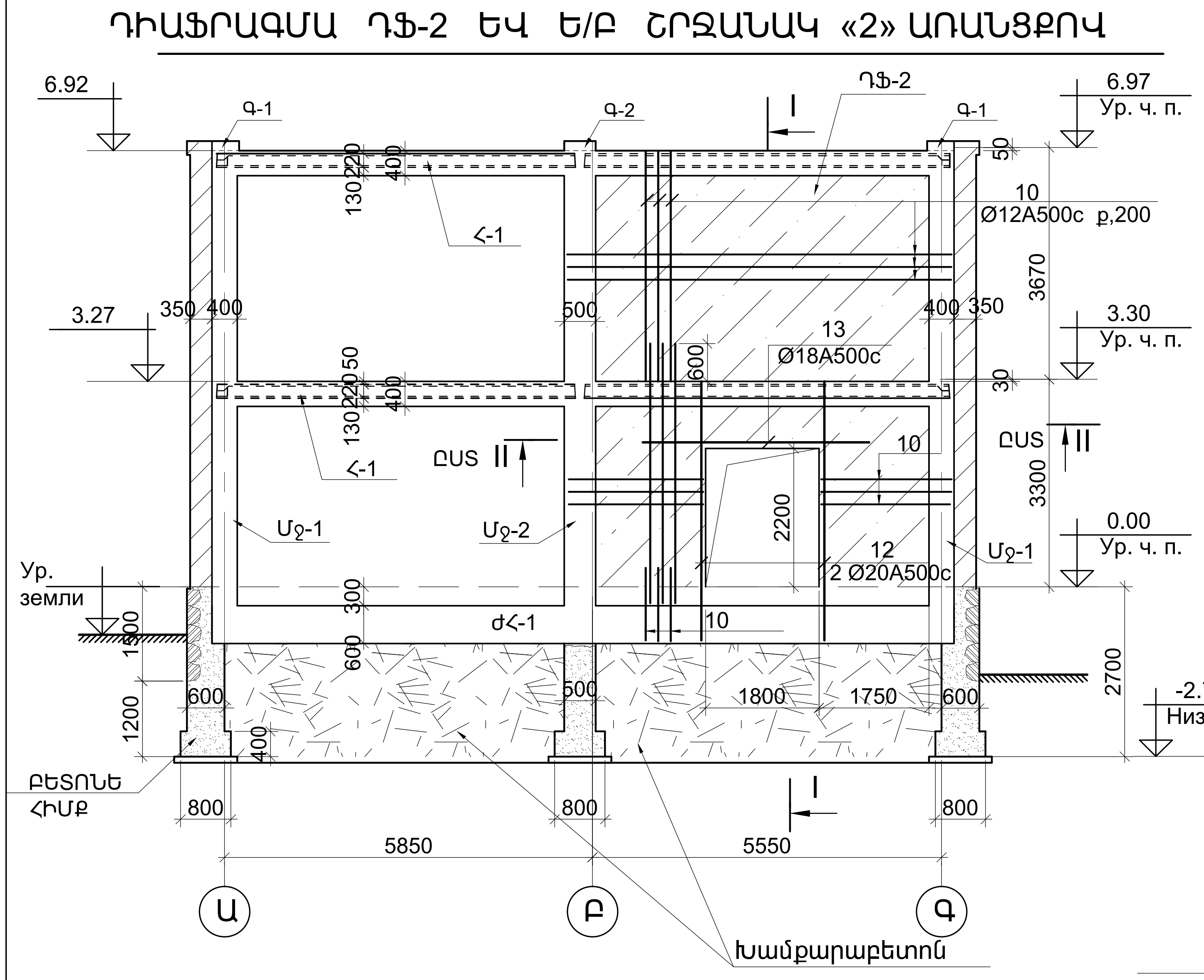


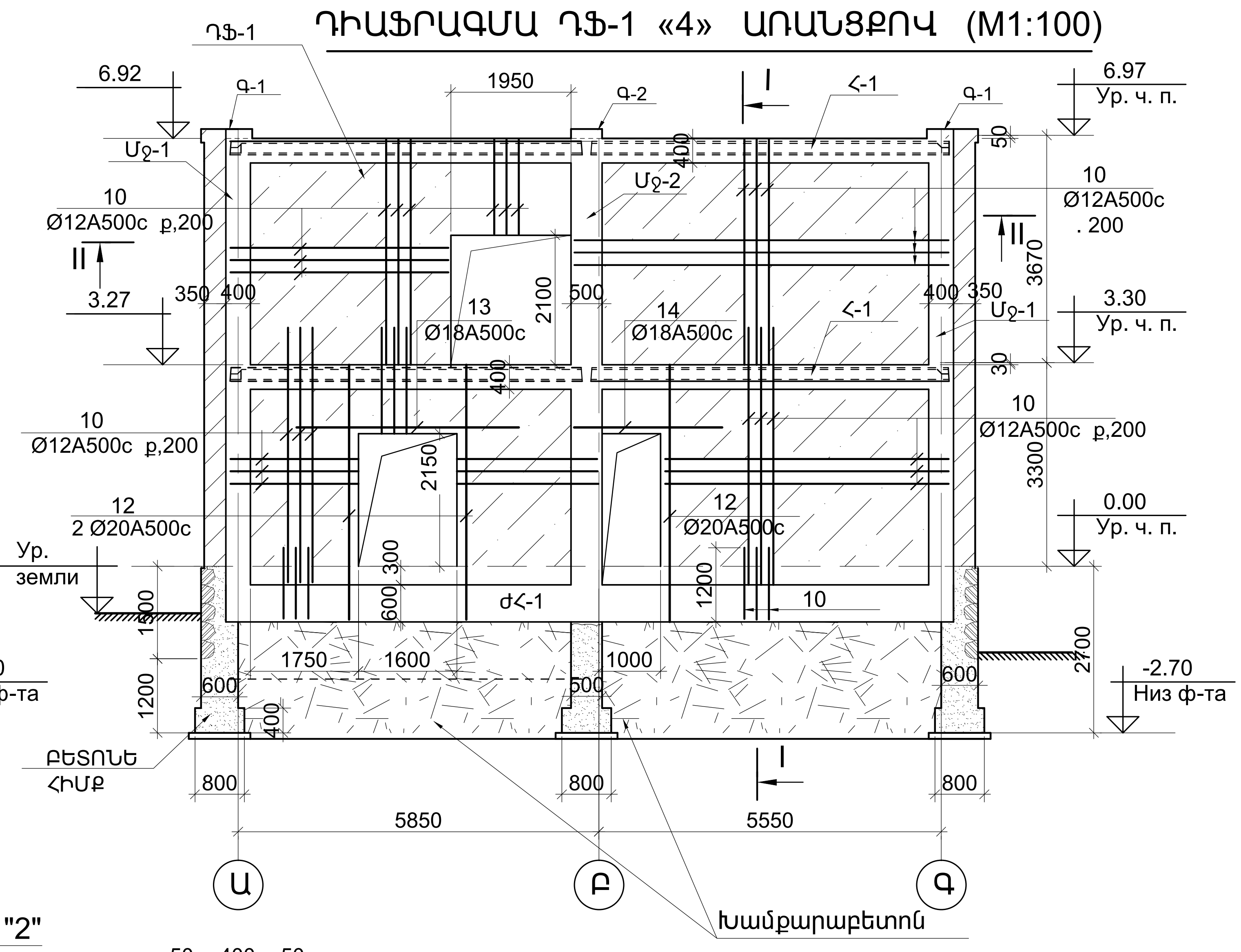


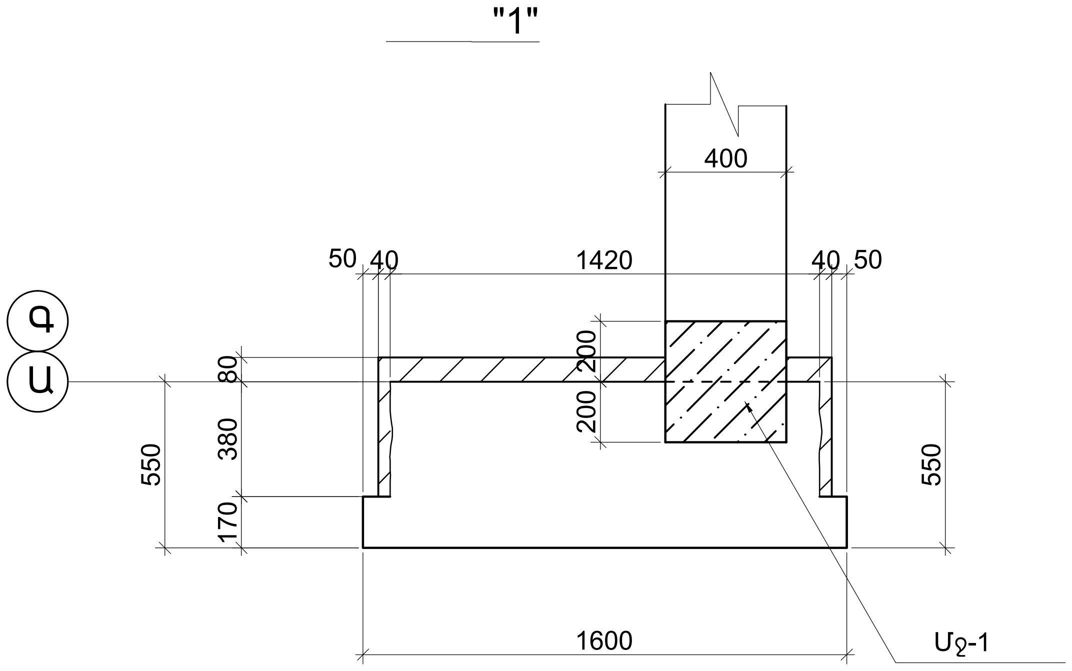


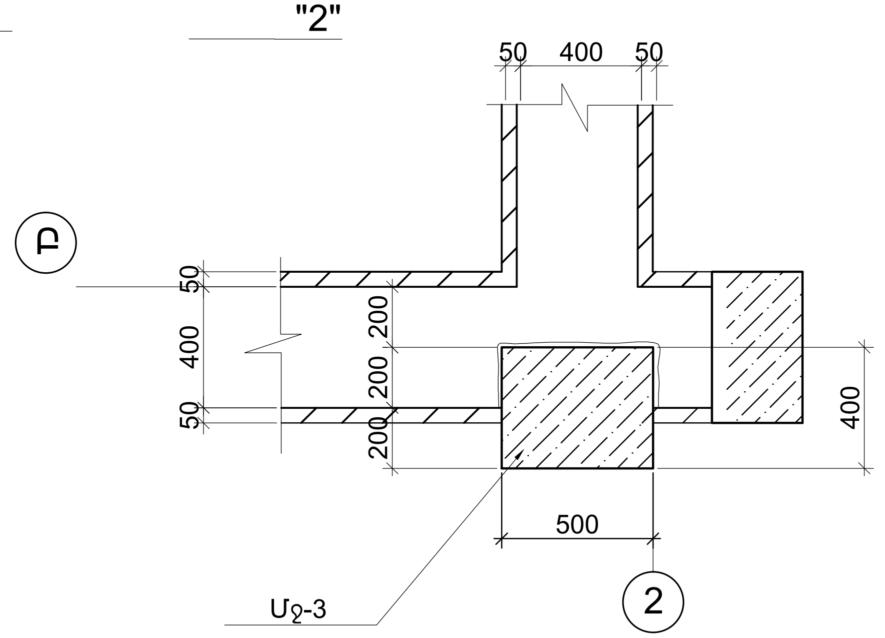


1.ՏՎՅԱԼ ԹԵՐԹԸ ԴԻՏԱՐԿԵԼ թ.թ. Կ-2 , Կ-3 ՀԵՏ ՀԱՄԱՏԵՂ:
2.ԿՏՐՎԱԾՔՆԵՐ I-I , II-II ՏԵՍ թ. Կ-28:
3.ԴԻԱՖՐԱԳՄԱՆԵՐԻ ԴՖ-1 , ԴՖ-2 ՄԱՍՆԱԳԻՐԸ ՏԵՍ թ. Կ-29:

ՊԱՏՎԵՐ ------ №. SPAP II C-3.1.1.d
Պատվիրատու1՝ ՀՀ աշխատանքի և սոցիալական հարցերի նախարարություն
Պատվիրատու2՝ ՀՀ ֆինանսների նախարարության Արտաքին ֆինանսավորման ծրագրերի կառավարման կենտրոն ՊՀ

Կ

| Փոփ. | Քան. | Թերթ | Փաս.№ | Ստորագր. | Ա/Թ |
|---|---|---|---|---|---|
| ՆԳՃ | | Հ.Բաբայան | | | |
| ՆԳԻ | | Ն.Թադևոսյան | | | |
| ՆԳԿ | | Ն.Թադևոսյան | | | |
| Նախագծեց | | Ն.Թադևոսյան | | | |
| Ստուգեց | | Կ. Կուլախսզյան | | | |

ԱՄԱՍԻԱՅԻ ՀԱՄԱԼԻՐ ՍՈՑԻԱԼԱԿԱՆ ԾԱՌԱՅՈՒԹՅՈՒՆՆԵՐԻ ՏԱՐԱԾՔԱՅԻՆ ԿԵՆՏՐՈՆ
ՀՀ Շիրակի մարզի Ամասիայի համայնք, գ. Ամասիա, Փ. 25, շենք հ. 4

| Փուլ | Թերթ | Թերթեր |
|---|---|---|
| ԱՆ | Կ-10 | 43 |

ԴԻԱՖՐԱԳՄԱ ԴՖ-2 ԵՎ Ե/Բ ՇՐՋԱՆԱԿ «2» ԱՌԱՆՑՔՈՎ. ԴԻԱՖՐԱԳՄԱ ԴՖ-1 «4» ԱՌԱՆՑՔՈՎ. ՀԱՆԳՈՒՅՑՆԵՐ "1", "2"

«ՆՈՐԱՇԵՆ» ՆՏ ԱԿ
Լիցենզիա --- №11343
ՀՀ, ք. Երևան 0038, Հալաբյան փող. շ. 11, բն. 36
Գործ. հասցե՝ ՀՀ, ք. Երևան 0051, Ն.Զարյան փող. շ. 22, h. 12
Հեռ. +(37493)504009

# Ե/Բ ՇՐՋԱՆԱԿ ԵՎ ՊԱՏԻ ՓՌՎԱԾՔ «3» ԱՌԱՆՑՔՈՎ (M1:100)

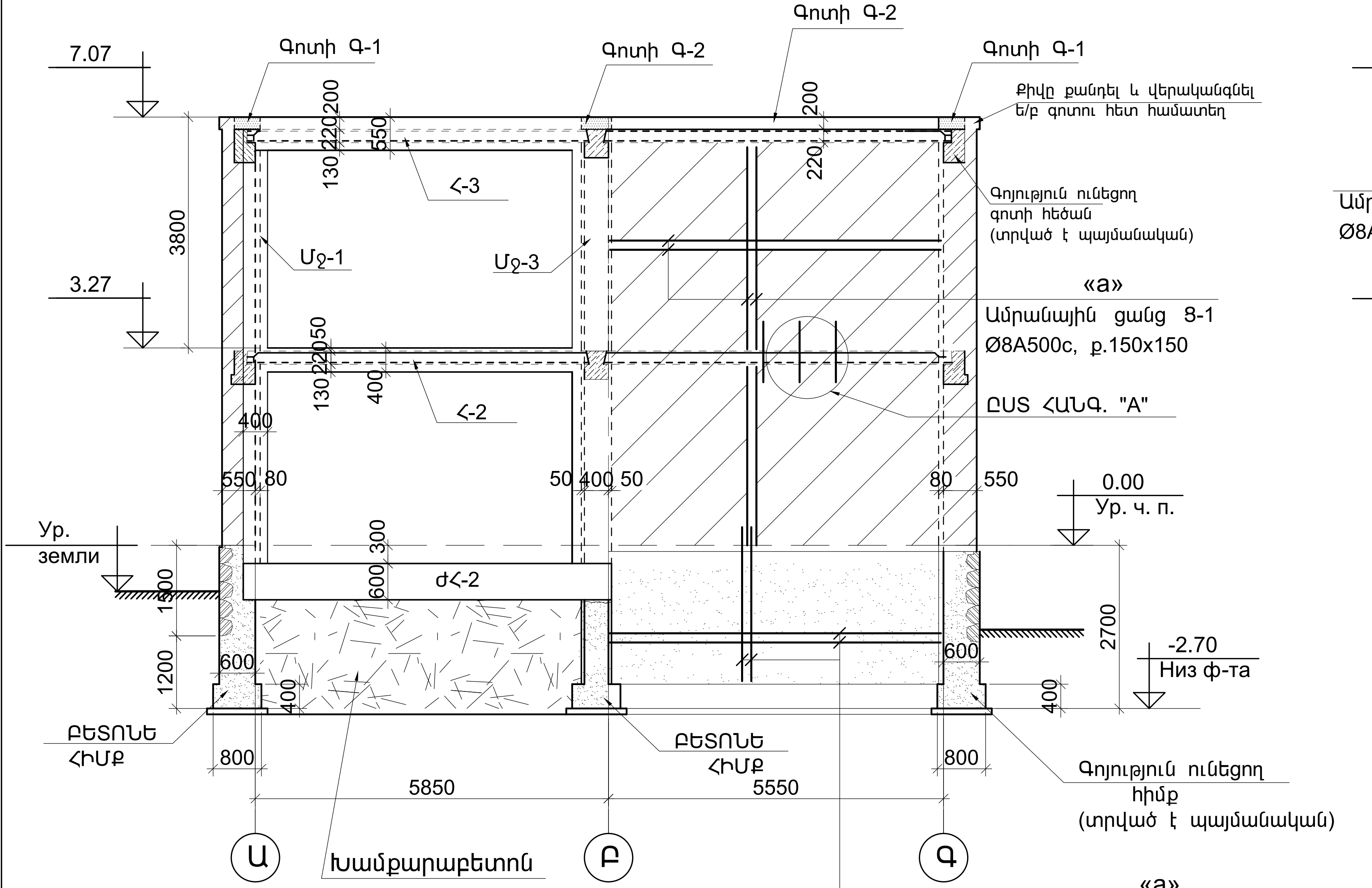


# ՊԱՏԻ ՓՌՎԱԾՔ «3/4» ԱՌԱՆՑՔՈՎ (M1:100)

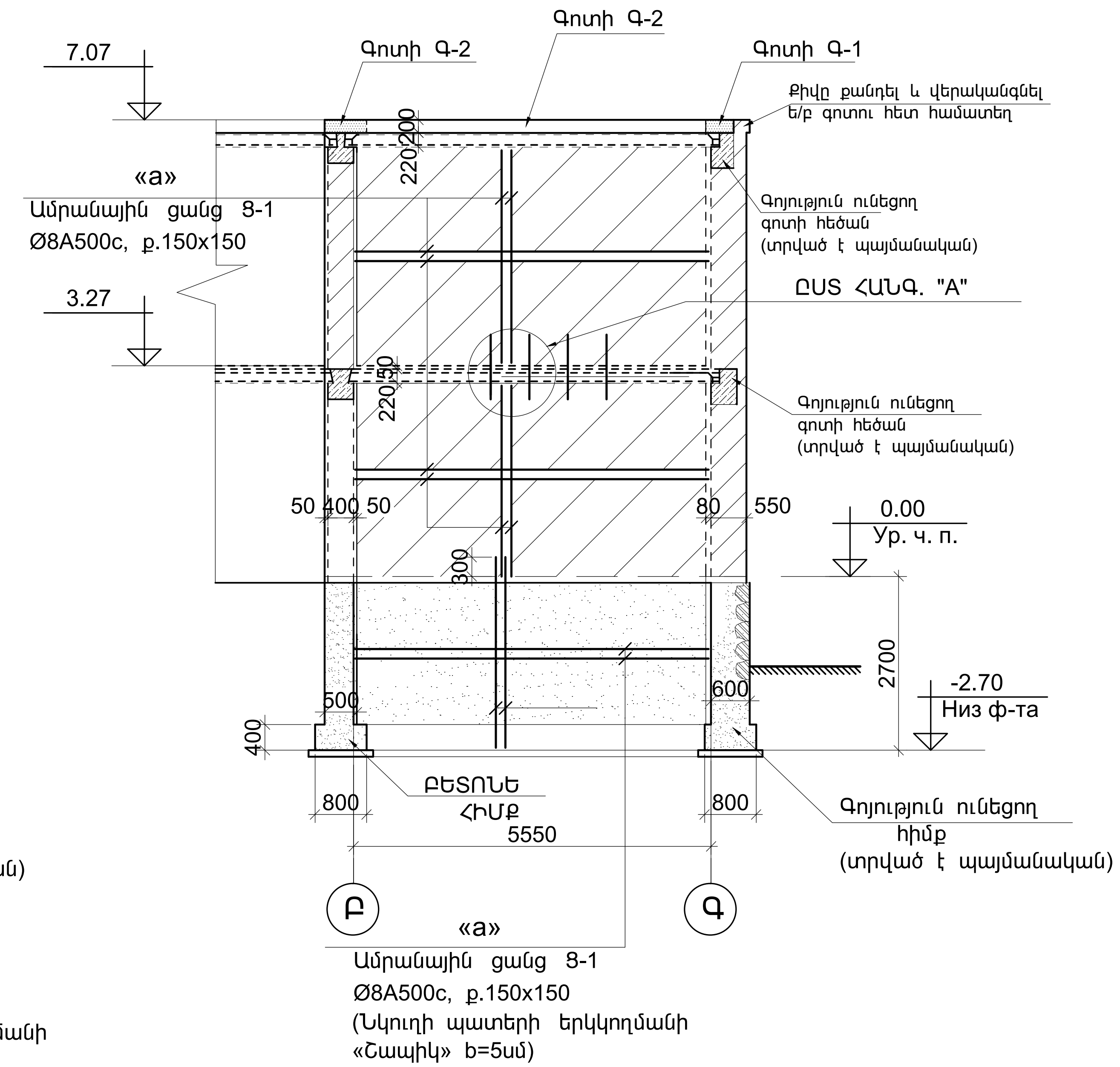


## ՊԱՏԵՐԻ ՈՒԺԵՂԱՑՄԱՆ ԱՇԽԱՏԱՆՔՆԵՐԻ ԲԱՑԱՏՐԱԳԻՐ

ՊԱՏԵՐԻ ՈՒԺԵՂԱՑՄԱՆ ԱՇԽԱՏԱՆՔՆԵՐԸ ԿԱՏԱՐԵԼ ՀԵՏԵՎՅԱԼ ԿԱՐԳՈՎ.
ՊԱՏԵՐԻ ՄԱԿԵՐԵՍՆԵՐԻՑ ԱՄԲՈՂՋՈՒԹՅԱՄԲ ՀԵՌԱՑՆԵԼ ՀԻՆ ՍՎԱՂԻ ՇԵՐՏԸ, ՄԻՆՉԵՎ ՊԱՏԻ ՔԱՐԵՐԻ ՄԱՔՈՒՐ ՄԱԿԵՐԵՍՆԵՐԸ: ՊԱՏԻ ՇԱՐԵՐԻ ԲՈԼՈՐ ԿԱՐԱՆՆԵՐԸ (ՀՈՐԻԶՈՆԱԿԱՆ ԵՎ ՈՒՂՂԱՁԻԳ) ԲԱՑԵԼ (ԽՈՐԱՑՆԵԼ) 1,5-:-2 սմ-ի ՉԱՓՈՎ:
ԱՐՏԱՔԻՆ ՊԱՏԵՐԸ ՈՒԺԵՂԱՑՎՈՒՄ ԵՆ ՄԻԱԿՈՂՄԱՆԻ 8 սմ ՀԱՍՏՈՒԹՅԱՄԲ ԵՐԿԱԹԲԵՏՈՆԵ ՇԵՐՏՈՎ (ՇԱՊԻԿՈՎ):
ԱՐՏԱՔԻՆ ՊԱՏԵՐԻ ՎՐԱ ՇԱՂԱՓՎՈՒՄ ԵՆ 20-:-25 մմ ՏՐԱՄԱԳԾՈՎ ԽՈՒԼ ԱՆՑՔԵՐ, 600x600 մմ ՔԱՅԼԵՐՈՎ:
ԱՆՑՔԵՐԸ ՊԵՏՔ Է ԲԱՇԽԵԼ ԱՅՆ ՀԱՇՎՈՎ, ՈՐ ԱՅՆ ՀԱՄԸՆԿՆԻ ՊԱՏԻ ՇԱՐՎԱԾՔԻ ՔԱՐԻՆ, ՆՐԱ ԲԱՐՁՐՈՒԹՅԱՆ ՄՈՏ ՄԵՋՏԵՂԻ ՄԱՍԵՐՈՒՄ: ԱՆՑՔԵՐԻ ԽՈՐՈՒԹՅՈՒՆԸ ՊԵՏՔ Է ԸՆՏՐԵԼ ՊԱՏԻ ՀԱՍՏՈՒԹՅՈՒՆԻՑ 4-:-5 սմ-ի ՉԱՓՈՎ ՊԱԿԱՍ:
ԱՆՑՔԵՐԸ ՄՈՏ 2/3 ՉԱՓՈՎ ՆԵՐԱՐԿՎՈՒՄ ԵՆ ՑԵՄԵՆՏԻ ՇԱՂԱԽՈՎ, ՀԵՏՈ ՏԵՂԱԴՐՎՈՒՄ ԵՆ ԽԱՐՍԽԱՁՈՂԵՐԸ (Ø10A500c) ԽՈՐԱՍՈՒԶԵԼՈՎ ԱՅՆ ՀԱՍՑՎՈՒՄ Է ՄԻՆՉԵՎ ԱՆՑՔԻ ՎԵՐՋԸ:
ՊԱՏԵՐԻ ՎՐԱ ՏԵՂԱԴՐՎՈՒՄ ԵՆ ԱՄՐԱՆԱՅԻՆ ՑԱՆՑԵՐԸ (ՊԱՏԻ ՄԱԿԵՐԵՍԻՑ ՄՈՏ 3սմ-ի ՎՐԱ) ԵՎ ԿԱՊՎՈՒՄ ԵՆ ԽԱՐՍԽԱՁՈՂԵՐԻՆ: ՊԱՏԵՐԻ ՄԱԿԵՐԵՍՆԵՐԸ ՆԱԽԱՊԵՍ ՊԵՏՔ Է ՄԱՔՐՎԵՆ ԱՂԲԻՑ ԵՎ ՓՈՇՈՒՑ, ՃՆՇՎԱԾ ՕԴՈՎ: ԲԵՏՈՆԱՑՆԵԼՈՒՑ ԱՌԱՋ ՊԱՏԵՐԸ ԱՌԱՏՈՐԵՆ ԽՈՆԱՎԱՑՎՈՒՄ ԵՆ ՋՐՈՎ:
ՊԱՏԵՐԻ ԲԵՏՈՆԱՑՈՒՄԸ ԿԱՏԱՐՎՈՒՄ Է B15 ԴԱՍԻ ՄԱՆՐ ՖՐԱԿՑԻԱՅԻ ԲԵՏՈՆՈՎ, ՏՈՐԿՐԵՏ ԵՂԱՆԱԿՈՎ: ՏՈՐԿՐԵՏԱՑՈՒՄԸ ԿԱՏԱՐԵԼ ԵՐԿՈՒ ԷՏԱՊՈՎ. ԱՄԵՆ ԷՏԱՊԸ ԿԱՏԱՐԵԼ 3-:-5 սմ ՀԱՍՏՈՒԹՅԱՄԲ ՇԵՐՏՈՎ:
ՆԵՐՔԻՆ ՊԱՏԵՐԸ ՈՒԺԵՂԱՑՎՈՒՄ ԵՆ ԵՐԿԿՈՂՄԱՆԻ, 5 սմ ՀԱՍՏՈՒԹՅԱՄԲ ԱՄՐԱՆԱՎՈՐՎԱԾ ՇԵՐՏԵՐՈՎ (ՇԱՊԻԿՈՎ):
ՆԵՐՔԻՆ ՊԱՏԵՐՈՒՄ ՇԱՂԱՓՎՈՒՄ ԵՆ 20-:-25 մմ ՏՐԱՄԱԳԾԻ ՄԻՋԱՆՑԻԿ ԱՆՑՔԵՐ, 600x600 մմ ՔԱՅԼԵՐՈՎ:

ԱՆՑՔԵՐՈՒՄ ՏԵՂԱԴՐՎՈՒՄ ԵՆ Z- ԱՁԵՎ ԽԱՐՍԽԱՁՈՂԵՐԸ (Ø10 A500c), ՈՐՈՆՔ ՊԱՏԵՐԻ ԵՐԿՈՒ ԿՈՂՄԵՐՈՒՄ ԿԱՊՎՈՒՄ ԵՆ ՈՒԺԵՂԱՑՄԱՆ ԱՄՐԱՆԱՅԻՆ ՑԱՆՑԵՐԻ ՀԵՏ: ՑԱՆՑԵՐԸ ՊԱՏԵՐԻ ՄԱԿԵՐԵՍՆԵՐԻՆ ՏԵՂԱԴՐՎՈՒՄ ԵՆ 10-:-15 մմ ՀԵՌԱՎՈՐՈՒԹՅԱՆ ՎՐԱ: ՄԻՆՉԵՎ ՑԱՆՑԵՐԻ ՏԵՂԱԴՐՈՒՄԸ ՊԱՏԵՐԻ ՄԱԿԵՐԵՍՆԵՐԸ ՃՆՇՎԱԾ ՕԴՈՎ ՄԱՔՐՎՈՒՄ ԵՆ ԱՂԲԻՑ ԵՎ ՓՈՇՈՒՑ: ԲԵՏՈՆԱՑՆԵԼՈՒՑ ԱՌԱՋ ՊԱՏԵՐԻ ՄԱԿԵՐԵՍՆԵՐԸ ԱՌԱՏՈՐԵՆ ԽՈՆԱՎԱՑՎՈՒՄ ԵՆ ՋՐՈՎ: ՊԱՏԵՐԸ ԲԵՏՈՆԱՑՎՈՒՄ ԵՆ M200 ՄԱՐԿԱՅԻ ՇԱՂԱԽՈՎ (ԿԱՄ ՄԱՆՐ ՖՐԱԿՑԻԱՅԻ ԲԵՏՈՆՈՎ), ՏՈՐԿՐԵՏ ԵՂԱՆԱԿՈՎ:

1. ՏՎՅԱԼ ԹԵՐԹԸ ԴԻՏԱՐԿԵԼ թ.թ. Կ-2, Կ-3 ՀԵՏ ՀԱՄԱՏԵՂ:
2. ԺԱՊԱՎԵՆԱՅԻՆ ՀԻՄՔԸ ԺՀ-2 ՏԵՍ թ. Կ-23:
3. ՀԵԾԱՆՆԵՐ Հ-2, Հ-3 ՏԵՍ թ. Կ-24:
4. ՄԻՋՈՒԿՆԵՐ Մջ-1, Մջ-3 ՏԵՍ թ. Կ-25:
5. ԳՈՏԻՆԵՐ Գ-1 ՏԵՍ թ. Կ-21; Գ-2 թ. Կ-22:

| | | | | | | |
|---|---|---|---|---|---|---|
| | | | | | | ՊԱՏՎԵՐ` ------ №. SPAP II C-3.1.1.d<br>Պատվիրատու1` ՀՀ աշխատանքի և սոցիալական հարցերի նախարարություն<br>Պատվիրատու2` ՀՀ ֆինանսների նախարարության Արտասահմանյա ֆինանսական ծրագրերի կառավարման կենտրոն ՊՀ — Կ |
| Փոփ. | Քան. | Թերթ | Փաս.№ | Ստորագր. | Ա/Թ | |
| ՆԳԾ | Հ.Բաբայան | | | [signature] | | ԱՄԱՍԻԱՅԻ ՀԱՄԱԼԻՐ ՍՈՑԻԱԼԱԿԱՆ ԾԱՌԱՅՈՒԹՅՈՒՆՆԵՐԻ ՏԱՐԱԾՔԱՅԻՆ ԿԵՆՏՐՈՆ<br>ՀՀ Շիրակի մարզի Ամասիայի համայնք, գ. Ամասիա, Փ. 25, շենք h. 4 — Փուլ: ԱՆ; Թերթ: Կ-11; Թերթեր: 43 |
| ՆԳԻ | Ն.Թադևոսյան | | | [signature] | | |
| ՆԳԿ | Ն.Թադևոսյան | | | [signature] | | Ե/Բ ՇՐՋԱՆԱԿ ԵՎ ՊԱՏԻ ՓՌՎԱԾՔ «3» ԱՌԱՆՑՔՈՎ. ՊԱՏԻ ՓՌՎԱԾՔ «3/4» ԱՌԱՆՑՔ. ԲԱՑԱՏՐԱԳԻՐ |
| Նախագծեց | Ն.Թադևոսյան | | | [signature] | | «ՆՈՐԱՇԵՆ» ՆՏ ԱԿ<br>Լիցենզիա --- №11343<br>ՀՀ, ք. Երեւան 0038, Հալաբյան փող. շ. 11, բն. 36<br>Գործ. հասցե` ՀՀ, ք. Երեւան 0051, Ն.Զարյան փող. շ. 22, h. 12<br>Հեռ. +(37493)504009 |
| Ստուգեց | Վ. Կուլախսզյան | | | [signature] | | |

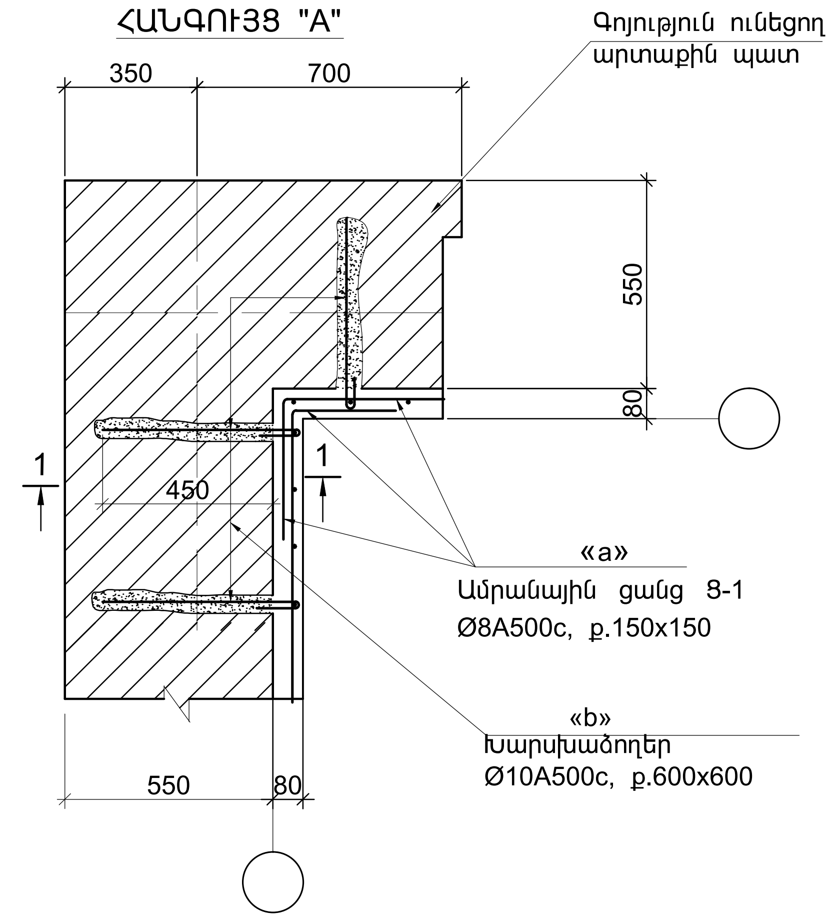


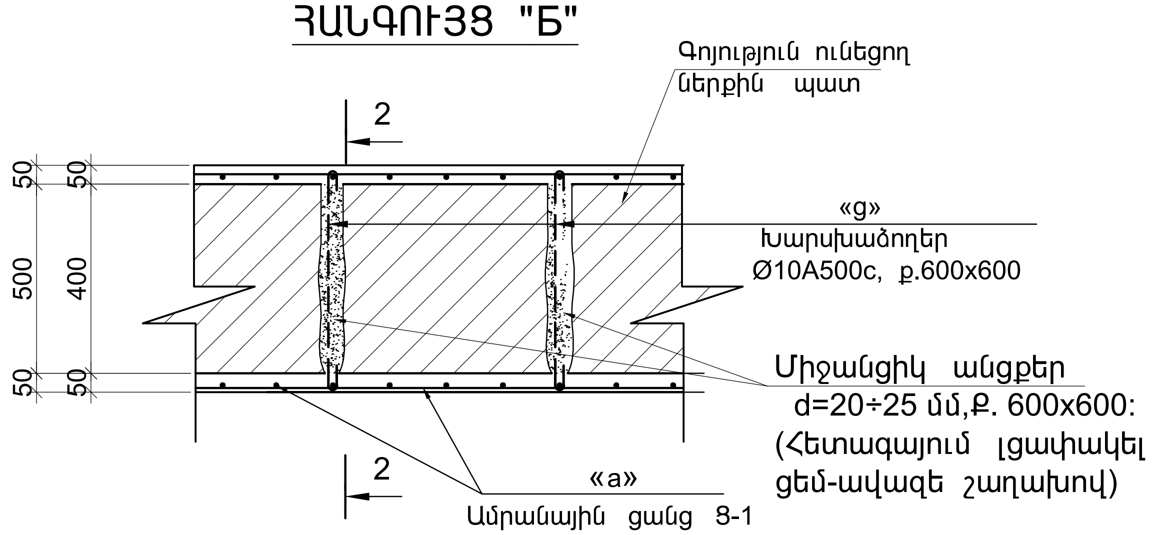


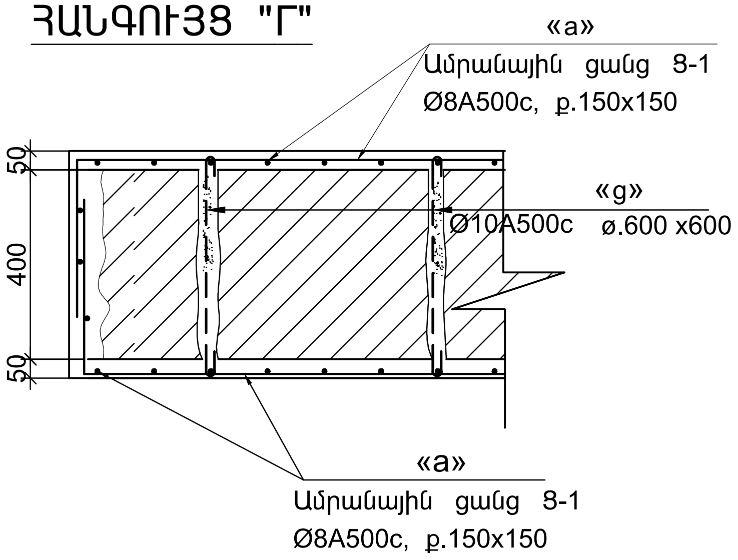


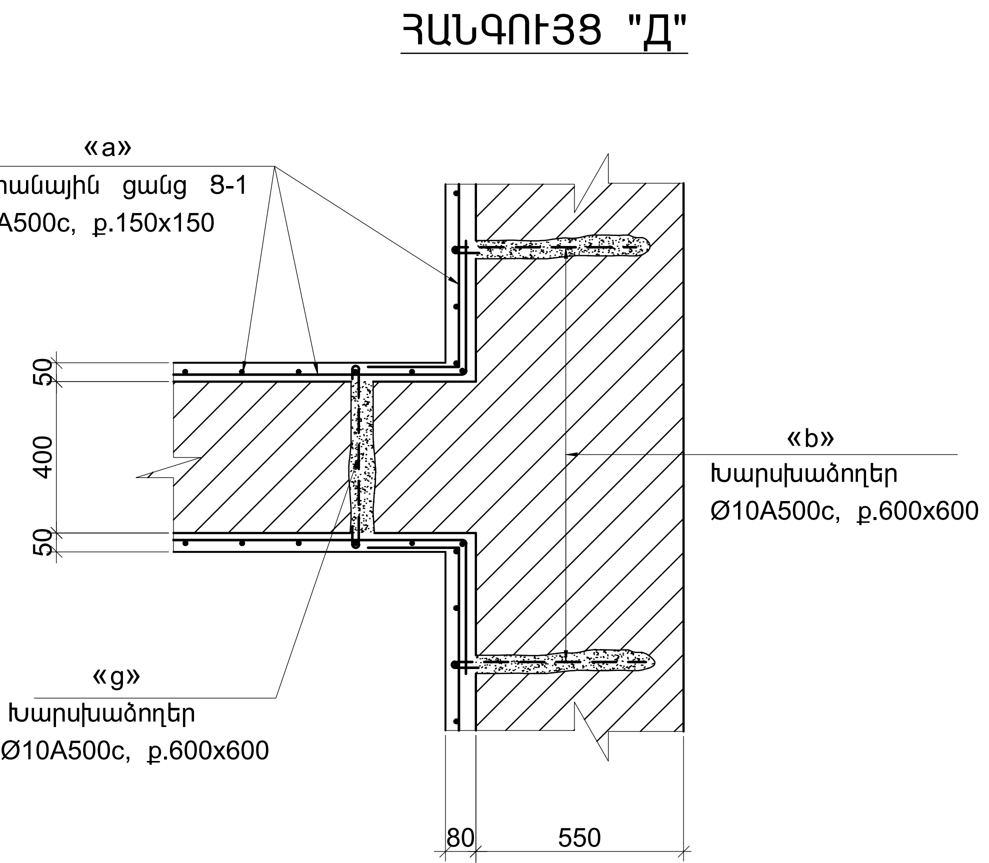


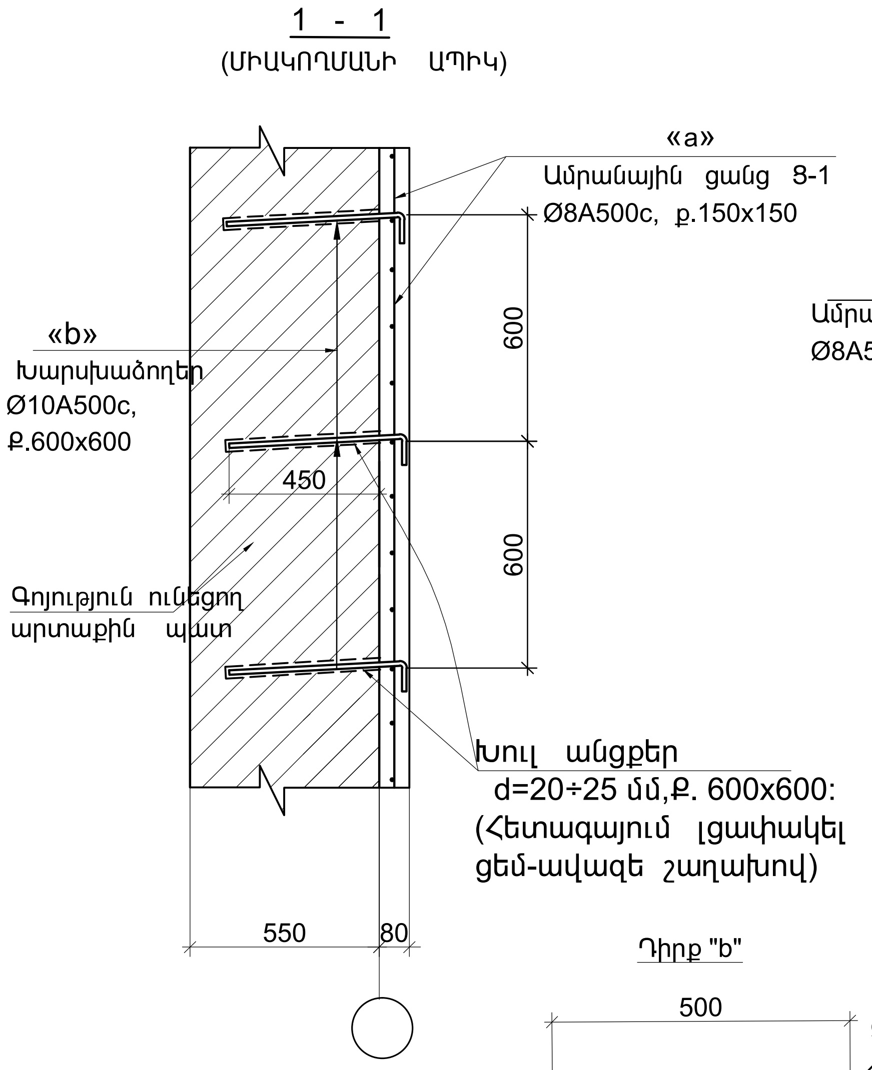


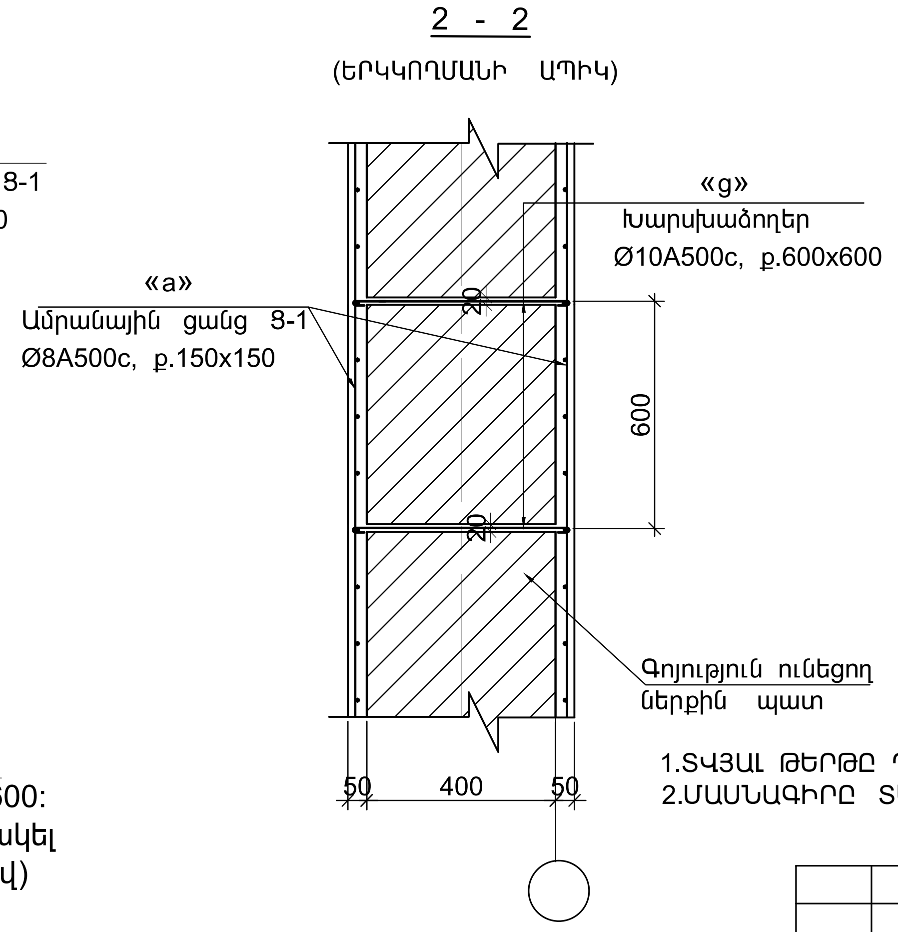


1.ՏՎՅԱԼ ԹԵՐԹԸ ԴԻՏԱՐԿԵԼ թ.թ. Կ- 2 , Կ-3 ՀԵՏ ՀԱՄԱՏԵՂ :
2.ՄԱՍՆԱԳԻՐԸ ՏԵՍ թ. Կ- 13:

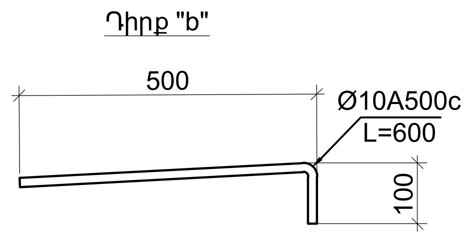


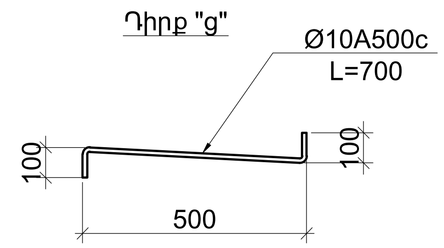


| | | | | | |
|---|---|---|---|---|---|
| | | | | | |
| | | | | | |
| Փոփ. | Քան. | Թերթ | Փաս.№ | Ստորագր. | Ա/Թ |
| | | | | | |
| ՆԳՃ | | Հ.Բաբայան | | | |
| ՆԳԻ | | Ն.Թադևոսյան | | | |
| ՆԳԿ | | Ն.Թադևոսյան | | | |
| Նախագծեց | | Ն.Թադևոսյան | | | |
| Ստուգեց | | Վ. Կուլախսզյան | | | |

ՊԱՏՎԵՐ` ------ №. SPAP II C-3.1.1.d
Պատվիրատու1` ՀՀ աշխատանքի և սոցիալական հարցերի նախարարություն
Պատվիրատու2` ՀՀ ֆինանսների նախարարության Արտասահմանյա ֆինանսական ծրագրերի կառավարման կենտրոն ՊՀ

Կ

ԱՄԱՍԻԱՅԻ ՀԱՄԱԼԻՐ ՍՈՑԻԱԼԱԿԱՆ ԾԱՌԱՅՈՒԹՅՈՒՆՆԵՐԻ ՏԱՐԱԾՔԱՅԻՆ ԿԵՆՏՐՈՆ

ՀՀ Շիրակի մարզի Ամասիայի համայնք, գ. Ամասիա, Փ. 25, շենք h. 4

| Փուլ | Թերթ | Թերթեր |
|---|---|---|
| ԱՆ | Կ-12 | 43 |

ՀԱՆԳՈՒՅՑՆԵՐ "А", "Б" ,"Г" , "Д"

«ՆՈՐԱՇԵՆ» ՆՏ ԱԿ
Լիցենզիա --- №11343
ՀՀ, ք. Երեւան 0038, Հալաբյան փող. շ. 11, բն. 36
Գործ. հասցե` ՀՀ, ք. Երեւան 0051,
Ն.Զարյան փող. շ. 22, h. 12
Հեռ. +(37493)504009

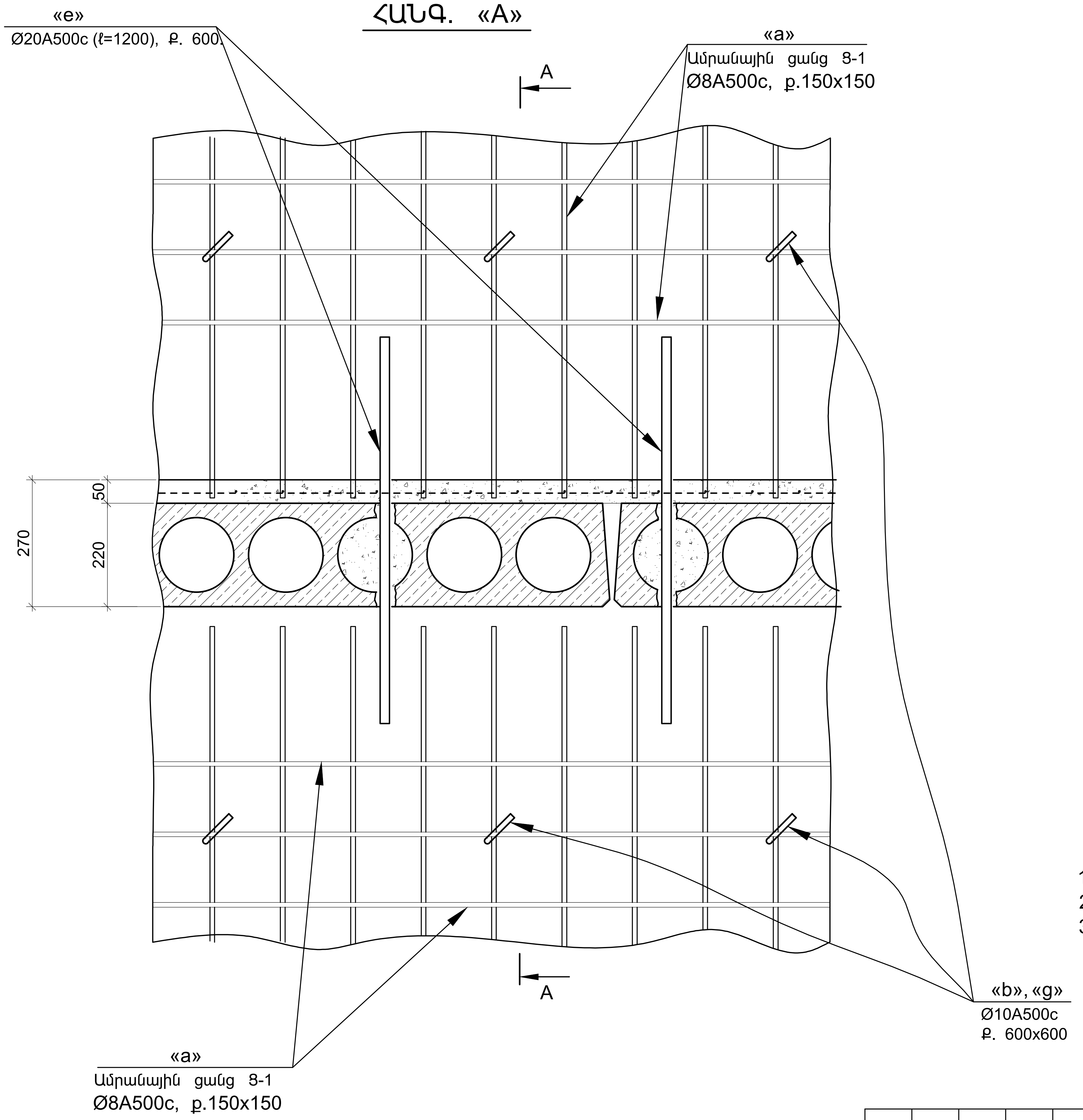


1.ՏՎՅԱԼ թ-ը ԴԻՏԱՐԿԵԼ Կ-4 ÷ Կ-11 թ-երի ՀԵՏ ՀԱՄԱՏԵՂ:
2.ՀԻՄՆԱԿԱՆ ԾԱՆՈԹԱԳՐՈՒԹՅՈՒՆԸ ՏԵՍ թ. Կ-11:
3.ԿՏՐ. A — A ՏԵՍ թ. Կ-14:

| | | | | | | |
|---|---|---|---|---|---|---|
| | | | | | | ՊԱՏՎԵՐ ------ №. SPAP II C-3.1.1.d<br>Պատվիրատու1` ՀՀ աշխատանքի և սոցիալական հարցերի նախարարություն<br>Պատվիրատու2` ՀՀ ֆինանսների նախարարության Արտասահմանյա ֆինանսական ծրագրերի կառավարման կենտրոն ՊՀ<br>Կ |
| Փոփ. | Քան. | Թերթ | Փաս.№ | Ստորագր. | Ա/Թ | |
| ՆԳՃ | | Հ.Բաբայան | | | | ԱՄԱՍԻԱՅԻ ՀԱՄԱԼԻՐ ՍՈՑԻԱԼԱԿԱՆ ԾԱՌԱՅՈՒԹՅՈՒՆՆԵՐԻ ՏԱՐԱԾՔԱՅԻՆ ԿԵՆՏՐՈՆ<br>ՀՀ Շիրակի մարզի Ամասիայի համայնք, գ. Ամասիա, Փ. 25, շենք հ. 4 |
| ՆԳԻ | | Ն.Թադևոսյան | | | | Փուլ: ԱՆ · Թերթ: Կ-13 · Թերթեր: 43 |
| ՆԳԿ | | Ն.Թադևոսյան | | | | ՀԱՆԳՈՒՅՑ «A» |
| Նախագծեց | | Ն.Թադևոսյան | | | | «ՆՈՐԱՇԵՆ» ՆՏ ԱԿ<br>Լիցենզիա --- №11343<br>ՀՀ, ք. Երևան 0038, Հալաբյան փող. շ. 11, բն. 36<br>Գործ. հասցե` ՀՀ, ք. Երևան 0051, Ն.Զարյան փող. շ. 22, հ. 12<br>Հեռ. +(37493)504009 |
| Ստուգեց | | Վ. Կուլախսզյան | | | | |

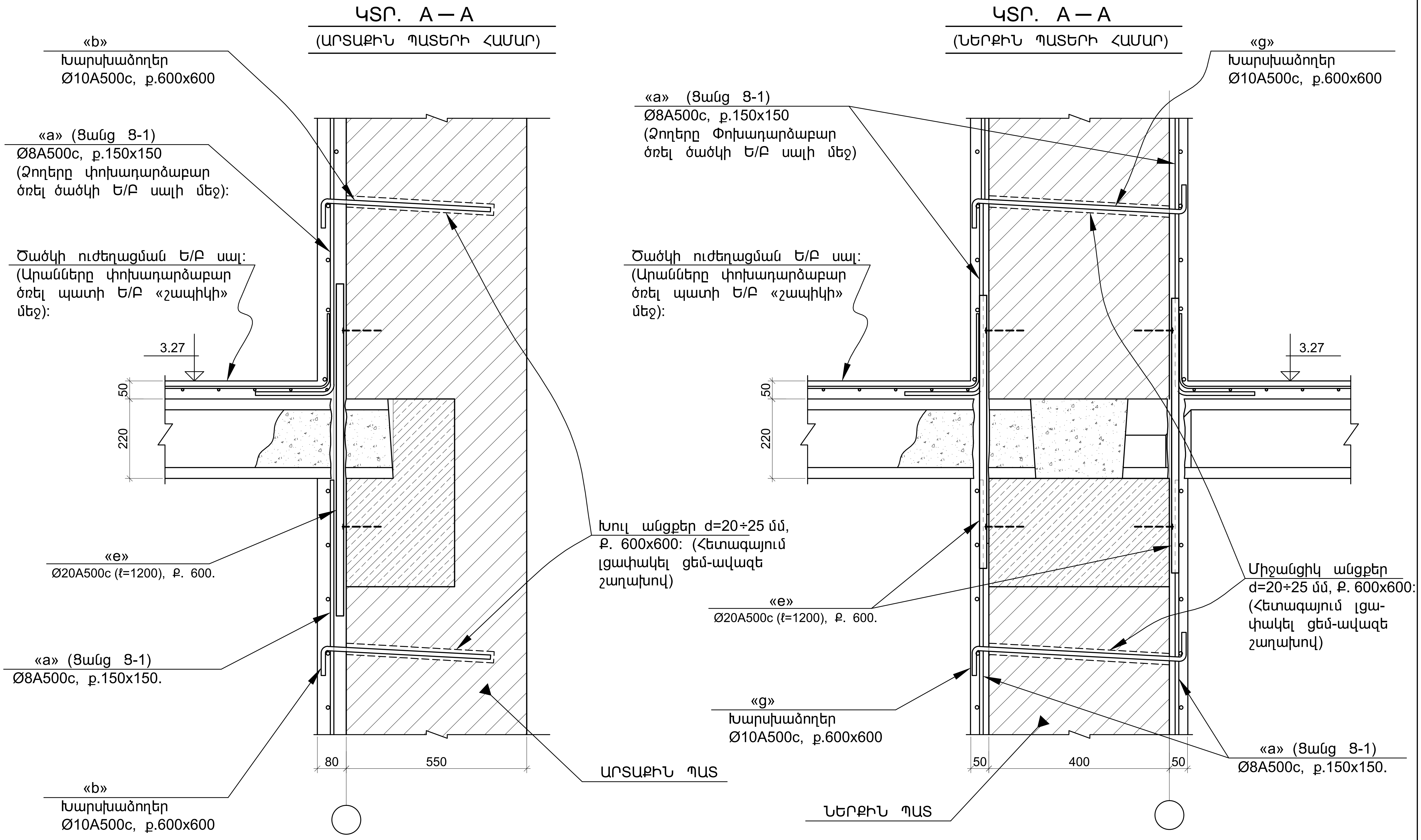


1.ՏՎՅԱԼ թ-ը ԴԻՏԱՐԿԵԼ Կ-13 թ-ի ՀԵՏ ՀԱՄԱՏԵՂ:
2.ՀԻՄՆԱԿԱՆ ԾԱՆՈԹԱԳՐՈՒԹՅՈՒՆԸ ՏԵՍ թ. Կ-11:
3.ՄԱՍՆԱԳԻՐԸ ՏԵՍ թ.թ. Կ-16 , Կ-17:

| | | | | | | |
|---|---|---|---|---|---|---|
| | | | | | | ՊԱՏՎԵՐ ------ №. SPAP II C-3.1.1.d<br>Պատվիրատու1՝ ՀՀ աշխատանքի և սոցիալական հարցերի նախարարություն<br>Պատվիրատու2՝ ՀՀ ֆինանսների նախարարության Արտասահմանյա ֆինանսական ծրագրերի կառավարման կենտրոն ՊՀ |
| Փոփ. | Քան. | Թերթ | Փաս.№ | Ստորագր. | Ա/Թ | Կ |
| ՆԳՃ | | Հ.Բաբայան | | | | ԱՄԱՍԻԱՅԻ ՀԱՄԱԼԻՐ ՍՈՑԻԱԼԱԿԱՆ ԾԱՌԱՅՈՒԹՅՈՒՆՆԵՐԻ ՏԱՐԱԾՔԱՅԻՆ ԿԵՆՏՐՈՆ<br>ՀՀ Շիրակի մարզի Ամասիայի համայնք, գ. Ամասիա, Փ. 25, շենք հ. 4 |
| ՆԳԻ | | Ն.Թադևոսյան | | | | |
| ՆԳԿ | | Ն.Թադևոսյան | | | | ԿՏՐ. A — A |
| Նախագծեց | | Ն.Թադևոսյան | | | | |
| Ստուգեց | | Կ. Կուլախսզյան | | | | |

| Փուլ | Թերթ | Թերթեր |
|---|---|---|
| ԱՆ | Կ-14 | 43 |

«ՆՈՐԱՇԵՆ» ՆՏ ԱԿ
Լիցենզիա --- №11343
ՀՀ, ք. Երևան 0038, Հալաբյան փող. շ. 11, բն. 36
Գործ. հասցե՝ ՀՀ, ք. Երևան 0051, Ն.Զարյան փող. շ. 22, հ. 12
Հեռ. +(37493)504009

# ՖՐԱԳՄԵՆՏ N1

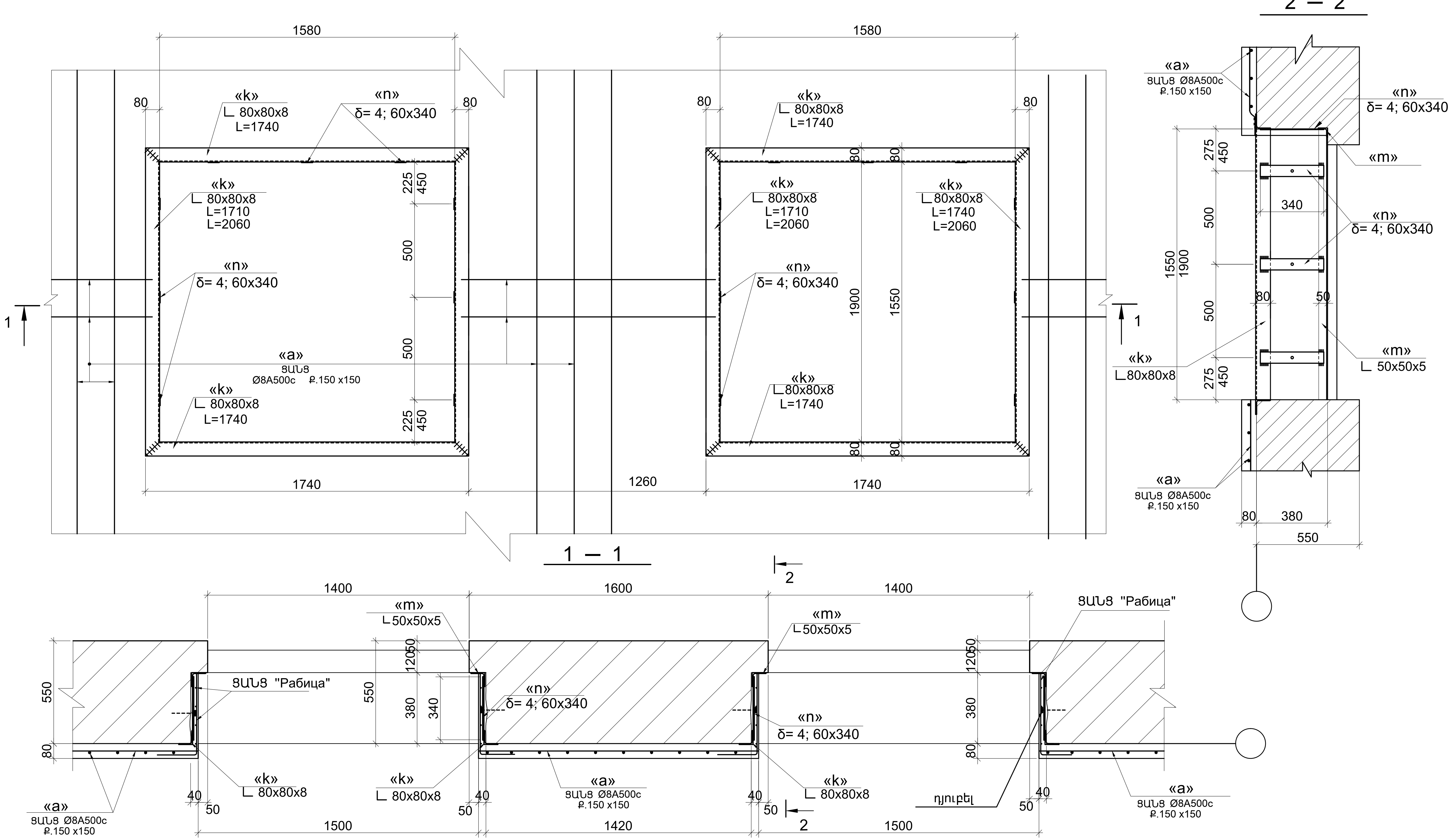


1.ԼՈՒՍԱՄՈՒՏԻ ԲԱՑՎԱԾՔՆԵՐԻ ԵԶՐԵՐԸ "ԲԱԼԳԱՐԿԱՅՈՎ" ԽՆԱՄՔՈՎ ԿՏՐԵԼ ՄՈՏ 40-50 մմ ՉԱՓՈՎ, ՈՐԻՑ ՀԵՏՈ ՏԵՂԱԴՐԵԼ ԵՎ ԱՄՐԱԿՑԵԼ ՄԵՏԱՂԱԿԱՆ ԱՆԿՅՈՒՆԱԿՆԵՐՈՎ (∟80x80x8) ՇՐՋԱՆԱԿՆԵՐԸ: ՇՐՋԱՆԱԿՆԵՐԻՆ ԱՄՐԱԿՑԵԼ ՄԵՏԱՂԱԿԱՆ ՑԱՆՑ "РАБИЦА" ԵՎ ՍՎԱՂԵԼ ՑԵՄ - ԱՎԱԶԵ ՇԱՂԱԽՈՎ, ՎԵՐԱԿԱՆԳՆԵԼՈՎ ԼՈՒՍԱՄՈՒՏԻ ԲԱՑՎԱԾՔԻ ՆԱԽՆԱԿԱՆ ՉԱՓԵՐԸ:
2.ՏՎՅԱԼ ԹԵՐԹԸ ԴԻՏԱՐԿԵԼ թ.թ. Կ-4; Կ-6; Կ-7 ՀԵՏ ՀԱՄԱՏԵՂ:
3.ՄԱՍՆԱԳԻՐԸ ՏԵՍ թ. Կ-16, Կ-17 :

| | | | | | |
|---|---|---|---|---|---|
| | | | | | |
| | | | | | |
| Փոփ. | Քան. | Թերթ | Փաս.№ | Ստորագր. | Ա/Թ |
| | | | | | |
| ՆԳՃ | | Հ.Բաբայան | | | |
| ՆԳԻ | | Ն.Թադևոսյան | | | |
| ՆԳԿ | | Ն.Թադևոսյան | | | |
| Նախագծեց | | Ն.Թադևոսյան | | | |
| Ստուգեց | | Վ. Կուլախսզյան | | | |

ՊԱՏՎԵՐ ------ №. SPAP II C-3.1.1.d
Պատվիրատու1՝ ՀՀ աշխատանքի և սոցիալական հարցերի նախարարություն
Պատվիրատու2՝ ՀՀ ֆինանսների նախարարության Արտասահմանյա ֆինանսական ծրագրերի կառավարման կենտրոն ՊՀ

Կ

ԱՄԱՍԻԱՅԻ ՀԱՄԱԼԻՐ ՍՈՑԻԱԼԱԿԱՆ ԾԱՌԱՅՈՒԹՅՈՒՆՆԵՐԻ ՏԱՐԱԾՔԱՅԻՆ ԿԵՆՏՐՈՆ
ՀՀ Շիրակի մարզի Ամասիայի համայնք, գ. Ամասիա, Փ. 25, շենք հ. 4

| Փուլ | Թերթ | Թերթեր |
|---|---|---|
| ԱՆ | Կ-15 | 43 |

ՖՐԱԳՄԵՆՏ N1

«ՆՈՐԱՇԵՆ» ՆՏ ԱԿ
Լիցենզիա --- №11343
ՀՀ, ք. Երեւան 0038, Հալաբյան փող. շ. 11, բն. 36
Գործ. հասցե՝ ՀՀ, ք. Երեւան 0051, Ն.Զարյան փող. շ. 22, հ. 12
Հեռ. +(37493)504009

# ՀԱՎԱՔԱԿԱՆ ՄԻԱՎՈՐՆԵՐԻ ՄԱՍՆԱԳԻՐ
## ՊԱՏԵՐԻ ՈՒԺԵՂԱՑՄԱՆ ՀԱՄԱՐ

| Դիրք № | ՆՇԱՆԱԿՈՒՄ | ԱՆՎԱՆՈՒՄ | ՔԱՆ. հատ. | ՄԱՍԱ ԿԳ Մեկ դիրք | ՄԱՍԱ ԿԳ Բոլոր դիրք. | Ծանոթ. |
|---|---|---|---|---|---|---|
| | ՈՒԺԵՂԱՑՎՈՂ ՊԱՏ "Ա" ԱՌԱՆՑՔՈՎ ( 1 հատ) | | | | | |
| | ա) ՊԱՏԵՐԻ ՄԻԱԿՈՂՄԱՆԻ «ՇԱՊԻԿ», b=80 (ՑԱՆՑ Ց-1) | | | | | |
| «a» | Ա.Գ. | Ø8A500c, Σℓ≈ 1713.0 գ.մ | — | — | 677.0 | |
| «b» | Տես էսկիզ | Ø10 A500c, ℓ≈600 | 435 | 0.40 | 174.0 | |
| «e» | Ա.Գ. | Ø20 A500c, ℓ≈1200 | 50 | 2.96 | 148.0 | |
| «k» | Ա.Գ. | L80x80x8, Σℓ≈132.0 գ.մ | — | — | 1273.8 | |
| «m» | Ա.Գ. | L50x50x5, Σℓ≈62.8 գ.մ | — | — | 236.8 | |
| «n» | Ա.Գ. | δ=4, 60x340, | 162 | 0.64 | 103.8 | |
| | | ՑԱՆՑ "Рабица" | 84.0 մ$^2$ | — | 129.4 | |
| | | ՆՅՈՒԹԵՐ | | | | |
| | | ԲԵՏՈՆ B15 —— 10.3 մ$^3$ | | | | |
| | բ) ՆԿՈՒՂԻ ՊԱՏԵՐԻ ՄԻԱԿՈՂՄԱՆԻ «ՇԱՊԻԿ», b=80 (ՑԱՆՑ Ց-1) | | | | | |
| «a» | Ա.Գ. | Ø8A500c, Σℓ≈724գ.մ | — | — | 286.0 | |
| «b» | Տես էսկիզ | Ø10 A500c, ℓ≈600 | 184 | 0.40 | 73.6 | |
| | | ՆՅՈՒԹԵՐ | | | | |
| | | ԲԵՏՈՆ B15 —— 4.3 մ$^3$ | | | | |
| | ՈՒԺԵՂԱՑՎՈՂ ՊԱՏ "Բ" ԱՌԱՆՑՔՈՎ ( 1 հատ) | | | | | |
| | ա) ՊԱՏԵՐԻ ԵՐԿԿՈՂՄԱՆԻ «ՇԱՊԻԿ», b=50 (ՑԱՆՑ Ց-1) | | | | | |
| «a» | Ա.Գ. | Ø8A500c, Σℓ≈ 4100.0 գ.մ | — | — | 1620.0 | |
| «g» | Տես էսկիզ | Ø10 A500c, ℓ≈700 | 452 | 0.43 | 195.0 | |
| «e» | Ա.Գ. | Ø20 A500c, ℓ≈1200 | 100 | 2.96 | 296.0 | |
| | | ՆՅՈՒԹԵՐ | | | | |
| | ՏՈՐԿՐԵՏԵՇԱՂԱԽ M200 —— 15.2 մ$^3$ | | | | | |
| | բ) ՆԿՈՒՂԻ ՊԱՏԵՐԻ ԵՐԿԿՈՂՄԱՆԻ «ՇԱՊԻԿ», b=50 (ՑԱՆՑ Ց-1) | | | | | |
| «a» | Ա.Գ. | Ø8A500c, Σℓ≈1440գ.մ | — | — | 568.0 | |
| «g» | Տես էսկիզ | Ø10 A500c, ℓ≈700 | 184 | 0.43 | 79.0 | |
| | | ՆՅՈՒԹԵՐ | | | | |
| | ՏՈՐԿՐԵՏԵՇԱՂԱԽ M200 —— 5.4 մ$^3$ | | | | | |

## ՇԱՐՈՒՆԱԿՈՒԹՅՈՒՆԸ.

| 1 | 2 | 3 | 4 | 5 | 6 | 7 |
|---|---|---|---|---|---|---|
| | ՈՒԺԵՂԱՑՎՈՂ ՊԱՏ "Գ" ԱՌԱՆՑՔՈՎ ( 1 հատ) | | | | | |
| | ա) ՊԱՏԵՐԻ ՄԻԱԿՈՂՄԱՆԻ «ՇԱՊԻԿ», b=80 (ՑԱՆՑ Ց-1) | | | | | |
| «a» | Ա.Գ. | Ø8A500c, Σℓ≈ 1870.0 գ.մ | — | — | 738.0 | |
| «b» | Տես էսկիզ | Ø10 A500c, ℓ≈600 | 470 | 0.40 | 188.0 | |
| «e» | Ա.Գ. | Ø20 A500c, ℓ≈1200 | 50 | 2.96 | 148.0 | |
| «k» | Ա.Գ. | L80x80x8, Σℓ≈135.0 գ.մ | — | — | 1303.0 | |
| «m» | Ա.Գ. | L50x50x5, Σℓ≈56.0 գ.մ | — | — | 211.0 | |
| «n» | Ա.Գ. | δ=4, 60x340, | 144 | 0.64 | 92.2 | |
| | | ՑԱՆՑ "Рабица" | 69.6 մ$^2$ | — | 107.0 | |
| | | ՆՅՈՒԹԵՐ | | | | |
| | | ԲԵՏՈՆ B15 —— 11.2 մ$^3$ | | | | |
| | բ) ՆԿՈՒՂԻ ՊԱՏԵՐԻ ՄԻԱԿՈՂՄԱՆԻ «ՇԱՊԻԿ», b=80 (ՑԱՆՑ Ց-1) | | | | | |
| «a» | Ա.Գ. | Ø8A500c, Σℓ≈724.0գ.մ | — | — | 286.0 | |
| «b» | Տես էսկիզ | Ø10 A500c, ℓ≈600 | 184 | 0.40 | 73.6 | |
| | | ՆՅՈՒԹԵՐ | | | | |
| | | ԲԵՏՈՆ B15 —— 4.3 մ$^3$ | | | | |

| Փոփ. | Քան. | Թերթ | Փաս.№ | Ստորագր. | Ա/Թ |
|---|---|---|---|---|---|
| ՆԳՃ | | Հ.Բաբայան | | | |
| ՆԳԻ | | Ն.Թադևոսյան | | | |
| ՆԳԿ | | Ն.Թադևոսյան | | | |
| Նախագծեց | | Ն.Թադևոսյան | | | |
| Ստուգեց | | Վ. Կուլախսզյան | | | |

ՊԱՏՎԵՐ` ------ №. SPAP II C-3.1.1.d
Պատվիրատու1` ՀՀ աշխատանքի և սոցիալական հարցերի նախարարություն
Պատվիրատու2` ՀՀ ֆինանսների նախարարության Արտասահմանյա ֆինանսական ծրագրերի կառավարման կենտրոն ՊՀ

Կ

ԱՄԱՍԻԱՅԻ ՀԱՄԱԼԻՐ ՍՈՑԻԱԼԱԿԱՆ ԾԱՌԱՅՈՒԹՅՈՒՆՆԵՐԻ ՏԱՐԱԾՔԱՅԻՆ ԿԵՆՏՐՈՆ
ՀՀ Շիրակի մարզի Ամասիայի համայնք, գ. Ամասիա, Փ. 25, շենք հ. 4

| Փուլ | Թերթ | Թերթեր |
|---|---|---|
| ԱՆ | Կ-16 | 43 |

ՄԱՍՆԱԳԻՐ (սկիզբը)

«ՆՈՐԱՇԵՆ» ՆՏ ԱԿ
Լիցենզիա --- №11343
ՀՀ, ք. Երեւան 0038, Հալաբյան փող. շ. 11, բն. 36
Գործ. հասցե` ՀՀ, ք. Երեւան 0051, Ն.Զարյան փող. շ. 22, հ. 12
Հեռ. +(37493)504009

## ՀԱՎԱՔԱԿԱՆ ՄԻԱՎՈՐՆԵՐԻ ՄԱՍՆԱԳԻՐ
## ՊԱՏԵՐԻ ՈՒԺԵՂԱՑՄԱՆ ՀԱՄԱՐ

| Դիրք № | ՆՇԱՆԱԿՈՒՄ | ԱՆՎԱՆՈՒՄ | ՔԱՆ. հատ. | ՄԱՍԱ ԿԳ Մեկ դիրք | ՄԱՍԱ ԿԳ Բոլոր դիրք. | Ծանոթ. |
|---|---|---|---|---|---|---|
| | ՈՒԺԵՂԱՑՎՈՂ ՊԱՏ "1" ԱՌԱՆՑՔՈՎ ( 1 հատ) | | | | | |
| | ա) ՊԱՏԵՐԻ ՄԻԱԿՈՂՄԱՆԻ «ՇԱՊԻԿ», b=80 (ՑԱՆՑ Ց-1) | | | | | |
| «a» | Ա.Գ. | Ø8A500c, Σℓ≈ 890.0 գ.մ | — | — | 352.0 | |
| «b» | Տես էսկիզ | Ø10 A500c, ℓ≈600 | 226 | 0.40 | 90.4 | |
| «e» | Ա.Գ. | Ø20 A500c, ℓ≈1200 | 20 | 2.96 | 59.2 | |
| «k» | Ա.Գ. | ∟80x80x8, Σℓ≈13.8 գ.մ | — | — | 133.2 | |
| «m» | Ա.Գ. | ∟50x50x5, Σℓ≈6.2 գ.մ | — | — | 23.4 | |
| «n» | Ա.Գ. | δ=4, 60x340, | 18 | 0.64 | 11.5 | |
| | | ՑԱՆՑ "Рабица" | 10.0 մ² | — | 15.4 | |
| | | | | | | |
| | | | | | | |
| | | ՆՅՈՒԹԵՐ | | | | |
| | | ԲԵՏՈՆ B15 —— 5.3 մ³ | | | | |
| | | | | | | |
| | | | | | | |
| | բ) ՆԿՈՒՂԻ ՊԱՏԵՐԻ ՄԻԱԿՈՂՄԱՆԻ «ՇԱՊԻԿ», b=80 (ՑԱՆՑ Ց-1) | | | | | |
| «a» | Ա.Գ. | Ø8A500c, Σℓ≈294.0 գ.մ | — | — | 116.0 | |
| «b» | Տես էսկիզ | Ø10 A500c, ℓ≈600 | 75 | 0.40 | 30.0 | |
| | | | | | | |
| | | ՆՅՈՒԹԵՐ | | | | |
| | | ԲԵՏՈՆ B15 —— 1.8 մ³ | | | | |
| | | | | | | |
| | | | | | | |
| | ՈՒԺԵՂԱՑՎՈՂ ՊԱՏ "4" ԱՌԱՆՑՔՈՎ ( 1 հատ) | | | | | |
| | ա) ՊԱՏԵՐԻ ՄԻԱԿՈՂՄԱՆԻ «ՇԱՊԻԿ», b=80 (ՑԱՆՑ Ց-1) | | | | | |
| «a» | Ա.Գ. | Ø8A500c, Σℓ≈ 978.0 գ.մ | — | — | 386.0 | |
| «b» | Տես էսկիզ | Ø10 A500c, ℓ≈600 | 248 | 0.40 | 99.2 | |
| «e» | Ա.Գ. | Ø20 A500c, ℓ≈1200 | 20 | 2.96 | 59.2 | |
| | | | | | | |
| | | | | | | |
| | | ՆՅՈՒԹԵՐ | | | | |
| | | ԲԵՏՈՆ B15 —— 5.8 մ³ | | | | |
| | | | | | | |
| | բ) ՆԿՈՒՂԻ ՊԱՏԵՐԻ ՄԻԱԿՈՂՄԱՆԻ «ՇԱՊԻԿ», b=80 (ՑԱՆՑ Ց-1) | | | | | |
| «a» | Ա.Գ. | Ø8A500c, Σℓ≈294.0գ.մ | — | — | 116.0 | |
| «b» | Տես էսկիզ | Ø10 A500c, ℓ≈600 | 75 | 0.40 | 30.0 | |
| | | ՆՅՈՒԹԵՐ | | | | |
| | | ԲԵՏՈՆ B15 —— 1.8 մ³ | | | | |

ՇԱՐՈՒՆԱԿՈՒԹՅՈՒՆԸ.

| 1 | 2 | 3 | 4 | 5 | 6 | 7 |
|---|---|---|---|---|---|---|
| | ՈՒԺԵՂԱՑՎՈՂ ՊԱՏ "2" ԱՌԱՆՑՔՈՎ ( 1 հատ) | | | | | |
| | ա) ՊԱՏԵՐԻ ԵՐԿԿՈՂՄԱՆԻ «ՇԱՊԻԿ», b=50 (ՑԱՆՑ Ց-1) | | | | | |
| «a» | Ա.Գ. | Ø8A500c, Σℓ≈ 927.0 գ.մ | — | — | 366.0 | |
| «g» | Տես էսկիզ | Ø10 A500c, ℓ≈700 | 118 | 0.43 | 50.7 | |
| «e» | Ա.Գ. | Ø20 A500c, ℓ≈1200 | 10 | 2.96 | 29.6 | |
| | | | | | | |
| | | | | | | |
| | | ՆՅՈՒԹԵՐ | | | | |
| | | ՏՈՐԿՐԵՏՇԱՂԱԽ M200 —— 3.5 մ³ | | | | |
| | | | | | | |
| | բ) ՆԿՈՒՂԻ ՊԱՏԵՐԻ ԵՐԿԿՈՂՄԱՆԻ «ՇԱՊԻԿ», b=50 (ՑԱՆՑ Ց-1) | | | | | |
| «a» | Ա.Գ. | Ø8A500c, Σℓ≈334.0գ.մ | — | — | 132.0 | |
| «g» | Տես էսկիզ | Ø10 A500c, ℓ≈700 | 42 | 0.43 | 18.0 | |
| | | | | | | |
| | | ՆՅՈՒԹԵՐ | | | | |
| | ՏՈՐԿՐԵՏՇԱՂԱԽ M200 —— 1.3 մ³ | | | | | |
| | | | | | | |
| | ՈՒԺԵՂԱՑՎՈՂ ՊԱՏ "3" ԱՌԱՆՑՔՈՎ ( 1 հատ) | | | | | |
| | ա) ՊԱՏԵՐԻ ԵՐԿԿՈՂՄԱՆԻ «ՇԱՊԻԿ», b=50 (ՑԱՆՑ Ց-1) | | | | | |
| «a» | Ա.Գ. | Ø8A500c, Σℓ≈ 927.0 գ.մ | — | — | 366.0 | |
| «g» | Տես էսկիզ | Ø10 A500c, ℓ≈700 | 118 | 0.43 | 50.7 | |
| «e» | Ա.Գ. | Ø20 A500c, ℓ≈1200 | 10 | 2.96 | 29.6 | |
| | | | | | | |
| | | | | | | |
| | | ՆՅՈՒԹԵՐ | | | | |
| | | ՏՈՐԿՐԵՏՇԱՂԱԽ M200 —— 3.5 մ³ | | | | |
| | | | | | | |
| | բ) ՆԿՈՒՂԻ ՊԱՏԵՐԻ ԵՐԿԿՈՂՄԱՆԻ «ՇԱՊԻԿ», b=50 (ՑԱՆՑ Ց-1) | | | | | |
| «a» | Ա.Գ. | Ø8A500c, Σℓ≈334.0գ.մ | — | — | 132.0 | |
| «g» | Տես էսկիզ | Ø10 A500c, ℓ≈700 | 42 | 0.43 | 18.0 | |
| | | | | | | |
| | | ՆՅՈՒԹԵՐ | | | | |
| | ՏՈՐԿՐԵՏՇԱՂԱԽ M200 —— 1.3 մ³ | | | | | |
| | | | | | | |


| | | | | | | |
|---|---|---|---|---|---|---|
| Փոփ. | Քան. | Թերթ | Փաստ.№ | Ստորագր. | Ա/Թ | ՊԱՏՎԵՐ` ------ №. SPAP II C-3.1.1.d<br>Պատվիրատու1` ՀՀ աշխատանքի և սոցիալական հարցերի նախարարություն<br>Պատվիրատու2` ՀՀ ֆինանսների նախարարության Արտասահմանյա ֆինանսական ծրագրերի կառավարման կենտրոն ՊՀ |
| ՆԳԾ | | Հ.Բաբայան | | | | ԱՄԱՍԻԱՅԻ ՀԱՄԱԼԻՐ ՍՈՑԻԱԼԱԿԱՆ ԾԱՌԱՅՈՒԹՅՈՒՆՆԵՐԻ ՏԱՐԱԾՔԱՅԻՆ ԿԵՆՏՐՈՆ<br>ՀՀ Շիրակի մարզի Ամասիայի համայնք, գ. Ամասիա, Փ. 25, շենք հ. 4 |
| ՆԳԻ | | Ն.Թադևոսյան | | | | |
| ՆԳԿ | | Ն.Թադևոսյան | | | | ՄԱՍՆԱԳԻՐ ( վերջը ) |
| Նախագծեց | | Ն.Թադևոսյան | | | | |
| Ստուգեց | | Վ. Կուլախսզյան | | | | |

Կ

| Փուլ | Թերթ | Թերթեր |
|---|---|---|
| ԱՆ | Կ-17 | 43 |

«ՆՈՐԱՇԵՆ» ՆՏ ԱԿ
Լիցենզիա --- №11343
ՀՀ, ք. Երևան 0038, Հալաբյան փող. շ. 11, բն. 36
Գործ. հասցե` ՀՀ, ք. Երևան 0051, Ն.Զարյան փող. շ. 22, հ. 12
Հեռ. +(37493)504009

## ԾԱԾԿԻ ՈՒԺԵՂԱՑՄԱՆ ՀԱՏԱԿԱԳԻԾ
## 3.27 ՆԻՇԻ ՎՐԱ

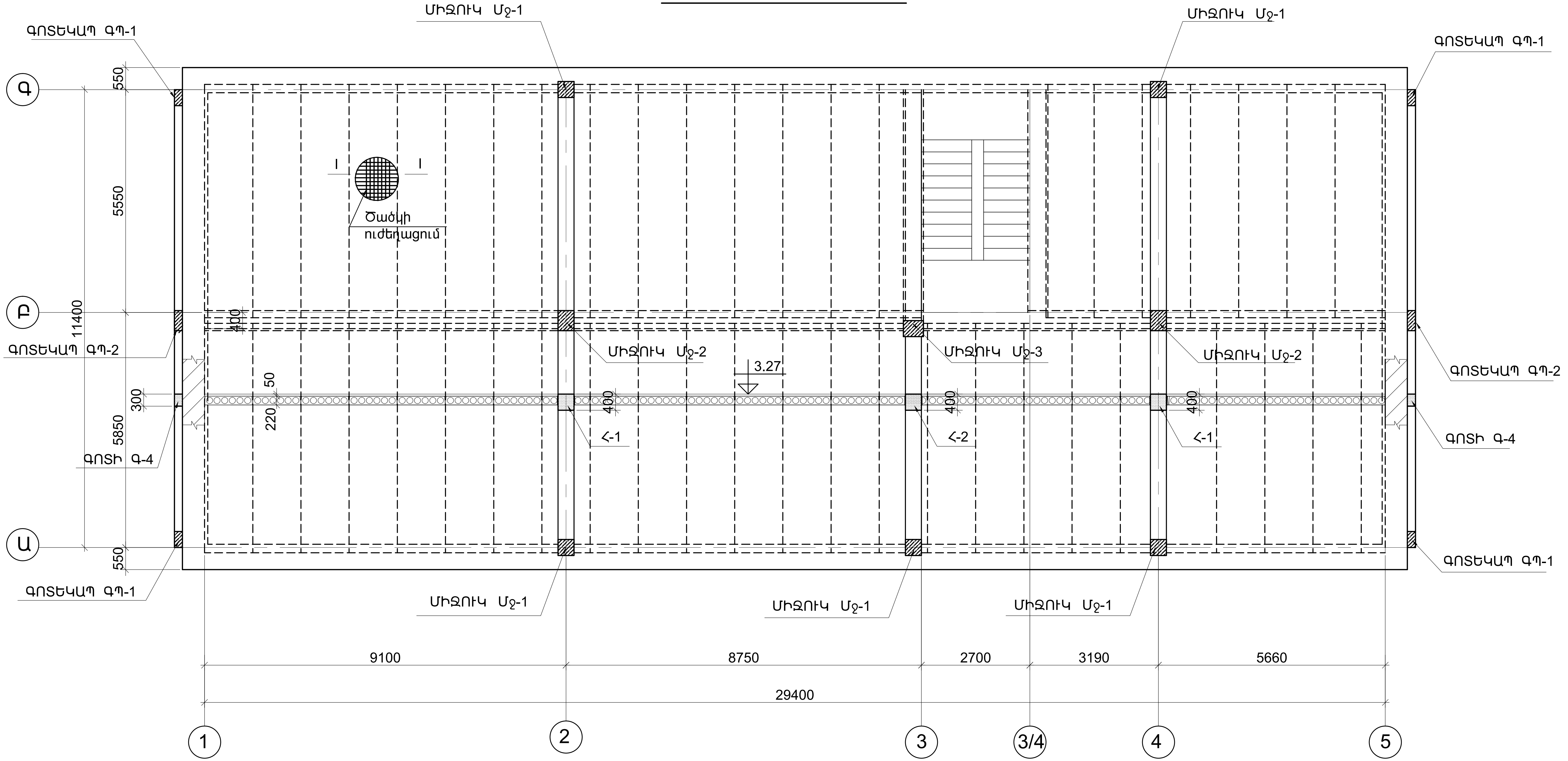


1.Հ-1 , Հ-2 ՀԵԾԱՆՆԵՐԻ ԱՆՑՄԱՆ ՏԵՂԵՐՈՒՄ ԳՈՅՈՒԹՅՈՒՆ ՈՒՆԵՑՈՂ ԿԼՈՐԱՆՑՔԱՎՈՐ ՍԱԼԵՐԸ ՃՂԵԼ ՀԵԾԱՆՆԵՐԻ ԼԱՅՆՈՒԹՅԱՆ ՉԱՓՈՎ, ՉՎՆԱՍԵԼՈՎ ՍԱԼԵՐԻ ԱՄՐԱՆՆԵՐԸ ԵՎ ՀԵՏԱԳԱՅՈՒՄ ՎԵՐԱԿԱՆԳՆԵԼ ՀԵԾԱՆՆԵՐԻ ԲԵՏՈՆԱՑՄԱՆ ՀԵՏ ՀԱՄԱՏԵՂ:
2. ՄԻՋՈՒԿՆԵՐ Մջ-1 , Մջ-2 , Մջ-3 ՏԵՍ թ. Կ-25:
3. ՀԵԾԱՆՆԵՐ Հ-1 , Հ-2 , Հ-3 ՏԵՍ թ. Կ-24:
4. ԳՈՏԵԿԱՊԵՐԸ ԳՊ-1 , ԳՊ-2 , ԳՈՏԻ Գ-4 ՏԵՍ թ. Կ-27:
5. ԿՏՐՎԱԾՔ I-I ՏԵՍ թ. Կ-20:

ԾԱՆՈԹԱԳՐՈՒԹՅՈՒՆ

ՄԻՋՀԱՐԿԱՅԻՆ ԾԱԾԿԻ ԵՎ ՎԵՐՆԱԾԱԾԿԻ ՎՐԱ ՕԴԱՓՈԽՈՒԹՅԱՆ ԵՎ ԱՅԼ ԻՆԺԵՆԵՐԱԿԱՆ ԿՈՄՈՒՆԻԿԱՑԻԱՆԵՐԻ ՀԱՄԱՐ , ՄԻՆՉԵՎ 150 մմ ՉԱՓԵՐՈՎ ԱՆՑՔԵՐԸ ԲԱՑԵԼ ՏԵՂՈՒՄ , ՀԱՎԱՔՈՎԻ Ե/Բ ԲԱԶՄԱՆՑՔ ՍԱԼԵՐԻ ԱՆՑՔԵՐԻ ԴԱՏԱՐԿՈՒԹՅՈՒՆՆԵՐՈՒՄ , ԱՌԱՆՑ ՎՆԱՍԵԼՈՒ ՍԱԼԵՐԻ ԿՈՂԵՐԸ: ԱՆՑՔԵՐԸ ԾԱԾԿԵՐԻ ՎՐԱ ԲԱՑԵԼ ՆԱԽԱՊԵՍ, ՄԻՆՉԵՎ ԾԱԾԿԵՐԻ ՎՐԱ 5 սմ ՀԱՍՏՈՒԹՅԱՄԲ ՈՒԺԵՂԱՑՎՈՂ ՍԱԼԻ ԻՐԱԿԱՆԱՑՈՒՄԸ:

ԱՆՑՔԵՐԻ ԴԱՍԱՎՈՐՈՒԹՅՈՒՆԸ ՀԱՏԱԿԱԳԾԵՐՈՒՄ ԴԻՏԱՐԿԵԼ ՃԱՐՏԱՐԱՊԵՏԱԿԱՆ ԵՎ ԻՆԺԵՆԵՐԱԿԱՆ ԳԾԱԳՐԵՐԻ ՀԵՏ ՀԱՄԱՏԵՂ:

| Փոփ. | Քան. | Թերթ | Փաս.№ | Ստորագր. | Ա/Թ |
|---|---|---|---|---|---|
| ՆԳԾ | | Հ.Բաբայան | | | |
| ՆԳԻ | | Ն.Թադևոսյան | | | |
| ՆԳԿ | | Ն.Թադևոսյան | | | |
| Նախագծեց | | Ն.Թադևոսյան | | | |
| Ստուգեց | | Վ. Կուլախսզյան | | | |

ՊԱՏՎԵՐ` ------ №. SPAP II C-3.1.1.d
Պատվիրատու1` ՀՀ աշխատանքի և սոցիալական հարցերի նախարարություն
Պատվիրատու2` ՀՀ ֆինանսների նախարարության Արտասահմանյա ֆինանսական ծրագրերի կառավարման կենտրոն ՊՀ

Կ

ԱՄԱՍԻԱՅԻ ՀԱՄԱԼԻՐ ՍՈՑԻԱԼԱԿԱՆ ԾԱՌԱՅՈՒԹՅՈՒՆՆԵՐԻ ՏԱՐԱԾՔԱՅԻՆ ԿԵՆՏՐՈՆ
ՀՀ Շիրակի մարզի Ամասիայի համայնք, գ. Ամասիա, Փ. 25, շենք h. 4

| Փուլ | Թերթ | Թերթեր |
|---|---|---|
| ԱՆ | Կ-18 | 43 |

ԾԱԾԿԻ ՈՒԺԵՂԱՑՄԱՆ ՀԱՏԱԿԱԳԻԾ
3.27 ՆԻՇԻ ՎՐԱ

«ՆՈՐԱՇԵՆ» ՆՏ ԱԿ
Լիցենզիա --- №11343
ՀՀ, ք. Երևան 0038, Հալաբյան փող. շ. 11, բն. 36
Գործ. հասցե` ՀՀ, ք. Երևան 0051, Ն.Զարյան փող. շ. 22, h. 12
Հեռ. +(37493)504009

# ԾԱԾԿԻ ՈՒԺԵՂԱՑՄԱՆ ՀԱՏԱԿԱԳԻԾ
## 6.92 ՆԻՇԻ ՎՐԱ

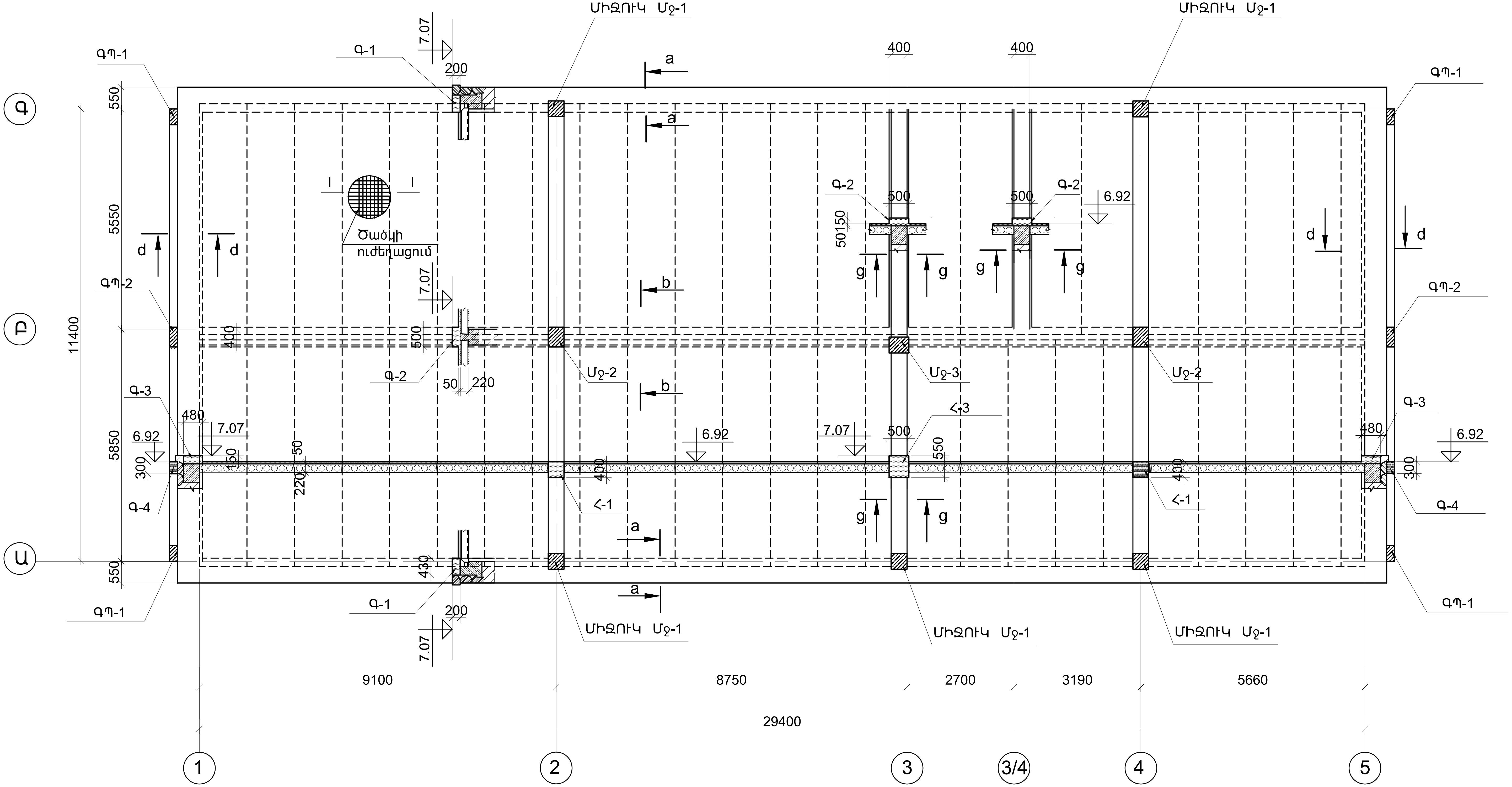


ԾԱԾԿԻ ՎՐԱ ԲԱՑՎՈՂ ԱՆՑՔԵՐԻ ՎԵՐԱԲԵՐՅԱԼ ԸՆԴՀԱՆՈՒՐ ԾԱՆՈԹԱԳՐՈՒԹՅՈՒՆԸ ՏԵՍ թ. Կ-18:

1. Հ-1 , Հ-3 ՀԵԾԱՆՆԵՐԻ ԱՆՑՄԱՆ ՏԵՂԵՐՈՒՄ ԳՈՅՈՒԹՅՈՒՆ ՈՒՆԵՑՈՂ ԿԼՈՐԱՆՑՔԱՎՈՐ ՍԱԼԵՐԸ ՃՂԵԼ ՀԵԾԱՆՆԵՐԻ ԼԱՅՆՈՒԹՅԱՆ ՉԱՓՈՎ ՉՎՆԱՍԵԼՈՎ ՍԱԼԵՐԻ ԱՄՐԱՆՆԵՐԸ , ՀԵՏԱԳԱՅՈՒՄ ՎԵՐԱԿԱՆԳՆԵԼ ՀԵԾԱՆՆԵՐԻ ԲԵՏՈՆԱՑՄԱՆ ՀԵՏ ՀԱՄԱՏԵՂ:
2.ԳՈՏԻՆԵՐ Գ-1 , Գ-3 ՏԵՍ թ. Կ-21 ; Գ-2 ՏԵՍ թ. Կ-22:
3.ՀԵԾԱՆՆԵՐ Հ-1 , Հ-3 ՏԵՍ թ. Կ-24:
4. ԿՏՐՎԱԾՔՆԵՐ a-a , d-d ՏԵՍ թ. Կ-21:
5. ԿՏՐՎԱԾՔՆԵՐ b-b , g-g ՏԵՍ թ. Կ-22:
6. ԿՏՐՎԱԾՔ I-I ՏԵՍ թ. Կ-20:

| Փոփ. | Քան. | Թերթ | Փաս.№ | Ստորագր. | Ա/Թ |
|---|---|---|---|---|---|
| ՆԳԾ | | Հ.Բաբայան | | | |
| ՆԳԻ | | Ն.Թադևոսյան | | | |
| ՆԳԿ | | Ն.Թադևոսյան | | | |
| Նախագծեց | | Ն.Թադևոսյան | | | |
| Ստուգեց | | Վ. Կուլախսզյան | | | |

ՊԱՏՎԵՐ` ------ №. SPAP II C-3.1.1.d
Պատվիրատու1` ՀՀ աշխատանքի և սոցիալական հարցերի նախարարություն
Պատվիրատու2` ՀՀ ֆինանսների նախարարության Արտասահմանյա ֆինանսական ծրագրերի կառավարման կենտրոն ՊՀ

Կ

ԱՄԱՍԻԱՅԻ ՀԱՄԱԼԻՐ ՍՈՑԻԱԼԱԿԱՆ ԾԱՌԱՅՈՒԹՅՈՒՆՆԵՐԻ ՏԱՐԱԾՔԱՅԻՆ ԿԵՆՏՐՈՆ
ՀՀ Շիրակի մարզի Ամասիայի համայնք, գ. Ամասիա, Փ. 25, շենք h. 4

| Փուլ | Թերթ | Թերթեր |
|---|---|---|
| ԱՆ | Կ-19 | 43 |

ԾԱԾԿԻ ՈՒԺԵՂԱՑՄԱՆ ՀԱՏԱԿԱԳԻԾ
6.92 ՆԻՇԻ ՎՐԱ


«ՆՈՐԱՇԵՆ» ՆՍ ԱԿ
Լիցենզիա --- №11343
ՀՀ, ք. Երևան 0038, Հալաբյան փող. շ. 11, բն. 36
Գործ. հասցե` ՀՀ, ք. Երևան 0051, Ն.Զարյան փող. շ. 22, h. 12
Հեռ. +(37493)504009

## I - I
## (ԾԱԾԿԻ ՍԱԼԵՐԻ ՈՒԺԵՂԱՑՄԱՆ ՖՐԱԳՄԵՆՏ)

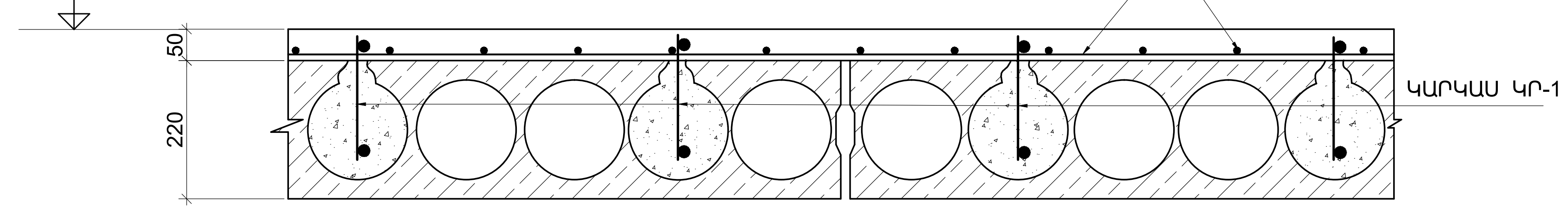


## ԿԱՐԿԱՍ ԿՐ-1

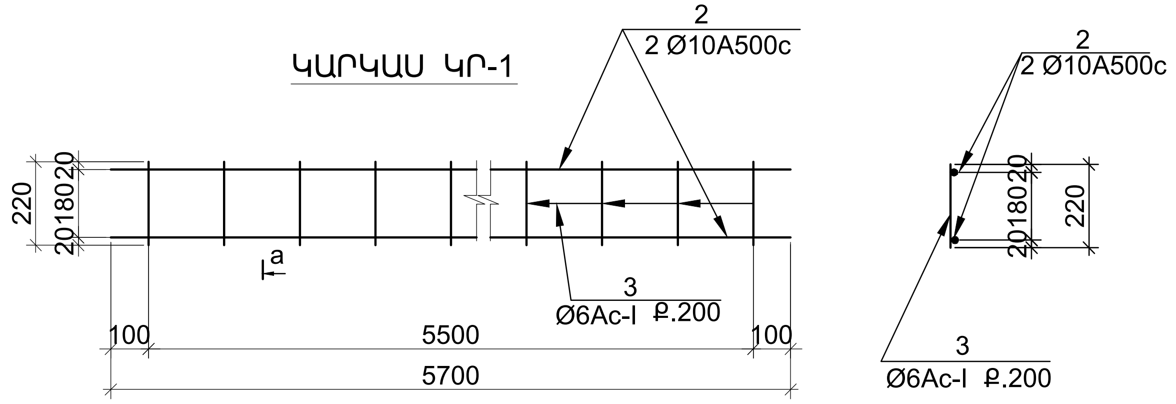


### ՅԱՎԱՔԱԿԱՆ ՄԻԱՎՈՐՆԵՐԻ ՄԱՍՆԱԳԻՐ ՄԵԿ ՄԻԱՁՈՒՅԼ ԵՐԿԱԹԲԵՏՈՆԵ ԷԼԵՄԵՆՏԻ ՅԱՄԱՐ

| ԴԻՐՔ N° | ՆՇԱՆԱԿՈՒՄ | Ա Ն Վ Ա Ն Ո Ւ Մ | ՔԱՆ. հատ. | ՄԱՍԱ ԿԳ ՄԵԿ Դիրքի | ՄԱՍԱ ԿԳ ԲՈԼՈՐ Դիրքեր. | Ծանոթ. |
|---|---|---|---|---|---|---|
| | | ԾԱԾԿԵՐԻ ՈՒԺԵՂԱՑՈՒՄ | | | | |
| | | ՑԱՆՑ | | | | |
| 1 | Ա. Գ. | Ø6Ac-I ΣL = 8800.0 գծ.մ. | — | — | 1950.0 | |
| | | | | | | |
| | | ԿԱՐԿԱՍ ԿՐ-1 (190հատ) | | | | |
| 2 | Ա. Գ. | Ø10A500c L =5700 | 2 | 3.5 | 7.0 | |
| 3 | Ա. Գ. | Ø6Ac-I L =220 | 29 | 0.05 | 1.45 | |
| | | | | | | |
| | | | | | | |
| | | ՆՅՈՒԹԵՐ | | | | |
| ՄԱՆՐ ՖՐԱԿՑԻԱՅԻ | | ԲԵՏՈՆ B20 — 33.0 մ³ | | | | |
| | | | | | | |

### ԲԱՑԱՏՐԱԳԻՐ

1. ԳՈՅՈՒԹՅՈՒՆ ՈՒՆԵՑՈՂ ԿԼՈՐԱՆՑՔԱՎՈՐ ԾԱԾԿԻ ՍԱԼԵՐԻ ՈՒԺԵՂԱՑՈՒՄԸ ԿԱՏԱՐՎՈՒՄ Է ՀԵՏԵՎՅԱԼ ԿԱՐԳՈՎ:
 -ԾԱԾԿԻ ՍԱԼԵՐԻ ՎՐԱՅԻՑ ԱՄԲՈՂՋՈՒԹՅԱՄԲ ՔԱՆԴՎՈՒՄ ԵՎ ՀԵՌԱՑՎՈՒՄ Է ԳՈՅՈՒԹՅՈՒՆ ՈՒՆԵՑՈՂ ՀԱՏԱԿՆԵՐԻ ՇԵՐՏԵՐԸ ՄԻՆՉԵՎ ՍԱԼԵՐԻ ՄԱՔՈՒՐ ՄԱԿԵՐԵՍԸ:
 -ՍԱԼԵՐԻ ԴԱՏԱՐԿՈՒԹՅՈՒՆՆԵՐՈՒՄ, ԵՐԵՔ ԱՆՑՔԸ ՄԵԿ ԲԱՑՎՈՒՄ ԵՆ 7-:-10 սմ ԼԱՅՆՈՒԹՅԱՄԲ ԵՐԿԱՅՆԱԿԱՆ ԱԿՈՍՆԵՐ, (ՄԻԱԺԱՄԱՆԱԿ ՍԱԼԵՐԻ ՄԱԿԵՐԵՍՆԵՐԻ ՎՐԱ ԹԵԹԵՎ ՀԱՐՎԱԾՆԵՐՈՎ ՍՏԵՂԾՎՈՒՄ ԵՆ ԽՈՐԴՈՒԲՈՐԴՈՒԹՅՈՒՆՆԵՐ):
 - ՍԱԼԵՐԻ ՄԱԿԵՐԵՍՆԵՐԸ ԵՎ ԲԱՑՎԱԾ ԱԿՈՍՆԵՐԸ ՄԱՔՐՎՈՒՄ ԵՆ ՓՈՇՈՒՑ ԵՎ ԿԵՂՏԻՑ ՃՆՇՎԱԾ ՕԴՈՎ ԵՎ ՀԵՏՈ ԼՎԱՑՎՈՒՄ ՋՐԻ ՇԻՏՈՎ, ՃՆՇՄԱՆ ՏԱԿ:
 -ՍԱԼԵՐԻ ԱԿՈՍՆԵՐԻ ՄԵՋ ՏԵՂԱԴՐՎՈՒՄ ԵՆ ՀԱՐԹ ԱՄՐԱՆԱՅԻՆ ԿԱՐԿԱՍՆԵՐ (ԿՐ-1)
 -ՍԱԼԵՐԻ ՎՐԱ ՏԵՂԱԴՐՎՈՒՄ ԵՆ ՈՒԺԵՂԱՑՎՈՂ ՇԵՐՏԻ ԱՄՐԱՆԱՅԻՆ ՑԱՆՑԸ, ՈՐԻՑ ՀԵՏՈ ՍԱԼԵ ՐԻ ՎՐԱ ԿԱՏԱՐՎՈՒՄ Է 50 մմ ՀԱՍՏՈՒԹՅԱՄԲ ԲԵՏՈՆԱՑՈՒՄ (ԱԿՈՍՆԵՐԻ ՀԵՏ ՀԱՄԱՏԵՂ), ՄԱՆՐ ՖՐԱԿՑԻԱՅԻ B20 ԴԱՍԻ ԲԵՏՈՆՈՎ:
 ՍԱԼԵՐԻ ՎՐԱ ՏԵՂԱԴՐՎՈՂ ԱՄՐԱՆԱՅԻՆ ՑԱՆՑԵՐԻ ԵԶՐԵՐԸ ՊԱՏԵՐԻ ՄՈՏ ՊԵՏՔ Է ԾՌԵԼ ԵՎ ԽԱՐՍԽԵԼ ՊԱՏԵՐԻ ՈՒԺԵՂԱՑՎՈՂ ՇԱՊԻԿՆԵՐԻ ՄԵՋ:

 ԿԱՐԿԱՍԸ ՊԱՏՐԱՍՏԵԼ ԿՈՆՏԱԿՏԱ- ԿԵՏԱՅԻՆ ԵՌԱԿՑՄԱՆ ՄԻՋՈՑՈՎ ՀԱՄԱՁԱՅՆ ԳՕՍՏ 14096-85:

2. ԿԱՐԿԱՍՆԵՐԻ ԵՐԿԱՐՈՒԹՅՈՒՆԸ ՃՇՏԵԼ ԸՍՏ ՏԵՂԻ:
3. ՄԱՍՆԱԳՐՈՒՄ ԲԵՏՈՆԻ ԾԱԽՍԻ ՄԵՋ ՅԱՇՎԻ Է ԱՌՆՎԱԾ ՆԱԵՎ ՍԱԼԵՐԻ ԿԼՈՐ ԱՆՑՔԵՐՈՒՄ ԼՑՎՈՂ ԲԵՏՈՆԻ ԾԱԽՍԸ:
4. ԾԱԾԿԻ ՍԱԼԵՐԻ ՖՐԱԳՄԵՆՏԻ ՄԱԿՆԻՇԱՎՈՐՈՒՄԸ ՏԵՍ թ.թ. Կ-18 ,Կ-19.

| | | | | | | |
|---|---|---|---|---|---|---|
| | | | | | | ՊԱՏՎԵՐ` ------ №. SPAP II C-3.1.1.d<br>Պատվիրատու1` ՀՀ աշխատանքի և սոցիալական հարցերի նախարարություն<br>Պատվիրատու2` ՀՀ ֆինանսների նախարարության Արտասահմանյա ֆինանսական ծրագրերի կառավարման կենտրոն ՊՀ<br>Կ |
| Փոփ. | Քան. | Թերթ | Փաս.№ | Ստորագր. | Ա/Թ | |
| ՆԳԺ | | Հ.Բաբայան | | | | ԱՄԱՍԻԱՅԻ ՀԱՄԱԼԻՐ ՍՈՑԻԱԼԱԿԱՆ ԾԱՌԱՅՈՒԹՅՈՒՆՆԵՐԻ ՏԱՐԱԾՔԱՅԻՆ ԿԵՆՏՐՈՆ<br>ՀՀ Շիրակի մարզի Ամասիայի համայնք, գ. Ամասիա, Փ. 25, շենք h. 4 |
| ՆԳԻ | | Ն.Թադևոսյան | | | | Փուլ: ԱՆ; Թերթ: Կ-20; Թերթեր: 43 |
| ՆԳԿ | | Ն.Թադևոսյան | | | | ԾԱԾԿԻ ՍԱԼԵՐԻ ՈՒԺԵՂԱՑՄԱՆ ՖՐԱԳՄԵՆՏ |
| Նախագծեց | | Ն.Թադևոսյան | | | | «ՆՈՐԱՇԵՆ» ՆՏ ԱԿ<br>Լիցենզիա --- №11343<br>ՀՀ, ք. Երեւան 0038, Հալաբյան փող. շ. 11, բն. 36<br>Գործ. հասցե` ՀՀ, ք. Երեւան 0051, Ն.Զարյան փող. շ. 22, հ. 12<br>Հեռ. +(37493)504009 |
| Ստուգեց | | Վ. Կուլախսզյան | | | | |

## ԿՏՐՎԱԾՔ a-a
## ( Գ-1 ԳՈՏՈՒ ԱՄՐԱՆԱՎՈՐՈՒՄ)

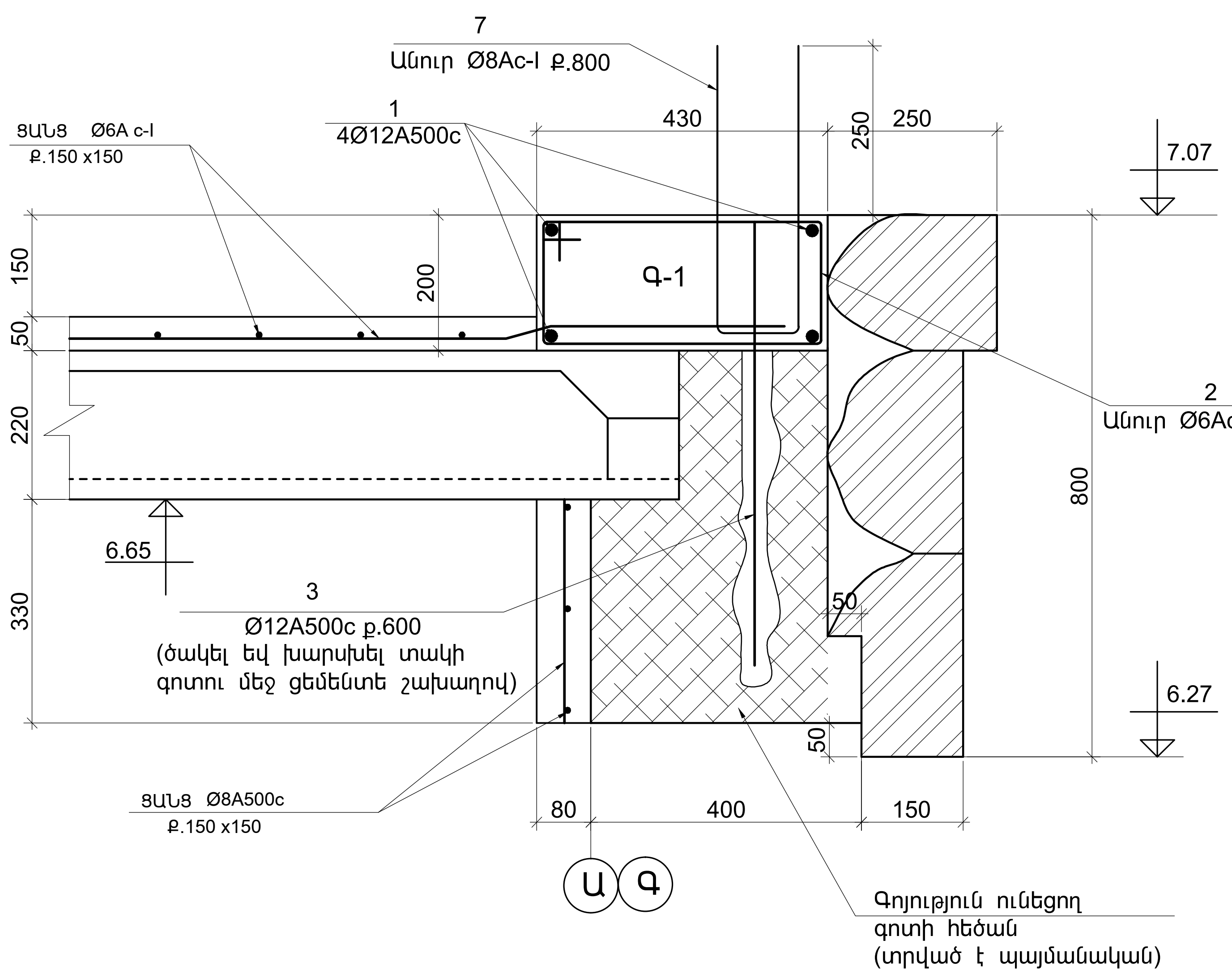


## ԿՏՐՎԱԾՔ d-d
## ( Գ-3 ԳՈՏՈՒ ԱՄՐԱՆԱՎՈՐՈՒՄ)

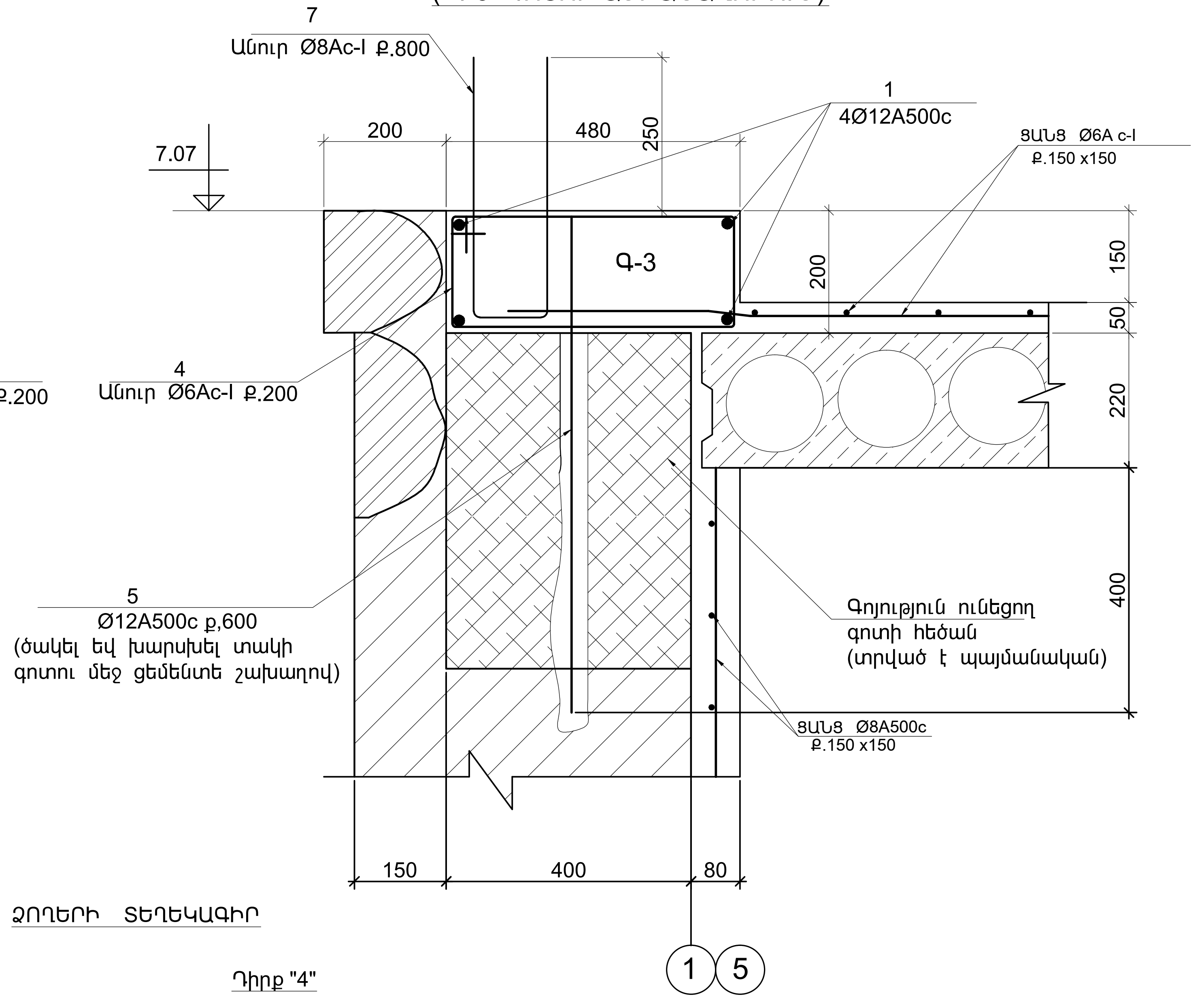


## ՀԱՎԱՔԱԿԱՆ ՄԻԱՎՈՐՆԵՐԻ ՄԱՍՆԱԳԻՐ ՄԵԿ ՄԻԱՁՈՒՅԼ ԵՐԿԱԹԲԵՏՈՆԵ ԷԼԵՄԵՆՏԻ ՀԱՄԱՐ

| Դիրք № | ՆՇԱՆԱԿՈՒՄ | ԱՆՎԱՆՈՒՄ | ՔԱՆ. հատ. | ՄԱՍՍԱ ԿԳ Մեկ դիրք | ՄԱՍՍԱ ԿԳ Բոլոր դիրք. |
|---|---|---|---|---|---|
| | | ԳՈՏԻ Գ-1 (60.0 գծ.մ.) | | | |
| 1 | Ա. Գ. | Ø12A500c Σℓ=240 գծ.մ. | — | — | 214.0 |
| 2 | Տես էսկիզ | Ø6AI ℓ=1300 | 300 | 0.29 | 87.0 |
| 3 | Ա. Գ. | Ø12A500c ℓ=750 | 100 | 0.7 | 70.0 |
| 7 | Տես էսկիզ | Ø8AI ℓ=920 | 75 | 0.36 | 27.0 |
| | | ՆՅՈՒԹԵՐ | | | |
| | | ԲԵՏՈՆ B20 — 5.2 մ³ | | | |
| | | | | | |
| | | ԳՈՏԻ Գ-3 (25.0 գծ.մ.) | | | |
| 1 | Ա. Գ. | Ø12A500c Σℓ=100 գծ.մ. | — | — | 88.8 |
| 4 | Տես էսկիզ | Ø6AI ℓ=1400 | 125 | 0.31 | 38.8 |
| 5 | Ա. Գ. | Ø12A500c ℓ=800 | 42 | 0.71 | 29.8 |
| 7 | Տես էսկիզ | Ø8AI ℓ=920 | 32 | 0.36 | 11.5 |
| | | ՆՅՈՒԹԵՐ | | | |
| | | ԲԵՏՈՆ B20 — 2.4 մ³ | | | |

## ՁՈՂԵՐԻ ՏԵՂԵԿԱԳԻՐ

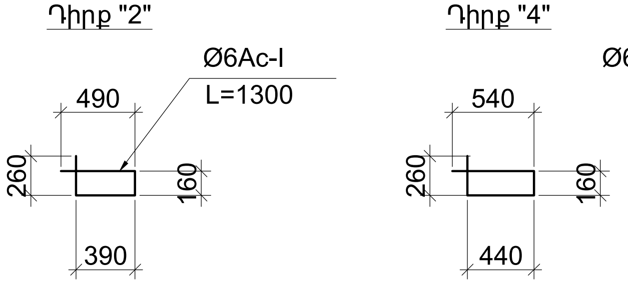


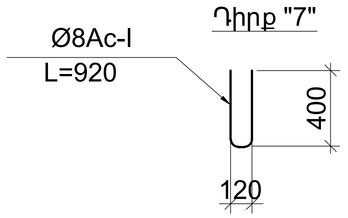


1.ՏՎՅԱԼ ԹԵՐԹԸ ԴԻՏԱՐԿԵԼ թ. Կ-19 ՀԵՏ ՀԱՄԱՏԵՂ:

| Փոփ. | Քան. | Թերթ | Փաս.№ | Ստորագր. | Ա/Թ |
|---|---|---|---|---|---|
| ՆԳՃ | | Հ.Բաբայան | | [signature] | |
| ՆԳԻ | | Ն.Թադևոսյան | | [signature] | |
| ՆԳԿ | | Ն.Թադևոսյան | | [signature] | |
| Նախագծեց | | Ն.Թադևոսյան | | [signature] | |
| Ստուգեց | | Վ. Կուլախսզյան | | [signature] | |

ՊԱՏՎԵՐ` ------ №. SPAP II C-3.1.1.d
Պատվիրատու1` ՀՀ աշխատանքի և սոցիալական հարցերի նախարարություն
Պատվիրատու2` ՀՀ ֆինանսների նախարարության Արտասահմանյա ֆինանսական ծրագրերի կառավարման կենտրոն ՊՀ

Կ

ԱՄԱՍԻԱՅԻ ՀԱՄԱԼԻՐ ՍՈՑԻԱԼԱԿԱՆ ԾԱՌԱՅՈՒԹՅՈՒՆՆԵՐԻ ՏԱՐԱԾՔԱՅԻՆ ԿԵՆՏՐՈՆ
ՀՀ Շիրակի մարզի Ամասիայի համայնք, գ. Ամասիա, Փ. 25, շենք h. 4

| Փուլ | Թերթ | Թերթեր |
|---|---|---|
| ԱՆ | Կ-21 | 43 |

ԿՏՐՎԱԾՔՆԵՐ a-a , d-d
( Գ-1; Գ-3 ԳՈՏԻՆԵՐԻ ԱՄՐԱՆԱՎՈՐՈՒՄ)


«ՆՈՐԱՇԵՆ» ՆՏ ԱԿ
Լիցենզիա --- №11343
ՀՀ, ք. Երեւան 0038, Հալաբյան փող. շ. 11, բն. 36
Գործ. հասցե` ՀՀ, ք. Երեւան 0051,
Ն.Զարյան փող. շ. 22, հ. 12
Հեռ. +(37493)504009

## ԿՏՐՎԱԾՔ b-b
( Գ-2 ԳՈՏՈՒ ԱՄՐԱՆԱՎՈՐՈՒՄ)

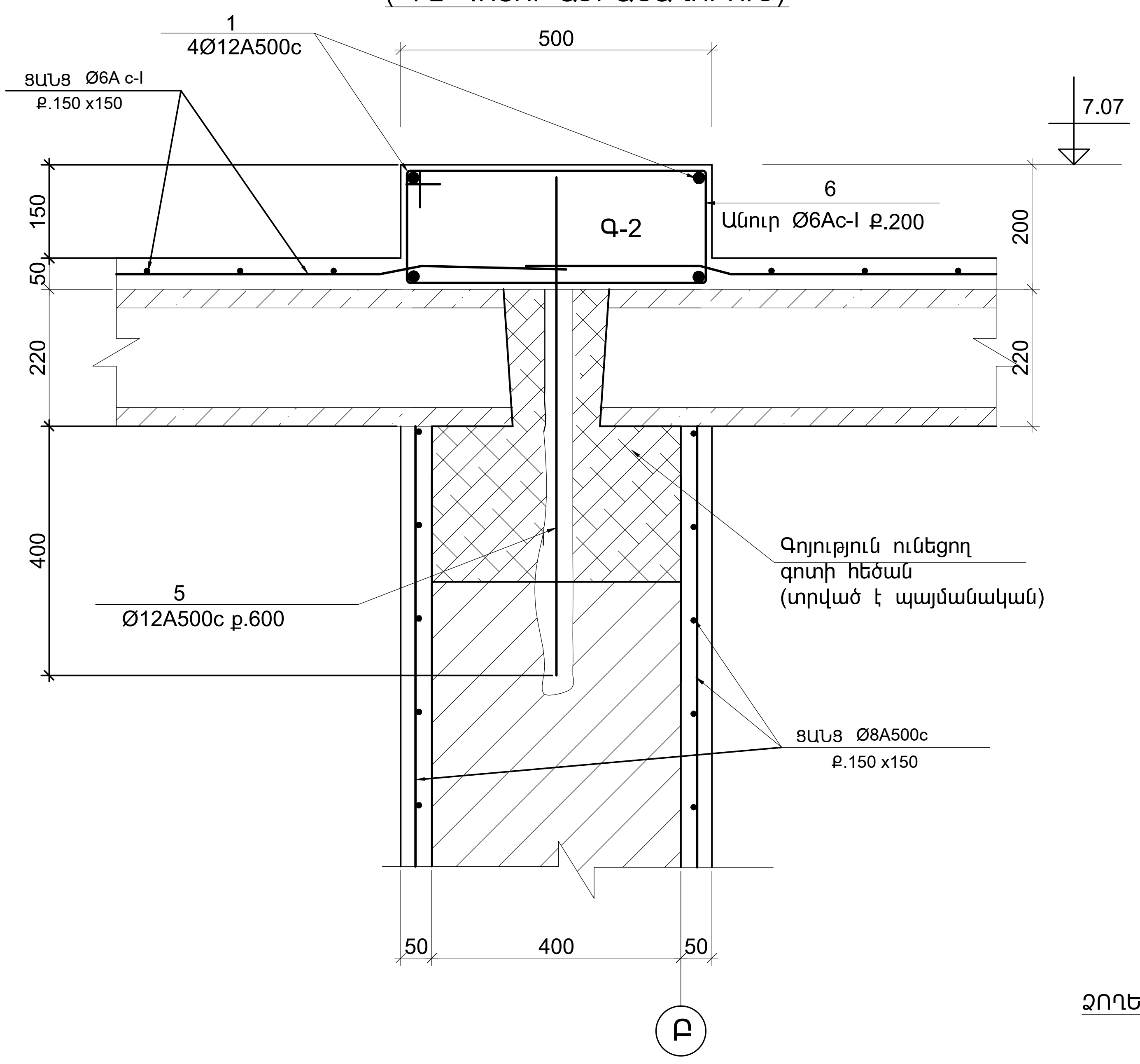


## ԿՏՐՎԱԾՔ g-g
( Գ-2 ԳՈՏՈՒ ԱՄՐԱՆԱՎՈՐՈՒՄ)

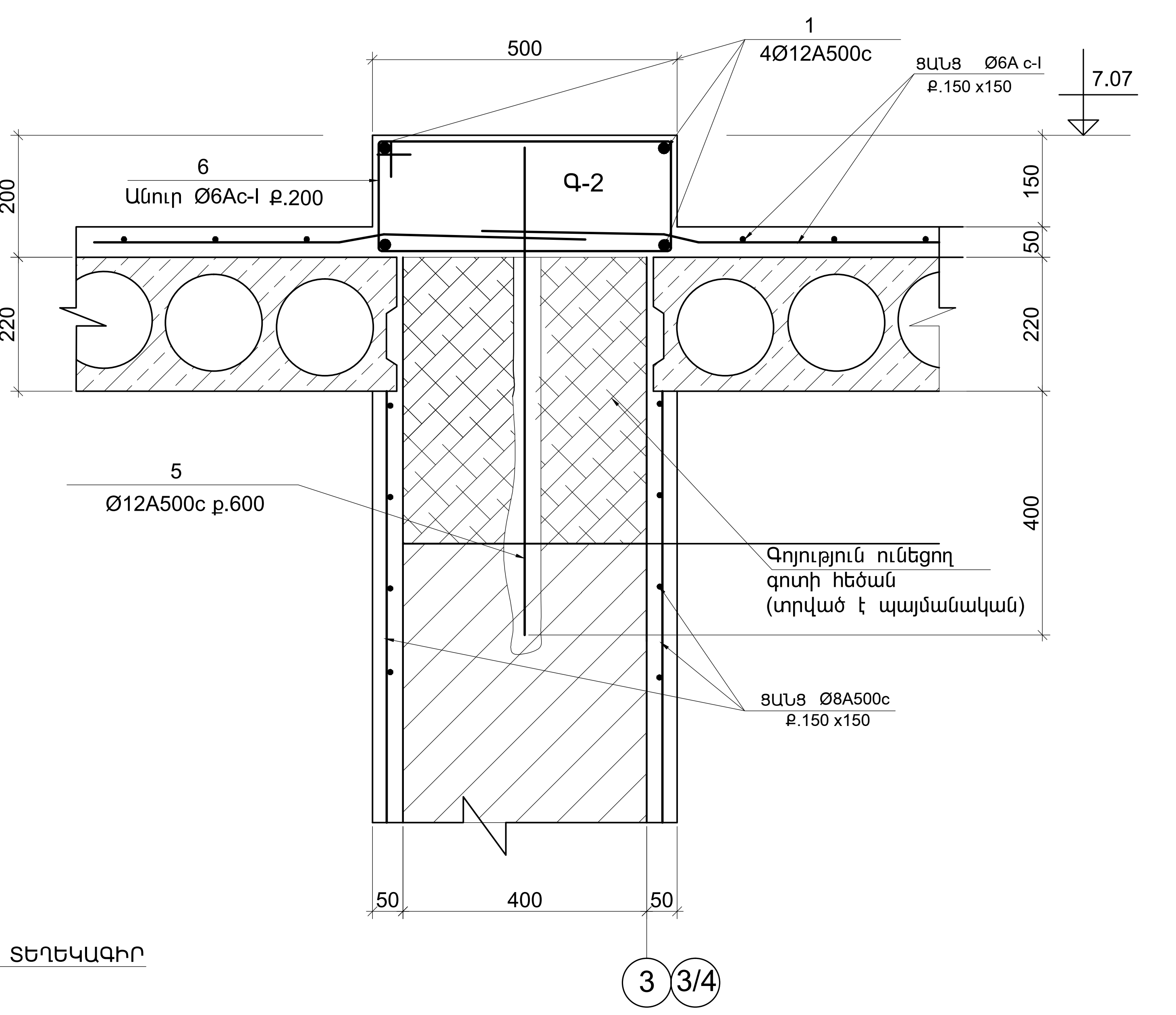


## ՁՈՂԵՐԻ ՏԵՂԵԿԱԳԻՐ

Դիրք "6"

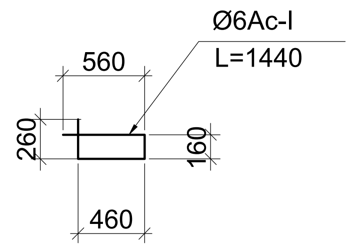


## ՀԱՎԱՔԱԿԱՆ ՄԻԱՎՈՐՆԵՐԻ ՄԱՍՆԱԳԻՐ ՄԵԿ ՄԻԱՁՈՒՅԼ ԵՐԿԱԹԲԵՏՈՆԵ ԷԼԵՄԵՆՏԻ ՀԱՄԱՐ

| Դիրք № | ՆՇԱՆԱԿՈՒՄ | ԱՆՎԱՆՈՒՄ | ՔԱՆ. հատ. | ՄԱՍԱ ԿԳ Մեկ դիրք | ՄԱՍԱ ԿԳ Բոլոր դիրք. |
|---|---|---|---|---|---|
| | | ԳՈՏԻ Գ-2 (40.5 գծ.մ.) | | | |
| 1 | Ա. Գ. | Ø12A500c ℓ=162 գծ.մ. | —— | —— | 143.9 |
| 6 | Տես էսկիզ | Ø6AI ℓ=1440 | 203 | 0.32 | 65.0 |
| 5 | Ա. Գ. | Ø12A500c ℓ=800 | 68 | 0.71 | 48.0 |
| | | | | | |
| | | ՆՅՈՒԹԵՐ | | | |
| | | ԲԵՏՈՆ B20 —— 4.1 մ³ | | | |
| | | | | | |
| | | | | | |

1.ՏՎՅԱԼ ԹԵՐԹԸ ԴԻՏԱՐԿԵԼ Թ. Կ-19 ՀԵՏ ՀԱՄԱՏԵՂ:

| Փոփ. | Քան. | Թերթ | Փաս.№ | Ստորագր. | Ա/Թ |
|---|---|---|---|---|---|
| ՆԳԱ | | Հ.Բաբայան | | | |
| ՆԳԻ | | Ն.Թադևոսյան | | | |
| ՆԳԿ | | Ն.Թադևոսյան | | | |
| Նախագծեց | | Ն.Թադևոսյան | | | |
| Ստուգեց | | Կ. Կուլախսզյան | | | |

ՊԱՏՎԵՐ` ------ №. SPAP II C-3.1.1.d
Պատվիրատու1` ՀՀ աշխատանքի և սոցիալական հարցերի նախարարություն
Պատվիրատու2` ՀՀ ֆինանսների նախարարության Արտասահմանյա ֆինանսական ծրագրերի կառավարման կենտրոն ՊՀ

Կ

ԱՄԱՍԻԱՅԻ ՀԱՄԱԼԻՐ ՍՈՑԻԱԼԱԿԱՆ ԾԱՌԱՅՈՒԹՅՈՒՆՆԵՐԻ ՏԱՐԱԾՔԱՅԻՆ ԿԵՆՏՐՈՆ
ՀՀ Շիրակի մարզի Ամասիայի համայնք, գ. Ամասիա, Փ. 25, շենք h. 4

| Փուլ | Թերթ | Թերթեր |
|---|---|---|
| ԱՆ | Կ-22 | 43 |

ԿՏՐՎԱԾՔՆԵՐ b-b, g-g
( Գ-2 ԳՈՏՈՒ ԱՄՐԱՆԱՎՈՐՈՒՄ)


«ՆՈՐԱՇԵՆ» ՆՏ ԱԿ
Լիցենզիա --- №11343
ՀՀ, ք. Երեւան 0038, Հալաբյան փող. շ. 11, բն. 36
Գործ. հասցե` ՀՀ, ք. Երեւան 0051, Ն.Զարյան փող. շ. 22, h. 12
Հեռ. +(37493)504009

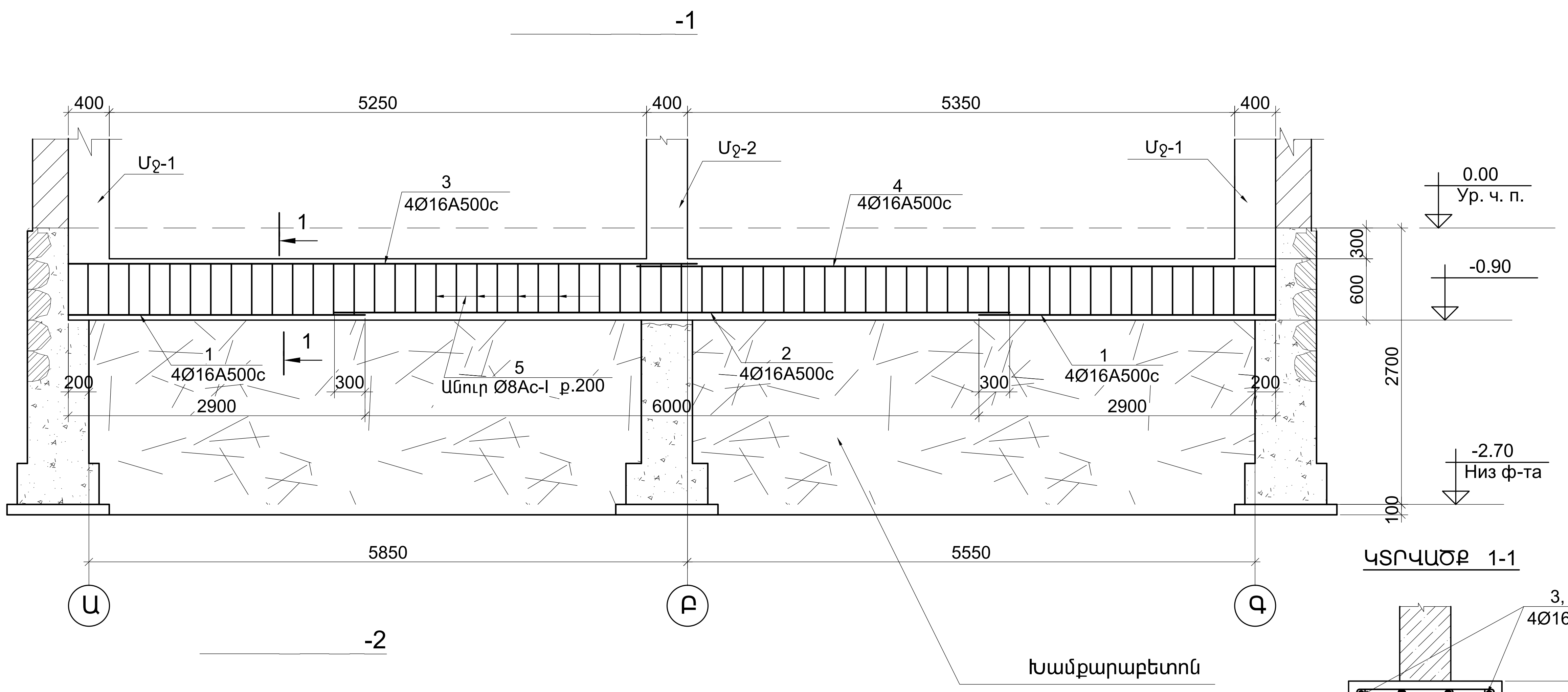


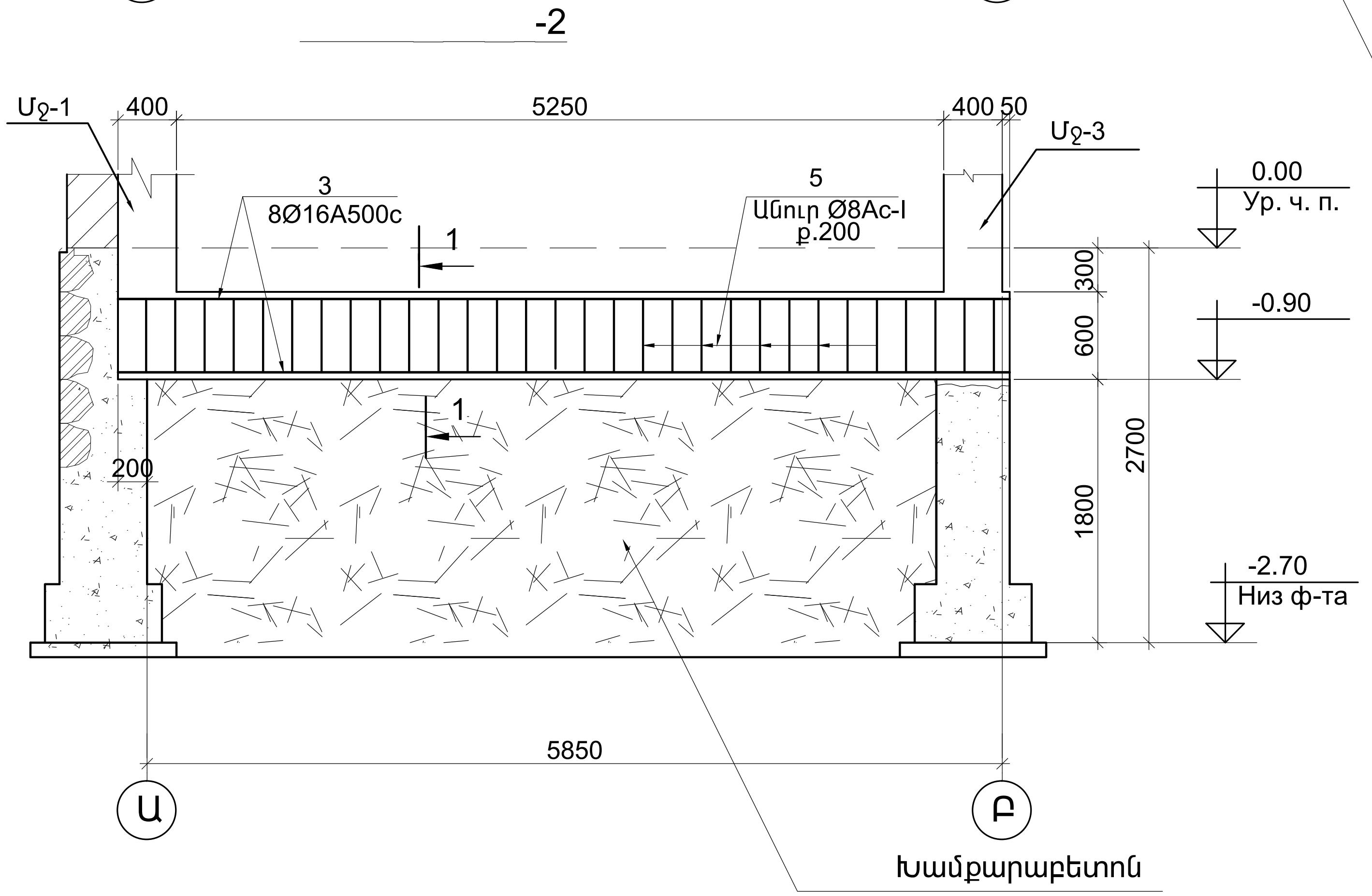


ԿՏՐՎԱԾՔ 1-1

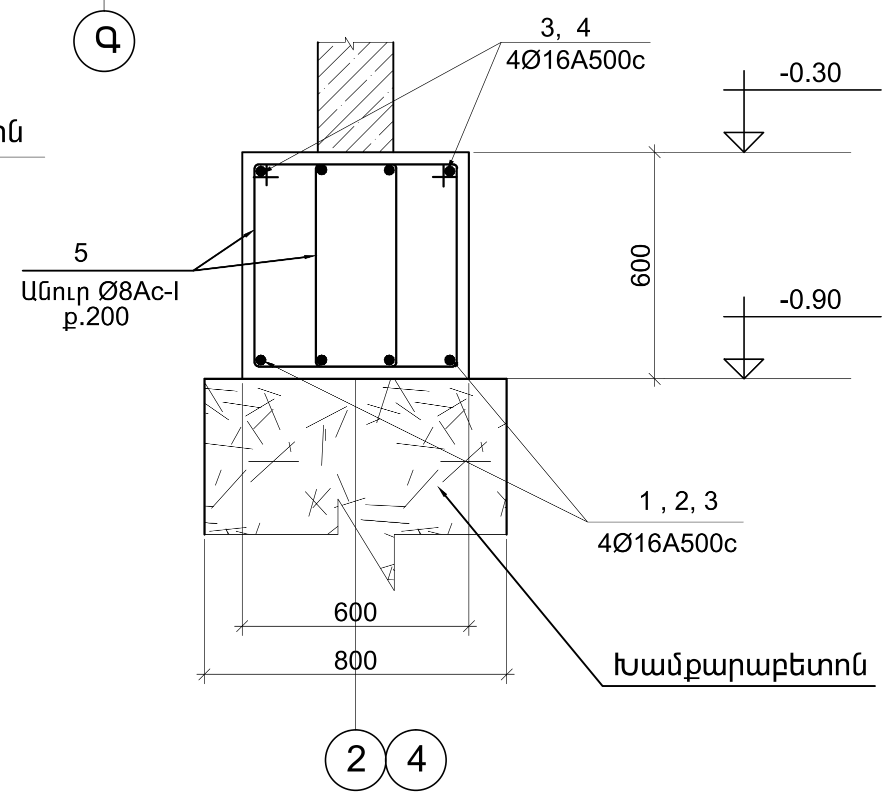


1.ՏՎՅԱԼ ԹԵՐԹԸ ԴԻՏԱՐԿԵԼ թ.թ. Կ- 10, Կ-11 ՀԵՏ ՀԱՄԱՏԵՂ :
2.ՄԱՍՆԱԳԻՐԸ ՏԵՍ թ. Կ- 26:
3. ԽԱՄՔԱՐԱԲԵՏՈՆԻ ԾԱՎԱԼԸ ԺՀ-1 ՀԻՄՔԻ ՏԱԿ B15 - 34.0 մ³ ; ԺՀ-2 ՀԻՄՔԻ ՏԱԿ B15 - 8.0 մ³

| | | | | | |
|---|---|---|---|---|---|
| | | | | | |
| | | | | | |
| Փոփ. | Քան. | Թերթ | Փաս.№ | Ստորագր. | Ա/Թ |
| | | | | | |
| ՆԳԾ | | Հ.Բաբայան | | | |
| ՆԳԻ | | Ն.Թադևոսյան | | | |
| ՆԳԿ | | Ն.Թադևոսյան | | | |
| Նախագծեց | | Ն.Թադևոսյան | | | |
| Ստուգեց | | Վ. Կուլախսզյան | | | |

ՊԱՏՎԵՐ` ------ №. SPAP II C-3.1.1.d
Պատվիրատու1` ՀՀ աշխատանքի և սոցիալական հարցերի նախարարություն
Պատվիրատու2` ՀՀ ֆինանսների նախարարության Արտասահմանյա ֆինանսական ծրագրերի կառավարման կենտրոն ՊՀ

Կ

ԱՄԱՍԻԱՅԻ ՀԱՄԱԼԻՐ ՍՈՑԻԱԼԱԿԱՆ ԾԱՌԱՅՈՒԹՅՈՒՆՆԵՐԻ ՏԱՐԱԾՔԱՅԻՆ ԿԵՆՏՐՈՆ
ՀՀ Շիրակի մարզի Ամասիայի համայնք, գ. Ամասիա, Փ. 25, շենք h. 4

| Փուլ | Թերթ | Թերթեր |
|---|---|---|
| ԱՆ | Կ-23 | 43 |

## ԺԱՊԱՎԵՆԱՅԻՆ ՀԻՄՔԵՐ ԺՀ-1 , ԺՀ-2

«ՆՈՐԱՇԵՆ» ՆՏ ԱԿ
Լիցենզիա --- №11343
ՀՀ, ք. Երևան 0038, Հալաբյան փող. շ. 11, բն. 36
Գործ. հասցե` ՀՀ, ք. Երևան 0051,
Ն.Զարյան փող. շ. 22, h. 12
Հեռ. +(37493)504009

## ՀԵԾԱՆ Հ-1

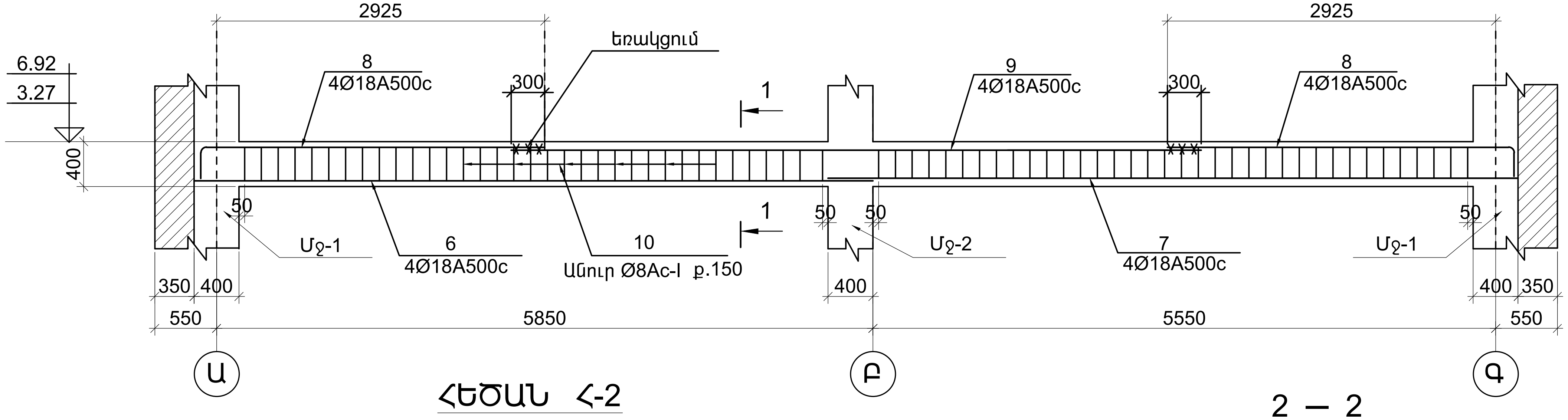


## 1 — 1

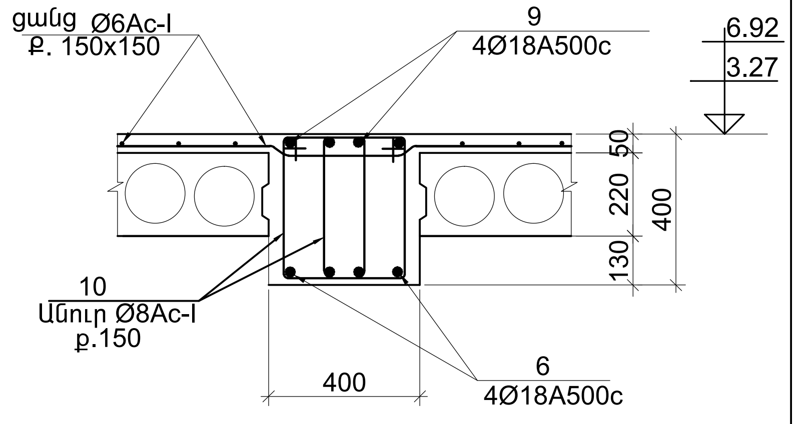


## ՀԵԾԱՆ Հ-2

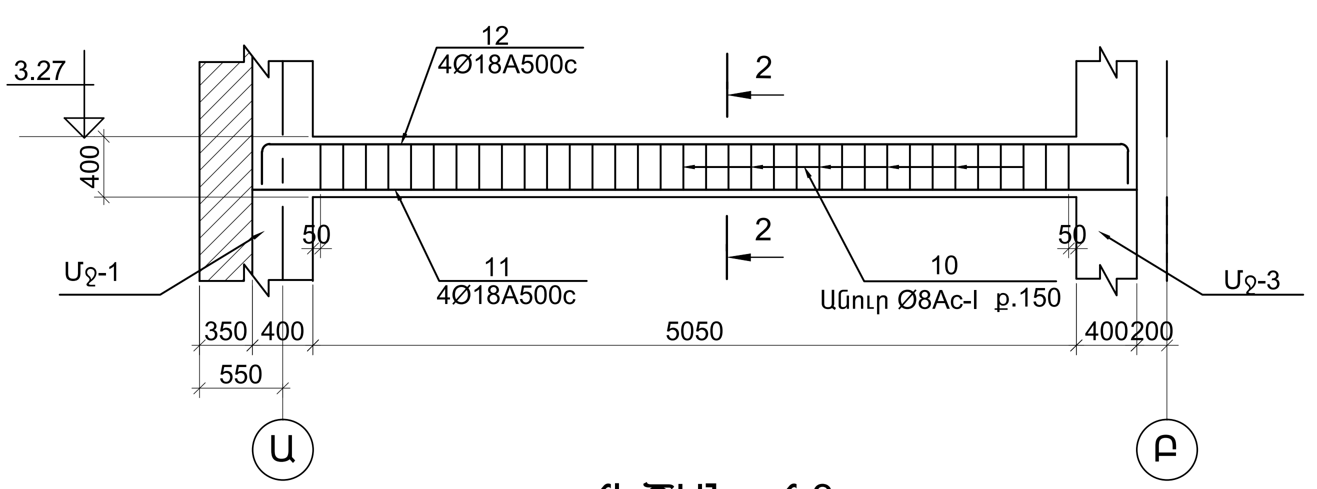


## 2 — 2

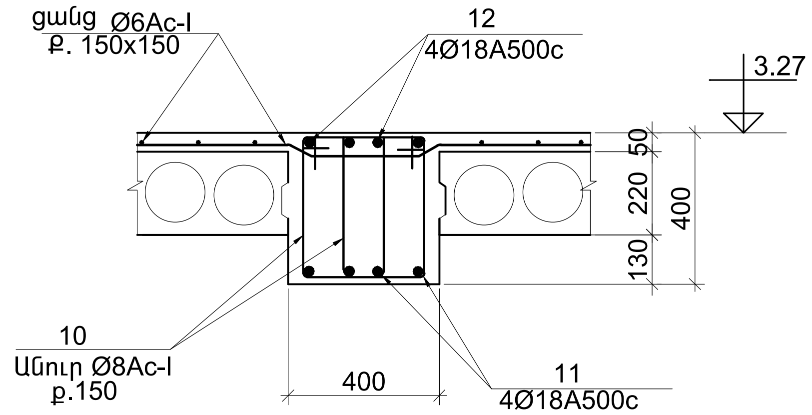


## 3 — 3

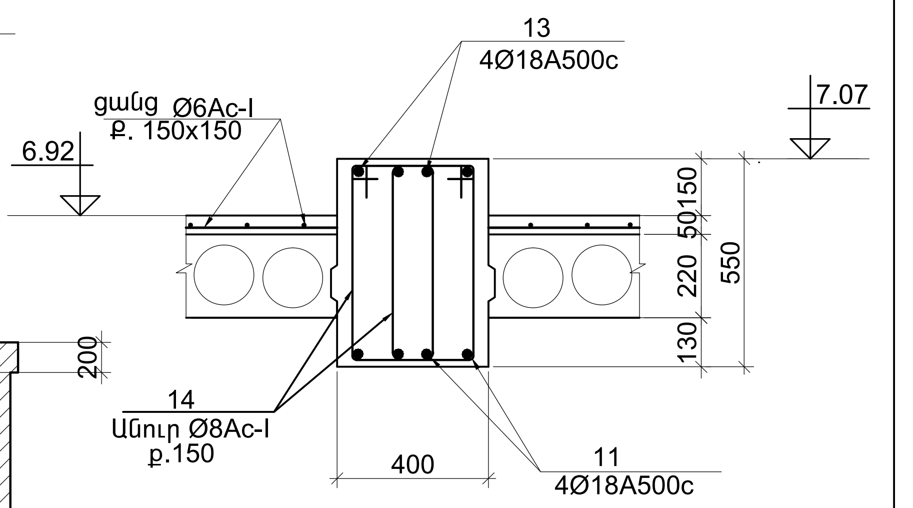


## ՀԵԾԱՆ Հ-3

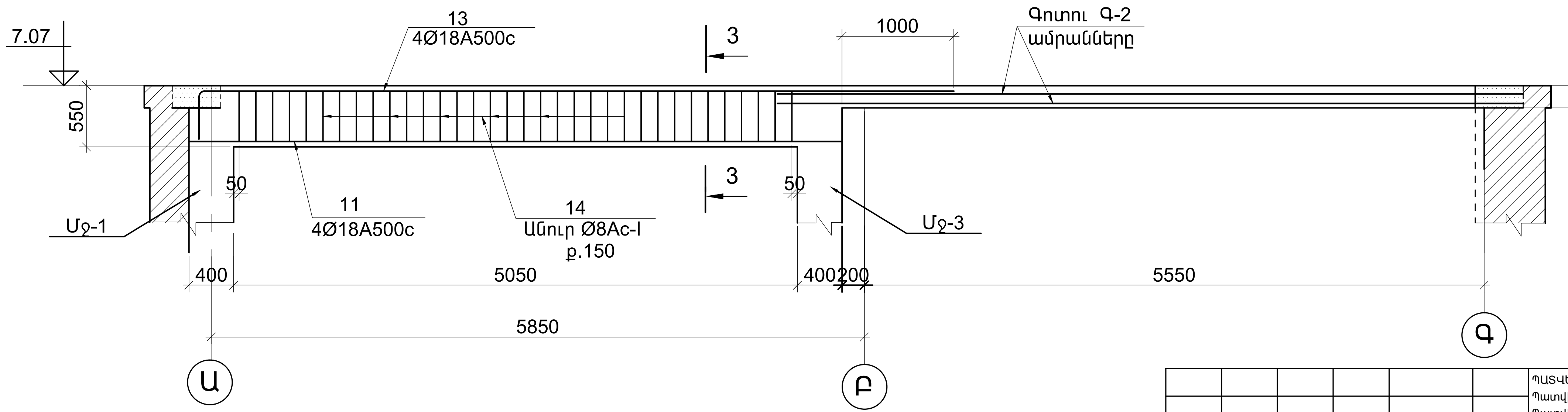


1.ՏՎՅԱԼ ԹԵՐԹԸ ԴԻՏԱՐԿԵԼ թ.թ. Կ- 18 , Կ-19 ՀԵՏ ՀԱՄԱՏԵՂ:
2.ՄԱՍՆԱԳԻՐԸ ՏԵՍ թ. Կ- 26:

| | | | | | |
|---|---|---|---|---|---|
| | | | | | |
| | | | | | |
| Փոփ. | Քան. | Թերթ | Փաս.№ | Ստորագր. | Ա/Թ |
| | | | | | |
| ՆԳՃ | | Հ.Բաբայան | | | |
| ՆԳԻ | | Ն.Թադևոսյան | | | |
| ՆԳԿ | | Ն.Թադևոսյան | | | |
| Նախագծեց | | Ն.Թադևոսյան | | | |
| Ստուգեց | | Վ. Կուլախսզյան | | | |

ՊԱՏՎԵՐ` ------ №. SPAP II C-3.1.1.d
Պատվիրատու1` ՀՀ աշխատանքի և սոցիալական հարցերի նախարարություն
Պատվիրատու2` ՀՀ ֆինանսների նախարարության Արտասահմանյա ֆինանսական ծրագրերի կառավարման կենտրոն ՊՀ

Կ

| ԱՄԱՍԻԱՅԻ ՀԱՄԱԼԻՐ ՍՈՑԻԱԼԱԿԱՆ ԾԱՌԱՅՈՒԹՅՈՒՆՆԵՐԻ ՏԱՐԱԾՔԱՅԻՆ ԿԵՆՏՐՈՆ<br>ՀՀ Շիրակի մարզի Ամասիայի համայնք, գ. Ամասիա, Փ. 25, շենք հ. 4 | Փուլ | Թերթ | Թերթեր |
|---|---|---|---|
| | ԱՆ | Կ-24 | 43 |
| ՀԵԾԱՆՆԵՐ Հ-1 , Հ-2 , Հ-3 | «ՆՈՐԱՇԵՆ» ՆՏ ԱԿ<br>Լիցենզիա --- №11343<br>ՀՀ, ք. Երևան 0038, Հալաբյան փող. շ. 11, բն. 36<br>Գործ. հասցե` ՀՀ, ք. Երևան 0051, Ն.Զարյան փող. շ. 22, հ. 12<br>Հեռ. +(37493)504009 | | |

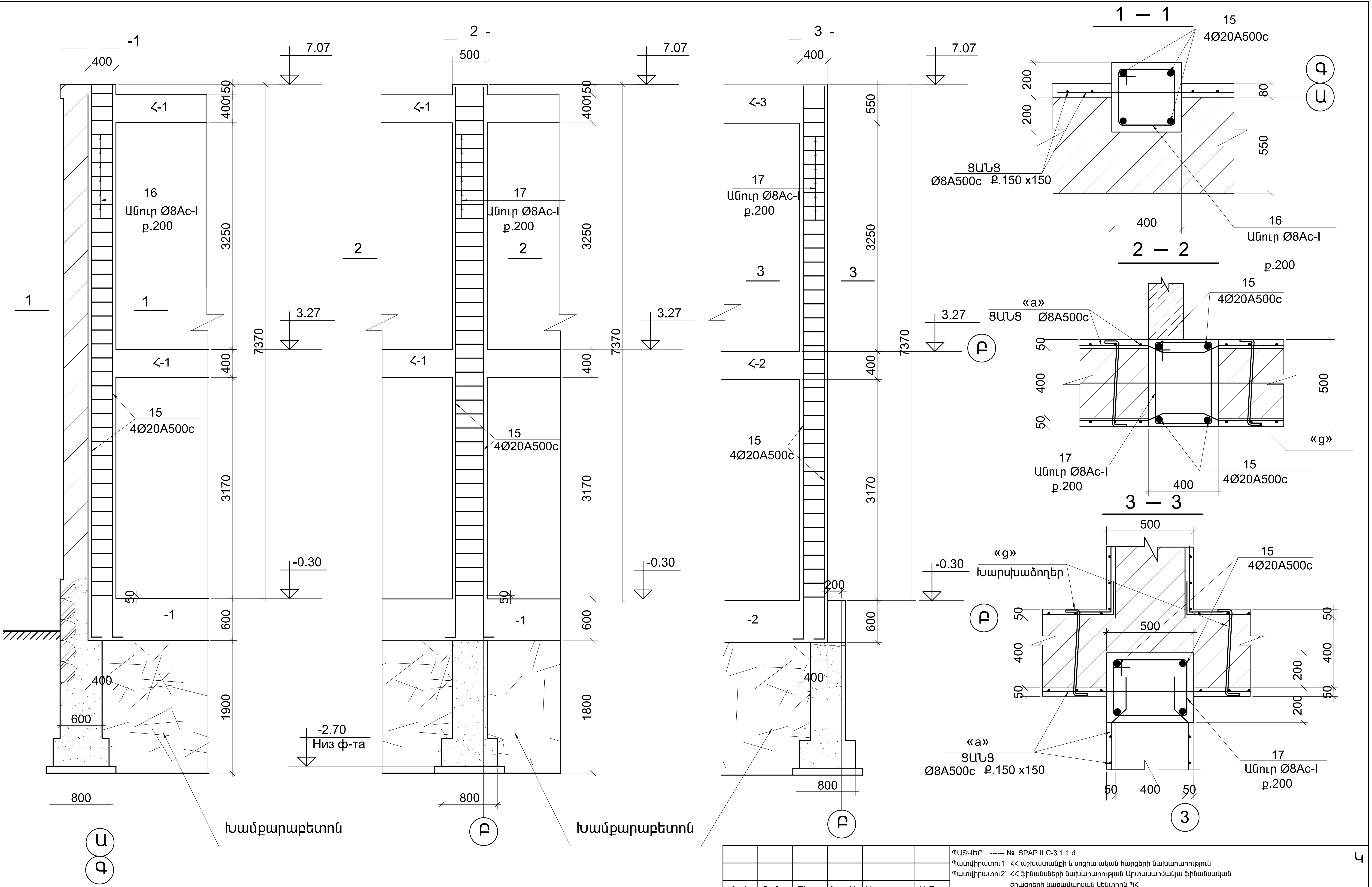


1.ՏՎՅԱԼ ԹԵՐԹԸ ԴԻՏԱՐԿԵԼ թ.թ. Կ- 18 , Կ-19 ՀԵՏ ՀԱՄԱՏԵՂ :
2.ՄԱՍՆԱԳԻՐԸ ՏԵՍ թ. Կ- 26:

| | | | | | |
|---|---|---|---|---|---|
| | | | | | |
| | | | | | |
| Փոփ. | Քան. | Թերթ | Փաս.№ | Ստորագր. | Ա/Թ |
| ՆԳՃ | Հ.Բաբայան | | | [signature] | |
| ՆԳԻ | Ն.Թադևոսյան | | | [signature] | |
| ՆԳԿ | Ն.Թադևոսյան | | | [signature] | |
| Նախագծեց | Ն.Թադևոսյան | | | [signature] | |
| Ստուգեց | Վ. Կուլախսզյան | | | [signature] | |

ՊԱՏՎԵՐ` ------ №. SPAP II C-3.1.1.d
Պատվիրատու1` ՀՀ աշխատանքի և սոցիալական հարցերի նախարարություն
Պատվիրատու2` ՀՀ ֆինանսների նախարարության Արտասահմանյա ֆինանսական ծրագրերի կառավարման կենտրոն ՊՀ

Կ

ԱՄԱՍԻԱՅԻ ՀԱՄԱԼԻՐ ՍՈՑԻԱԼԱԿԱՆ ԾԱՌԱՅՈՒԹՅՈՒՆՆԵՐԻ ՏԱՐԱԾՔԱՅԻՆ ԿԵՆՏՐՈՆ
ՀՀ Շիրակի մարզի Ամասիայի համայնք, գ. Ամասիա, Փ. 25, շենք h. 4

| Փուլ | Թերթ | Թերթեր |
|---|---|---|
| ԱՆ | Կ-25 | 43 |

ՄԻՋՈՒԿՆԵՐ Մջ-1 ; Մջ-2 ; Մջ-3

«ՆՈՐԱՇԵՆ» ՆՏ ԱԿ
Լիցենզիա --- №11343
ՀՀ, ք. Երեւան 0038, Հալաբյան փող. շ. 11, բն. 36
Գործ. հասցե` ՀՀ, ք. Երեւան 0051, Ն.Զարյան փող. շ. 22, h. 12
Հեռ. +(37493)504009

# ՀԱՎԱՔԱԿԱՆ ՄԻԱՎՈՐՆԵՐԻ ՄԱՍՆԱԳԻՐ ՄԵԿ ՄԻԱՁՈՒՅԼ ԵՐԿԱԹԲԵՏՈՆԵ ԷԼԵՄԵՆՏԻ ՀԱՄԱՐ

| Դիրք № | Նշանակում | Անվանում | Քան. հատ. | Մասսա կգ Մեկ դիրք | Մասսա կգ Բոլոր դիրք. | Ծանոթ. |
|---|---|---|---|---|---|---|
| | | ԺԱՊԱՎԵՆԱՅԻՆ ՀԻՄՔ ԺՀ-1 (2հատ) | | | | |
| 1 | Ա.Գ. | Ø16A500c ℓ=2900 | 8 | 4.6 | 36.8 | |
| 2 | Ա.Գ. | Ø16A500c ℓ=6600 | 4 | 10.4 | 41.6 | |
| 3 | Ա.Գ. | Ø16A500c ℓ=6100 | 4 | 9.6 | 38.4 | |
| 4 | Ա.Գ. | Ø16A500c ℓ=6200 | 4 | 9.8 | 39.2 | |
| 5 | Տես էսկիզ | Ø8AI ℓ=2400 | 116 | 0.95 | 110.2 | |
| | | | | | | |
| | | ՆՅՈՒԹԵՐ | | | | |
| | | ԲԵՏՈՆ B20 — 4.3 մ³ | | | | |
| | | | | | | |
| | | | | | | |
| | | ԺԱՊԱՎԵՆԱՅԻՆ ՀԻՄՔ ԺՀ-2 (1հատ) | | | | |
| 3 | Ա.Գ. | Ø16A500c ℓ=6100 | 8 | 9.6 | 76.8 | |
| 5 | Տես էսկիզ | Ø8AI ℓ=2400 | 60 | 0.95 | 57.0 | |
| | | | | | | |
| | | ՆՅՈՒԹԵՐ | | | | |
| | | ԲԵՏՈՆ B20 — 2.2 մ³ | | | | |
| | | | | | | |
| | | | | | | |
| | | ՀԵԾԱՆ Հ-1 (4հատ) | | | | |
| 6 | Ա.Գ. | Ø18A500c ℓ=6000 | 4 | 12.0 | 48.0 | |
| 7 | Ա.Գ. | Ø18A500c ℓ=6100 | 4 | 12.2 | 48.8 | |
| 8 | Տես էսկիզ | Ø18A500c ℓ=3250 | 8 | 6.5 | 52.0 | |
| 9 | Ա.Գ. | Ø18A500c ℓ=6150 | 4 | 12.3 | 49.2 | |
| 10 | Տես էսկիզ | Ø8AI ℓ=1600 | 142 | 0.63 | 89.5 | |
| | | | | | | |
| | | ՆՅՈՒԹԵՐ | | | | |
| | | ԲԵՏՈՆ B20 — 1.7 մ³ | | | | |
| | | | | | | |
| | | ՀԵԾԱՆ Հ-2 (1հատ) | | | | |
| 11 | Ա.Գ. | Ø18A500c ℓ=5800 | 4 | 11.6 | 46.4 | |
| 12 | Տես էսկիզ | Ø18A500c ℓ=6100 | 4 | 12.2 | 48.8 | |
| 10 | Տես էսկիզ | Ø8AI ℓ=1600 | 68 | 0.63 | 43.0 | |
| | | | | | | |
| | | ՆՅՈՒԹԵՐ | | | | |
| | | ԲԵՏՈՆ B20 — 0.81 մ³ | | | | |

| 1 | 2 | 3 | 4 | 5 | 6 | |
|---|---|---|---|---|---|---|
| | | ՀԵԾԱՆ Հ-3 (1հատ) | | | | |
| 11 | Ա.Գ. | Ø18A500c ℓ=5800 | 4 | 11.6 | 46.4 | |
| 13 | Տես էսկիզ | Ø18A500c ℓ=6950 | 4 | 13.9 | 55.6 | |
| 14 | Տես էսկիզ | Ø8AI ℓ=1900 | 68 | 0.75 | 51.0 | |
| | | | | | | |
| | | ՆՅՈՒԹԵՐ | | | | |
| | | ԲԵՏՈՆ B20 — 1.11 մ³ | | | | |
| | | | | | | |
| | | ՄԻՋՈՒԿ Մջ-1 (5հատ) | | | | |
| 15 | Տես էսկիզ | Ø20A500c ℓ=8050 | 4 | 19.9 | 79.6 | |
| 16 | Տես էսկիզ | Ø8AI ℓ=1640 | 37 | 0.65 | 24.1 | |
| | | | | | | |
| | | ՆՅՈՒԹԵՐ | | | | |
| | | ԲԵՏՈՆ B20 — 1.18 մ³ | | | | |
| | | | | | | |
| | | ՄԻՋՈՒԿ Մջ-2 (2հատ) | | | | |
| 15 | Տես էսկիզ | Ø20A500c ℓ=8050 | 4 | 19.9 | 79.6 | |
| 17 | Տես էսկիզ | Ø8AI ℓ=1840 | 37 | 0.73 | 26.9 | |
| | | | | | | |
| | | ՆՅՈՒԹԵՐ | | | | |
| | | ԲԵՏՈՆ B20 — 1.47 մ³ | | | | |
| | | | | | | |
| | | ՄԻՋՈՒԿ Մջ-3 (1հատ) | | | | |
| 15 | Տես էսկիզ | Ø20A500c ℓ=8050 | 4 | 19.9 | 79.6 | |
| 17 | Տես էսկիզ | Ø8AI ℓ=1840 | 37 | 0.73 | 26.9 | |
| | | | | | | |
| | | ՆՅՈՒԹԵՐ | | | | |
| | | ԲԵՏՈՆ B20 — 1.47 մ³ | | | | |
| | | | | | | |
| | | | | | | |
| | | | | | | |
| | | | | | | |
| | | | | | | |

## ՁՈՂԵՐԻ ՏԵՂԵԿԱԳԻՐ

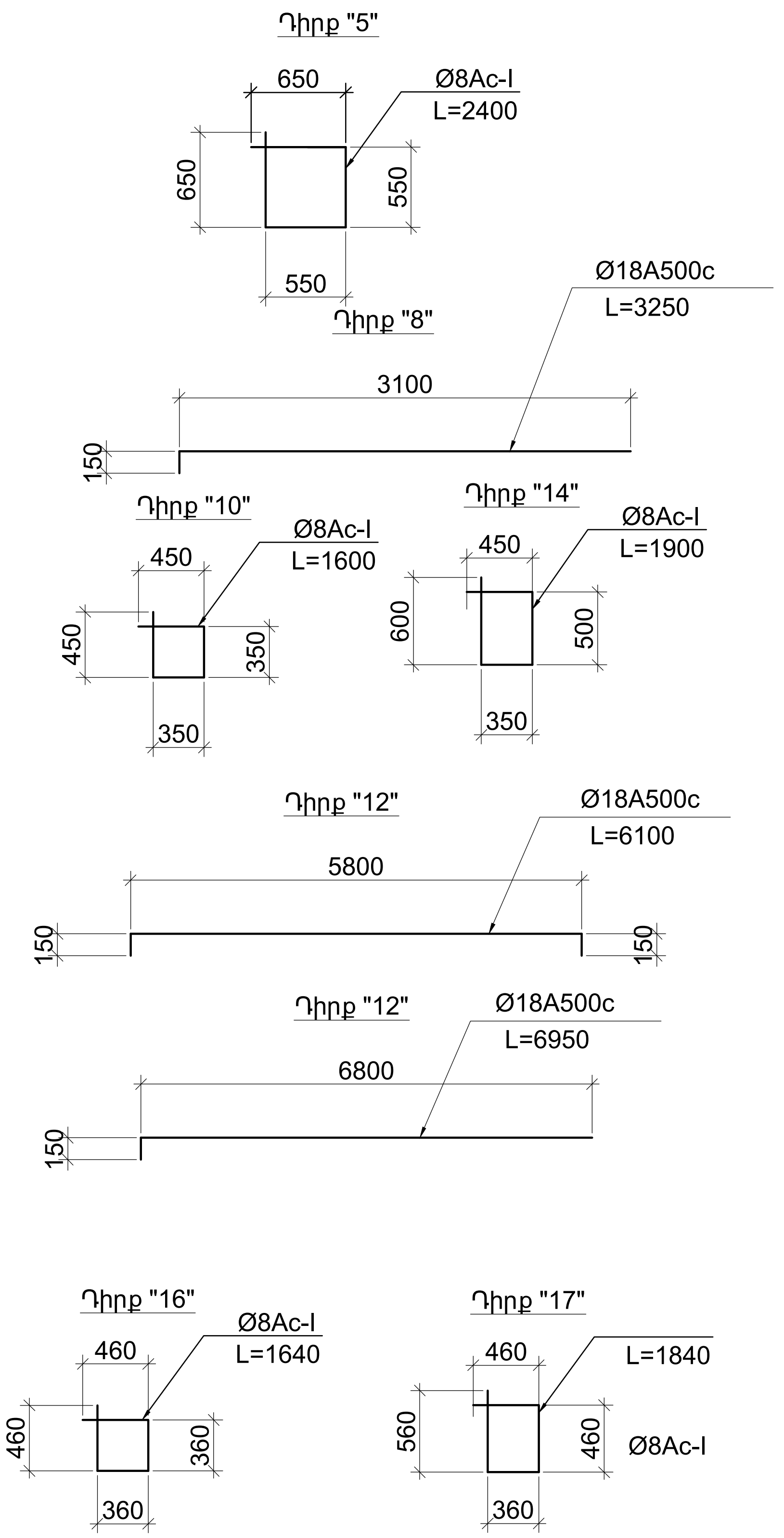


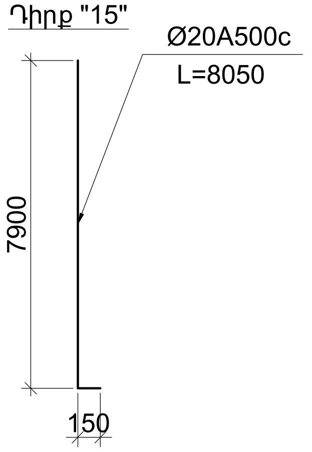


| Փոփ. | Քան. | Թերթ | Փաս.№ | Ստորագր. | Ա/Թ |
|---|---|---|---|---|---|
| ՆԳՃ | Հ.Բաբայան | | | | |
| ՆԳԻ | Ն.Թադևոսյան | | | | |
| ՆԳԿ | Ն.Թադևոսյան | | | | |
| Նախագծեց | Ն.Թադևոսյան | | | | |
| Ստուգեց | Վ. Կուլախսզյան | | | | |

ՊԱՏՎԵՐ ------ №. SPAP II C-3.1.1.d

Պատվիրատու1՝ ՀՀ աշխատանքի և սոցիալական հարցերի նախարարություն

Պատվիրատու2՝ ՀՀ ֆինանսների նախարարության Արտասահմանյան ֆինանսական ծրագրերի կառավարման կենտրոն ՊՀ

Կ

ԱՄԱՍԻԱՅԻ ՀԱՄԱՅՆՔԻ ՍՈՑԻԱԼԱԿԱՆ ԾԱՌԱՅՈՒԹՅՈՒՆՆԵՐԻ ՏԱՐԱԾՔԱՅԻՆ ԿԵՆՏՐՈՆ

ՀՀ Շիրակի մարզի Ամասիայի համայնք, գ. Ամասիա, Փ. 25, շենք հ. 4

| Փուլ | Թերթ | Թերթեր |
|---|---|---|
| ԱՆ | Կ-26 | 43 |

ՄԱՍՆԱԳԻՐ

«ՆՈՐԱՇԵՆ» ՆՏ ԱԿ
Լիցենզիա --- №11343
ՀՀ, ք. Երեւան 0038, Հալաբյան փող. շ. 11, բն. 36
Գործ. հասցե` ՀՀ, ք. Երեւան 0051, Ն.Զարյան փող. շ. 22, h. 12
Հեռ. +(37493)504009

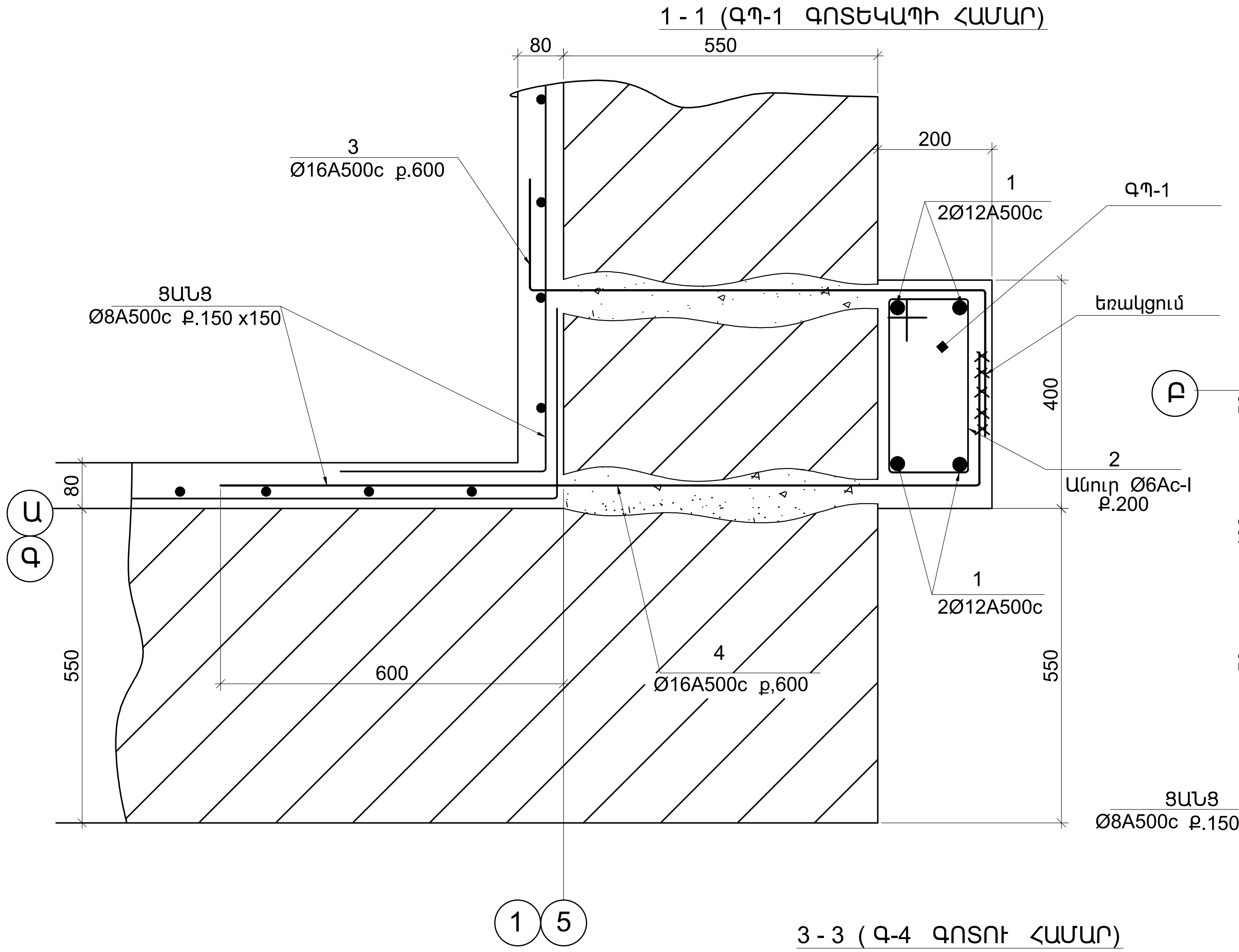


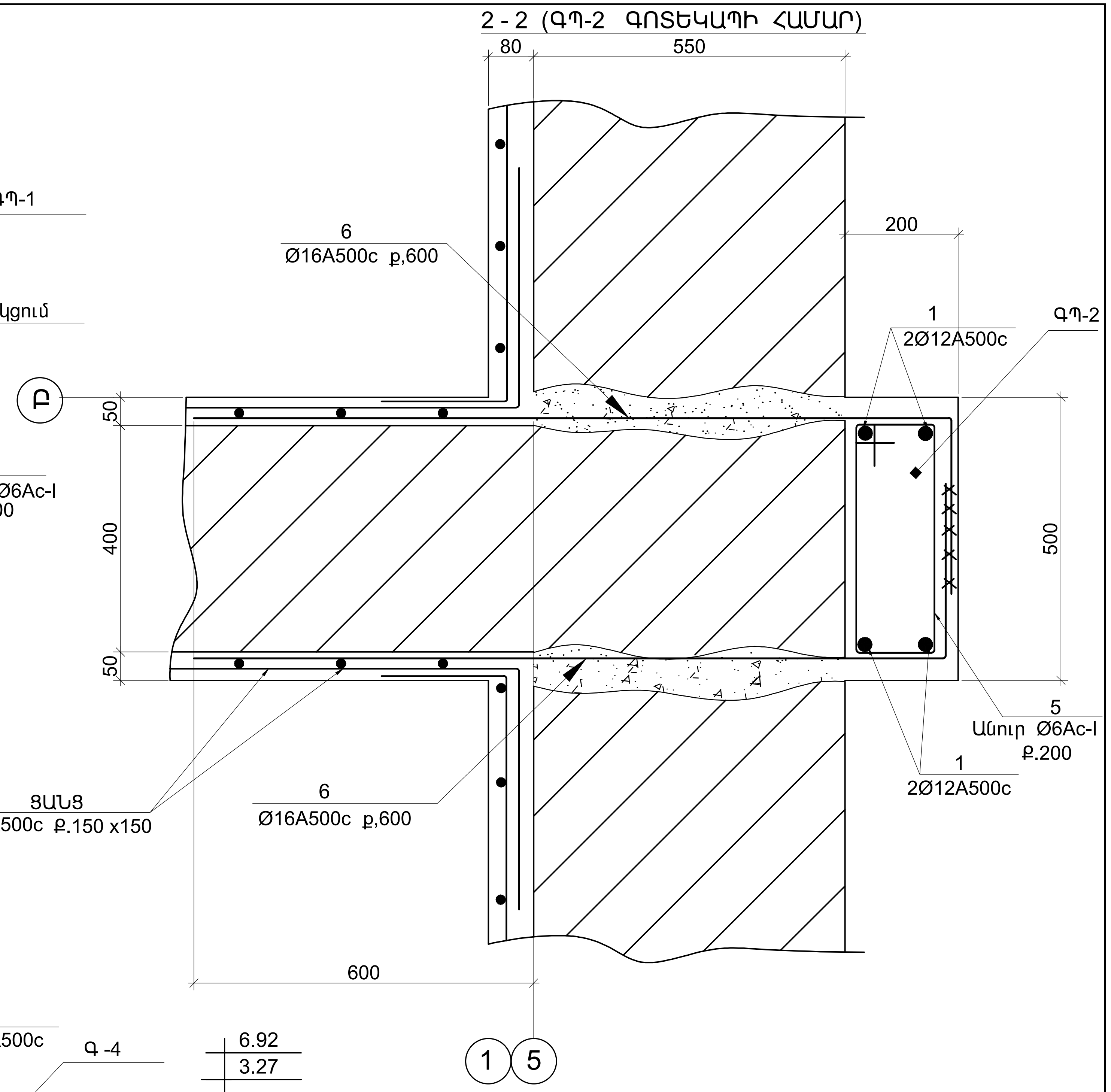


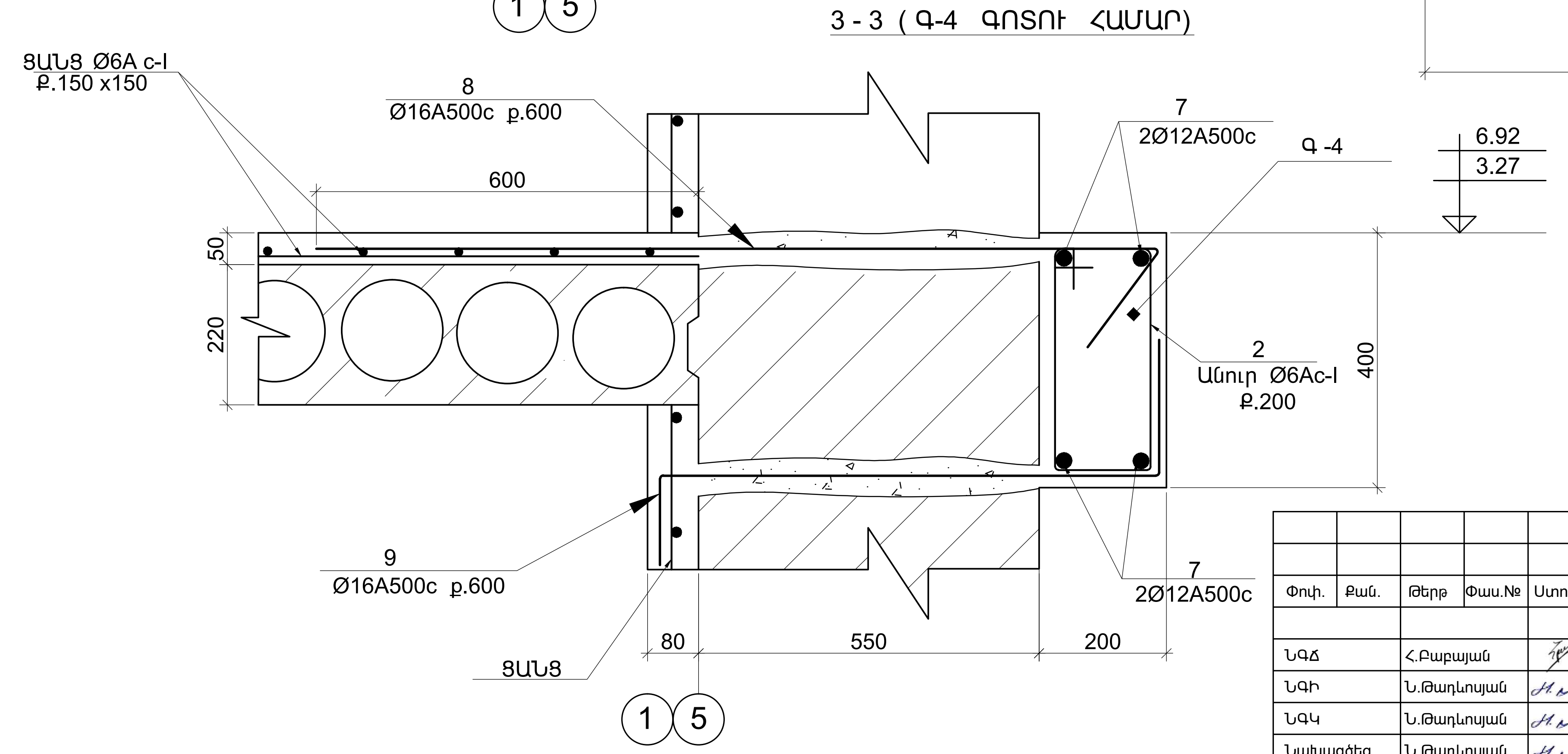


1.ՏՎՅԱԼ ԹԵՐԹԸ ԴԻՏԱՐԿԵԼ թ. Կ- 9 ՀԵՏ ՀԱՄԱՏԵՂ:
2.ՄԱՍՆԱԳԻՐԸ ՏԵՍ թ. Կ- 29:

| | | | | | | |
|---|---|---|---|---|---|---|
| | | | | | | ՊԱՏՎԵՐ` ------ №. SPAP II C-3.1.1.d<br>Պատվիրատու1` ՀՀ աշխատանքի և սոցիալական հարցերի նախարարություն<br>Պատվիրատու2` ՀՀ ֆինանսների նախարարության Արտասահմանյա ֆինանսական ծրագրերի կառավարման կենտրոն ՊՀ<br>Կ |
| Փոփ. | Քան. | Թերթ | Փաս.№ | Ստորագր. | Ա/Թ | |
| ՆԳՃ | | Հ.Բաբայան | | | | ԱՄԱՍԻԱՅԻ ՀԱՄԱԼԻՐ ՍՈՑԻԱԼԱԿԱՆ ԾԱՌԱՅՈՒԹՅՈՒՆՆԵՐԻ ՏԱՐԱԾՔԱՅԻՆ ԿԵՆՏՐՈՆ<br>ՀՀ Շիրակի մարզի Ամասիայի համայնք, գ. Ամասիա, Փ. 25, շենք հ. 4 |
| ՆԳԻ | | Ն.Թադևոսյան | | | | Փուլ: ԱՆ; Թերթ: Կ-27; Թերթեր: 43 |
| ՆԳԿ | | Ն.Թադևոսյան | | | | ԳՈՏԵԿԱՊ ԳՊ-1 , ԳՊ-2. ԳՈՏԻ Գ-4 |
| Նախագծեց | | Ն.Թադևոսյան | | | | «ՆՈՐԱՇԵՆ» ՆՏ ԱԿ<br>Լիցենզիա --- №11343<br>ՀՀ, ք. Երեւան 0038, Հալաբյան փող. շ. 11, բն. 36<br>Գործ. հասցե` ՀՀ, ք. Երեւան 0051, Ն.Զարյան փող. շ. 22, հ. 12<br>Հեռ. +(37493)504009 |
| Ստուգեց | | Վ. Կուլախսզյան | | | | |

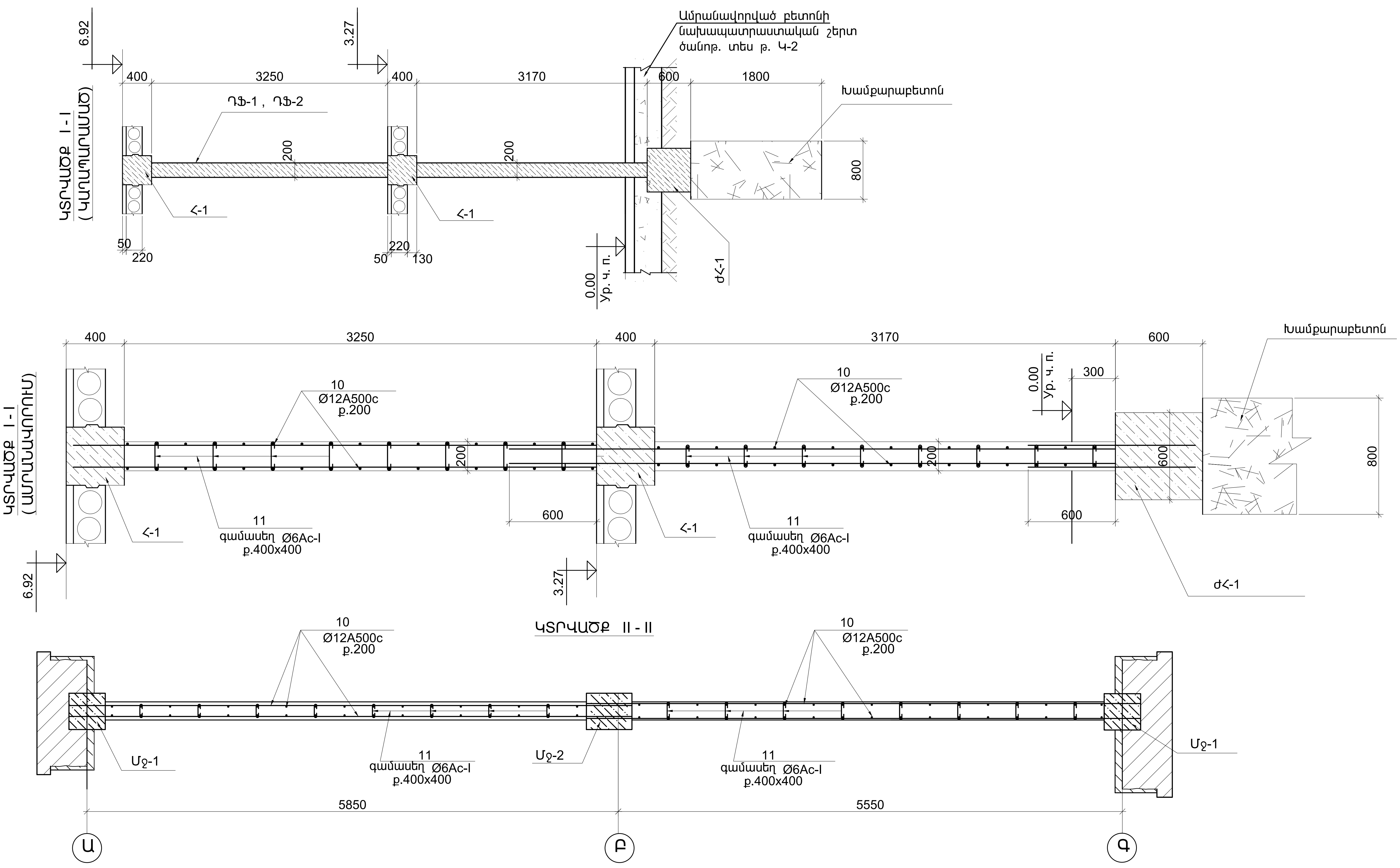


1.ՏՎՅԱԼ ԹԵՐԹԸ ԴԻՏԱՐԿԵԼ թ. Կ- 10 ՀԵՏ ՀԱՄԱՏԵՂ:
2.ՄԱՍՆԱԳԻՐԸ ՏԵՍ թ. Կ- 29:

| | | | | | |
|---|---|---|---|---|---|
| Փոփ. | Քան. | Թերթ | Փաս.№ | Ստորագր. | Ա/Թ |
| ՆԳԾ | | Հ.Բաբայան | | | |
| ՆԳԻ | | Ն.Թադևոսյան | | | |
| ՆԳՎ | | Ն.Թադևոսյան | | | |
| Նախագծեց | | Ն.Թադևոսյան | | | |
| Ստուգեց | | Վ. Կուլախսզյան | | | |

ՊԱՏՎԵՐ` ------ №. SPAP II C-3.1.1.d
Պատվիրատու1` ՀՀ աշխատանքի և սոցիալական հարցերի նախարարություն
Պատվիրատու2` ՀՀ ֆինանսների նախարարության Արտասահմանյա ֆինանսական ծրագրերի կառավարման կենտրոն ՊՀ

Կ

ԱՄԱՍԻԱՅԻ ՀԱՄԱԼԻՐ ՍՈՑԻԱԼԱԿԱՆ ԾԱՌԱՅՈՒԹՅՈՒՆՆԵՐԻ ՏԱՐԱԾՔԱՅԻՆ ԿԵՆՏՐՈՆ
ՀՀ Շիրակի մարզի Ամասիայի համայնք, գ. Ամասիա, Փ. 25, շենք հ. 4

| Փուլ | Թերթ | Թերթեր |
|---|---|---|
| ԱՆ | Կ-28 | 43 |

## ԴԻԱՖՐԱԳՄԱ ԴՖ-1 , ԴՖ-2

«ՆՈՐԱՇԵՆ» ՆՏ ԱԿ
Լիցենզիա --- №11343
ՀՀ, ք. Երևան 0038, Հալաբյան փող. շ. 11, բն. 36
Գործ. հասցե` ՀՀ, ք. Երևան 0051, Ն.Զարյան փող. շ. 22, հ. 12
Հեռ. +(37493)504009

## ՀԱՎԱՔԱԿԱՆ ՄԻԱՎՈՐՆԵՐԻ ՄԱՍՆԱԳԻՐ ՄԵԿ ՄԻԱՁՈՒՅԼ ԵՐԿԱԹԲԵՏՈՆԵ ԷԼԵՄԵՆՏԻ ՀԱՄԱՐ

| Դիրք № | ՆՇԱՆԱԿՈՒՄ | ԱՆՎԱՆՈՒՄ | ՔԱՆ. հատ. | ՄԱՍԱ ԿԳ Մեկ դիրք | ՄԱՍԱ ԿԳ Բոլոր դիրք. | ԾԱՆՈԹ. |
|---|---|---|---|---|---|---|
| | | ԳՈՏԵԿԱՊ ԳՊ-1 (4հատ) | | | | |
| 1 | Ա.Գ. | Ø12A500c ℓ=7200 | 4 | 6.4 | 25.6 | |
| 2 | Տես էսկիզ | Ø6AI ℓ=1240 | 36 | 0.28 | 10.1 | |
| 3 | Տես էսկիզ | Ø16A500c ℓ=1300 | 12 | 2.1 | 25.2 | |
| 4 | Տես էսկիզ | Ø16A500c ℓ=1570 | 12 | 2.48 | 29.8 | |
| | | | | | | |
| | | ՆՅՈՒԹԵՐ | | | | |
| | | ԲԵՏՈՆ B20 — 0.6 մ³ | | | | |
| | | | | | | |
| | | ԳՈՏԵԿԱՊ ԳՊ-2 (2հատ) | | | | |
| 1 | Ա.Գ. | Ø12A500c ℓ=7200 | 4 | 6.4 | 25.6 | |
| 5 | Տես էսկիզ | Ø6AI ℓ=1440 | 36 | 0.32 | 11.5 | |
| 6 | Տես էսկիզ | Ø16A500c ℓ= 1620 | 24 | 2.56 | 61.4 | |
| | | | | | | |
| | | ՆՅՈՒԹԵՐ | | | | |
| | | ԲԵՏՈՆ B20 — 0.72 մ³ | | | | |
| | | | | | | |
| | | ԳՈՏԻ Գ-4 (4հատ) | | | | |
| 7 | Ա.Գ. | Ø12A500c ℓ=11400 | 4 | 10.1 | 40.4 | |
| 2 | Տես էսկիզ | Ø6AI ℓ=1240 | 51 | 0.28 | 14.3 | |
| 8 | Տես էսկիզ | Ø16A500c ℓ=1400 | 17 | 2.2 | 37.4 | |
| 9 | Տես էսկիզ | Ø16A500c ℓ=1280 | 17 | 2.0 | 34.0 | |
| | | | | | | |
| | | ՆՅՈՒԹԵՐ | | | | |
| | | ԲԵՏՈՆ B20 — 0.9 մ³ | | | | |
| | | | | | | |
| | | ԴԻԱՖՐԱԳՄԱ ԴՖ-1 (1հատ) | | | | |
| 10 | Ա.Գ. | Ø12A500c, Σℓ≈1450*գ.մ | — | — | 1288.0 | |
| 11 | Տես էսկիզ | Ø6AI ℓ=320 | 356 | 0.07 | 25.0 | |
| 12 | Ա.Գ. | Ø20A500c ℓ=4100 | 6 | 10.1 | 60.6 | |
| 13 | Ա.Գ. | Ø18A500c ℓ=3600 | 2 | 7.2 | 14.4 | |
| 14 | Ա.Գ. | Ø18A500c ℓ=2400 | 2 | 4.8 | 9.6 | |
| | | | | | | |
| | | ՆՅՈՒԹԵՐ | | | | |
| | | ԲԵՏՈՆ B20 — 11.6 մ³ | | | | |
| | | | | | | |

## ՇԱՐՈՒՆԱԿՈՒԹՅՈՒՆԸ.

| 1 | 2 | 3 | 4 | 5 | 6 | 7 |
|---|---|---|---|---|---|---|
| | | | | | | |
| | | ԴԻԱՖՐԱԳՄԱ ԴՖ-2 (1հատ) | | | | |
| 10 | Ա.Գ. | Ø12A500c, Σℓ≈790.0*գ.մ | — | — | 701.0 | |
| 11 | Տես էսկիզ | Ø6AI ℓ=310 | 180 | 0.07 | 12.6 | |
| 12 | Ա.Գ. | Ø20A500c ℓ=4100 | 4 | 10.1 | 40.4 | |
| 13 | Ա.Գ. | Ø18A500c ℓ=3600 | 2 | 7.2 | 14.4 | |
| | | | | | | |
| | | ՆՅՈՒԹԵՐ | | | | |
| | | ԲԵՏՈՆ B20 — 6.1 մ³ | | | | |

## ՁՈՂԵՐԻ ՏԵՂԵԿԱԳԻՐ

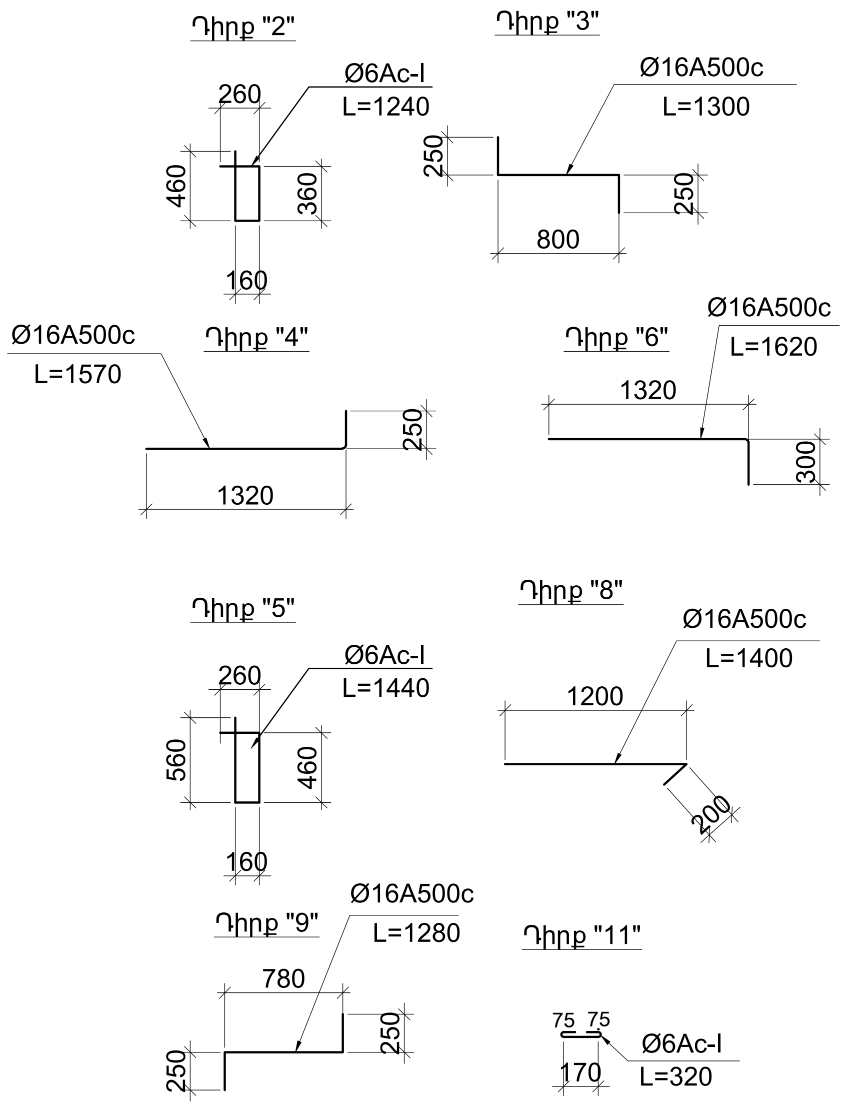


| | | | | | | |
|---|---|---|---|---|---|---|
| | | | | | | ՊԱՏՎԵՐ` ------ №. SPAP II C-3.1.1.d<br>Պատվիրատու1` ՀՀ աշխատանքի և սոցիալական հարցերի նախարարություն<br>Պատվիրատու2` ՀՀ ֆինանսների նախարարության Արտասահմանյա ֆինանսական ծրագրերի կառավարման կենտրոն ՊՀ |
| Փոփ. | Քան. | Թերթ | Փաս.№ | Ստորագր. | Ա/Թ | Կ |
| ՆԳՃ | | Հ.Բաբայան | | | | ԱՄԱՍԻԱՅԻ ՀԱՄԱԼԻՐ ՍՈՑԻԱԼԱԿԱՆ ԾԱՌԱՅՈՒԹՅՈՒՆՆԵՐԻ ՏԱՐԱԾՔԱՅԻՆ ԿԵՆՏՐՈՆ<br>ՀՀ Շիրակի մարզի Ամասիայի համայնք, գ. Ամասիա, Փ. 25, շենք h. 4 |
| ՆԳԻ | | Ն.Թադևոսյան | | | | Փուլ: ԱՆ; Թերթ: Կ-29; Թերթեր: 43 |
| ՆԳԿ | | Ն.Թադևոսյան | | | | ՄԱՍՆԱԳԻՐ |
| Նախագծեց | | Ն.Թադևոսյան | | | | «ՆՈՐԱՇԵՆ» ՆՏ ԱԿ<br>Լիցենզիա --- №11343<br>ՀՀ, ք. Երևան 0038, Հալաբյան փող. շ. 11, բն. 36<br>Գործ. հասցե` ՀՀ, ք. Երևան 0051, Ն.Զարյան փող. շ. 22, h. 12<br>Հեռ. +(37493)504009 |
| Ստուգեց | | Վ. Կուլախսզյան | | | | |

# ՀԱՎԱՔԱԿԱՆ ՄԻԱՎՈՐՆԵՐԻ ՄԱՍՆԱԳԻՐ ՄԵԿ ՄԻԱՁՈՒՅԼ ԵՐԿԱԹԲԵՏՈՆԵ ԷԼԵՄԵՆՏԻ ՀԱՄԱՐ

## ԴՌԱՆ ԲԱՑՎԱԾՔ S-1

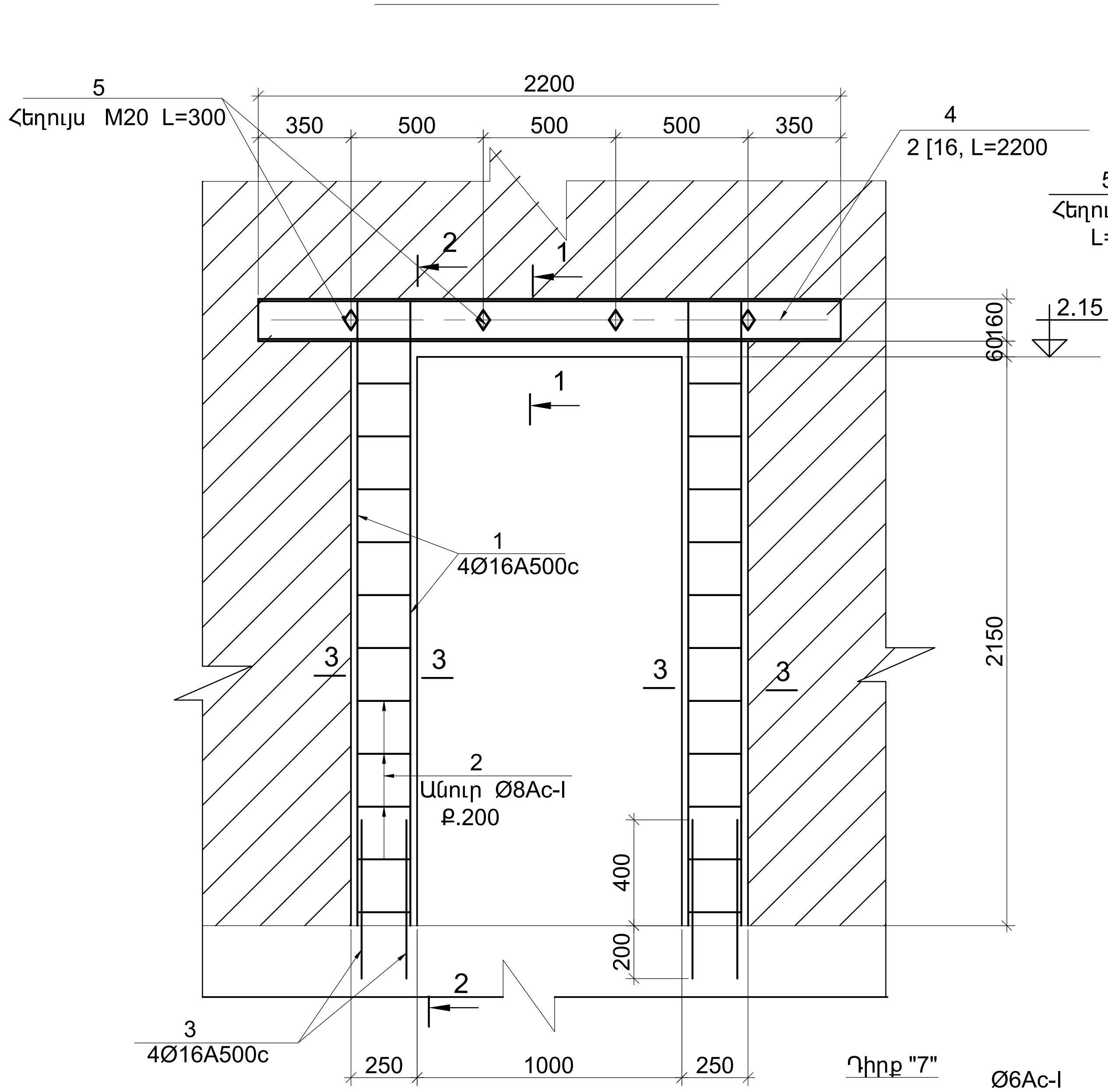


2 - 2 (M1:20)

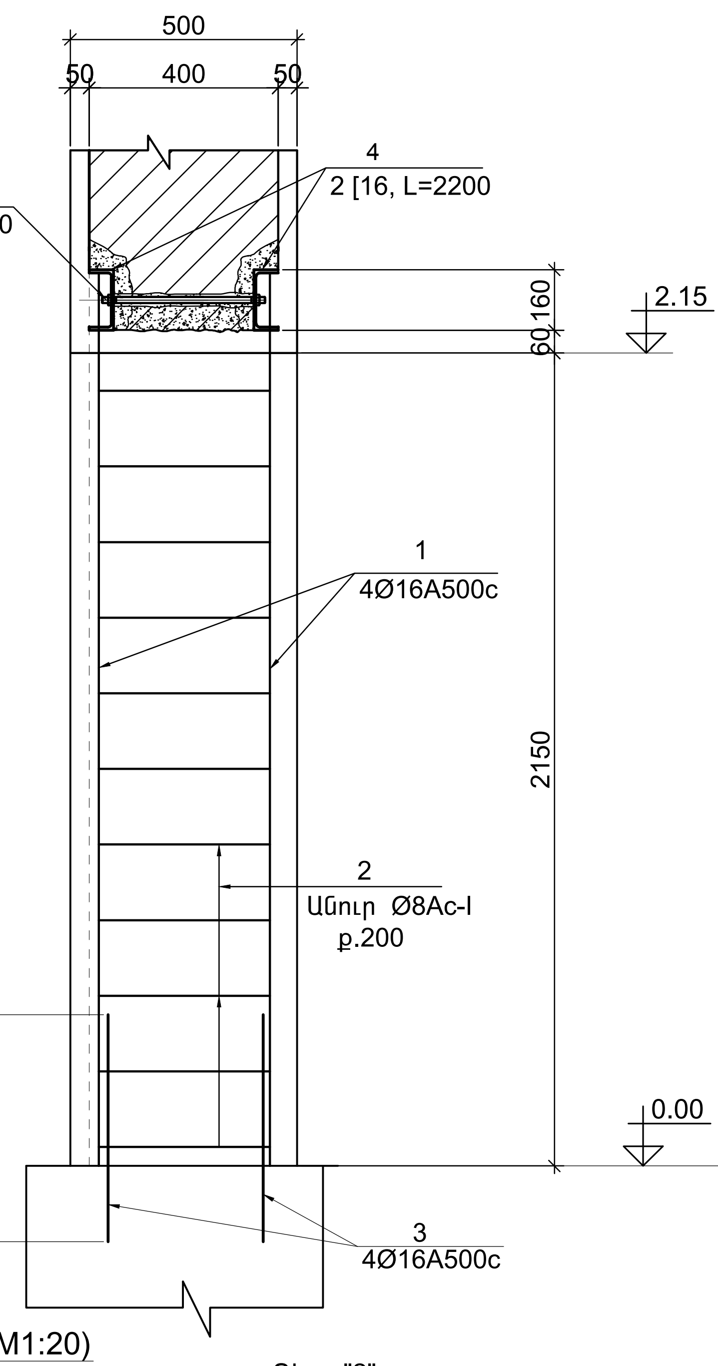


1 - 1 (M1:20)

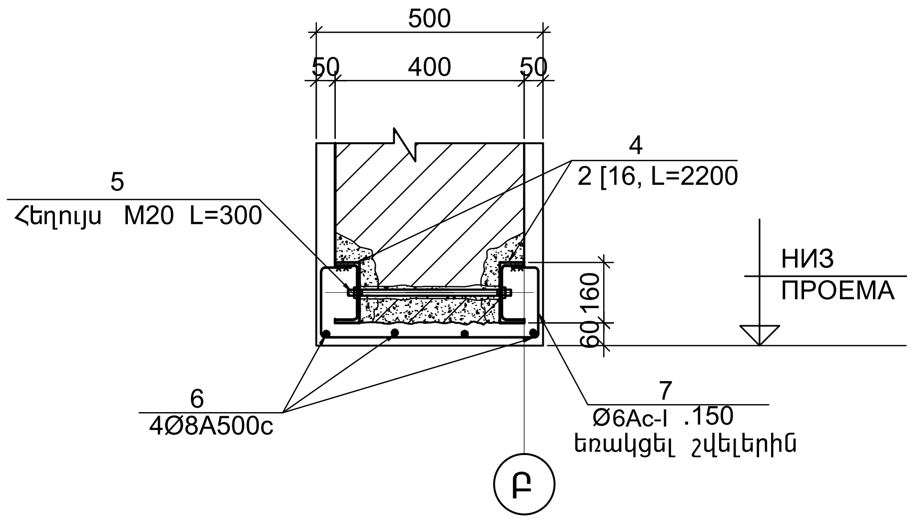


Դիրք "7"

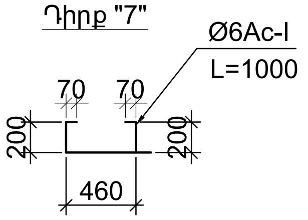


3 - 3 (M1:20)

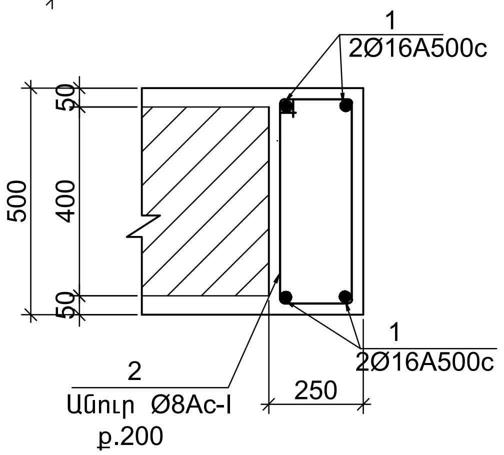


Դիրք "2"

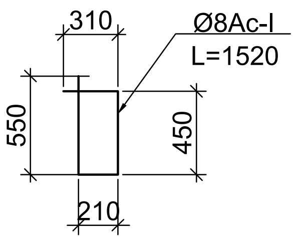


| Դիրք № | ՆՇԱՆԱԿՈՒՄ | ԱՆՎԱՆՈՒՄ | ՔԱՆ. հատ. | ՄԱՍՍ ԿԳ Մեկ դիրք | ՄԱՍՍ ԿԳ Բոլոր դիրք. |
|---|---|---|---|---|---|
| | | ԴՌԱՆ ԲԱՑՎԱԾՔ S-1 (2հատ) | | | |
| 1 | Ա. Գ. | Ø16A500c ℓ=2350 | 8 | 3.7 | 29.6 |
| 2 | Տես էսկիզ | Ø8AI ℓ=1520 | 22 | 0.60 | 13.2 |
| 3 | Ա. Գ. | Ø16A500c ℓ=600 | 4 | 0.95 | 3.8 |
| 4 | Ա. Գ. | [16 ℓ=2200 | 2 | 31.2 | 62.5 |
| 5 | ——//—— | Հեղույս M20 ℓ=300 | 4 | 0.74 | 2.96 |
| 6 | ——//—— | Ø8A500c ℓ=1400 | 4 | 0.55 | 2.2 |
| 7 | Տես էսկիզ | Ø6AI ℓ=1000 | 10 | 0.22 | 2.2 |
| | | | | | |
| | | ՆՅՈՒԹԵՐ | | | |
| | | ԲԵՏՈՆ B15 — 0.58 մ³ | | | |
| | | | | | |

### ԲԱՑԱՏՐԱԳԻՐ

ՆՈՐ ԴՌԱՆ ԲԱՑՎԱԾՔԸ ԿԱՏԱՐՎՈՒՄ Է ՀԵՏԵՎՅԱԼ ԿԱՐԳՈՎ:
-ՊԱՏԻ ՄԻ ԿՈՂՄՈՒՄ (ԲԱՐԱՎՈՐԻ ՏԵՂՈՒՄ) ՔԱՆԴՎՈՒՄ Է ՀՈՐԻԶՈՆԱԿԱՆ ԱԿՈՍ:
ԱԿՈՍԻ ՄԵՋ ՏԵՂԱԴՐՎՈՒՄ Է 16 ՀԱՄԱՐԻ ՇՎԵԼԵՐ ԵՎ ՃԵՂՔԵՐԸ ԲԵՏՈՆԱՑՎՈՒՄ ՄԱՆՐ ՖՐԱԿՑԻԱՅԻ ԲԵՏՈՆՈՎ:
ԲԵՏՈՆԸ ԱՄՐԱՆԱԼՈՒՑ ՀԵՏՈ ՆՈՒՅՆ ԳՈՐԾՈՂՈՒԹՅՈՒՆԸ ԿԱՏԱՐՎՈՒՄ Է ՊԱՏԻ ՄՅՈՒՍ ԿՈՂՄՈՒՄ :
ՇՎԵԼԵՐՆԵՐԻ ՎՐԱ ԵՎ ՊԱՏԵՐՈՒՄ ՆԱԽԱՊԵՍ ԱՐՎԱԾ ԱՆՑՔԵՐՈՎ ԱՆՑԿԱՑՎՈՒՄ ԵՆ M20 ՀԵՂՈՒՅՍՆԵՐԸ ԵՎ ԱՄՈՒՐ ՁԳՎՈՒՄ :
-ԴՐԱՆԻՑ ՀԵՏՈ ԿԱՏԱՐՎՈՒՄ Է ԲԱՑՎԱԾՔԻ ՉԱՓԵՐՈՎ ՊԱՏԻ ՔԱՆԴՈՒՄԸ:
2. ԲԱՑՎԱԾՔԻ ՔԱՆԴՈՒՄԸ ՊԵՏՔ Է ԿԱՏԱՐԵԼ ՇԱՏ ԽՆԱՄՔՈՎ, ՕԳՏԱԳՈՐԾԵԼՈՎ ՀԱՄԱՊԱՏԱՍԽԱՆ ՄԵԽԱՆԻԿԱԿԱՆ ԳՈՐԾԻՔՆԵՐ:
ՔԱՆԴՄԱՆ ԺԱՄԱՆԱԿ ՊԵՏՔ Է ԲԱՑԱՌԵԼ ՊԱՏԵՐԻ ՀԱՐԱԿԻՑ ՄԱՍԵՐՈՒՄ ԱՎԵԼՈՐԴ ՃԱՔԵՐԻ ԵՎ ԿՈՏՐՎԱԾՔՆԵՐԻ ԱՌԱՋԱՑՈՒՄԸ:

1.ՏՎՅԱԼ ԹԵՐԹԸ ԴԻՏԱՐԿԵԼ թ. Կ- 5 ՀԵՏ ՀԱՄԱՏԵՂ :

| | | | | | | |
|---|---|---|---|---|---|---|
| | | | | | | ՊԱՏՎԵՐ` ------ №. SPAP II C-3.1.1.d<br>Պատվիրատու1` ՀՀ աշխատանքի և սոցիալական հարցերի նախարարություն<br>Պատվիրատու2` ՀՀ ֆինանսների նախարարության Արտասահմանյա ֆինանսական ծրագրերի կառավարման կենտրոն ՊՀ |
| Փոփ. | Քան. | Թերթ | Փաս.№ | Ստորագր. | Ա/Թ | Կ |
| ՆԳՃ | | Հ.Բաբայան | | | | ԱՄԱՍԻԱՅԻ ՀԱՄԱԼԻՐ ՍՈՑԻԱԼԱԿԱՆ ԾԱՌԱՅՈՒԹՅՈՒՆՆԵՐԻ ՏԱՐԱԾՔԱՅԻՆ ԿԵՆՏՐՈՆ<br>ՀՀ Շիրակի մարզի Ամասիայի համայնք, գ. Ամասիա, Փ. 25, շենք h. 4 |
| ՆԳԻ | | Ն.Թադևոսյան | | | | Փուլ: ԱՆ — Թերթ: Կ-30 — Թերթեր: 43 |
| ՆԳԿ | | Ն.Թադևոսյան | | | | ԴՌԱՆ ԲԱՑՎԱԾՔ S-1 |
| Նախագծեց | | Ն.Թադևոսյան | | | | «ՆՈՐԱՇԵՆ» ՆՏ ԱԿ<br>Լիցենզիա --- №11343<br>ՀՀ, ք. Երեւան 0038, Հալաբյան փող. շ. 11, բն. 36<br>Գործ. հասցե` ՀՀ, ք. Երեւան 0051, Ն.Զարյան փող. շ. 22, h. 12<br>Հեռ. +(37493)504009 |
| Ստուգեց | | Վ. Կուլախսզյան | | | | |

# ԴՌԱՆ ԲԱՑՎԱԾՔ S-2

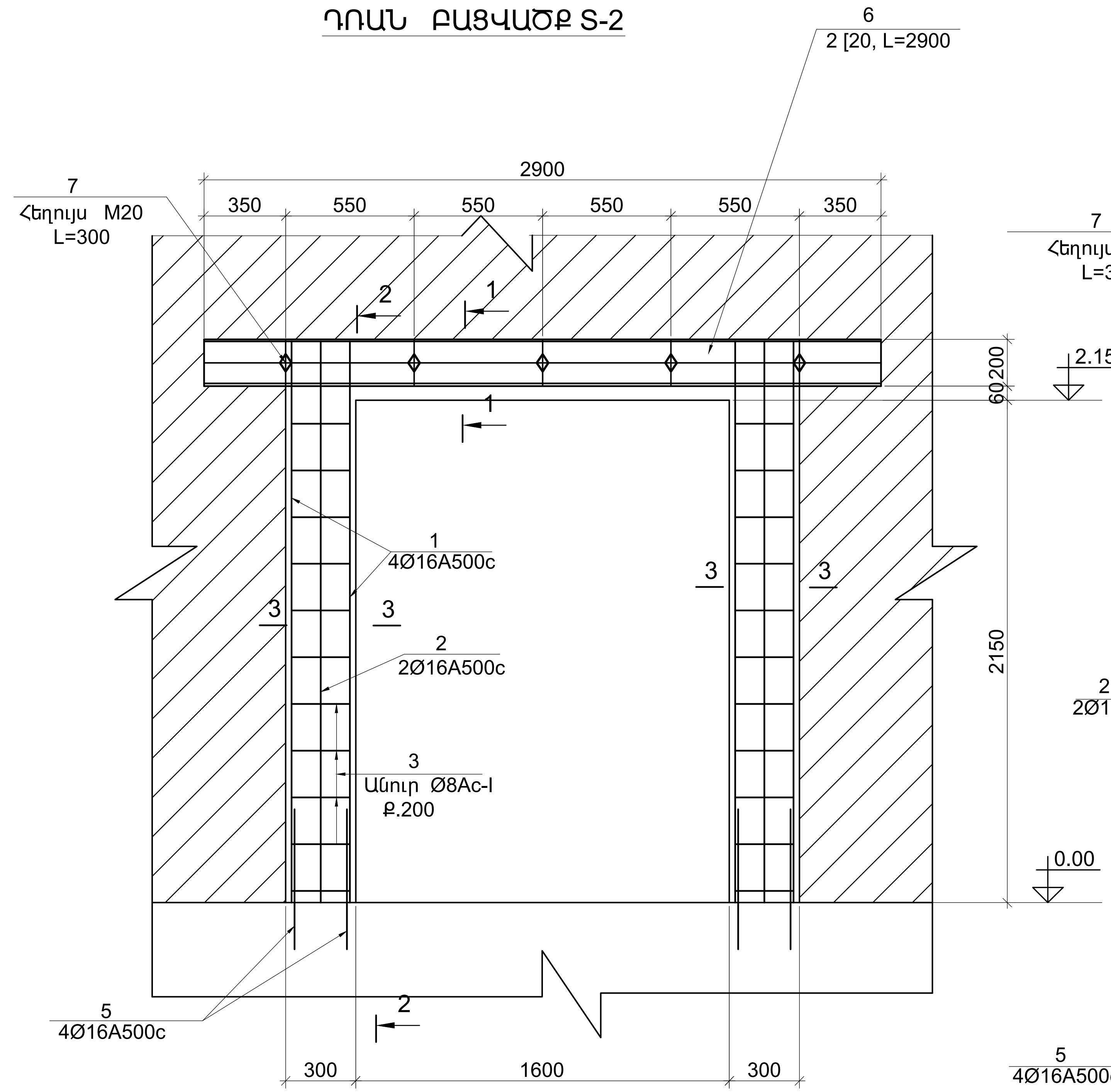


## 2 - 2 (M1:20)

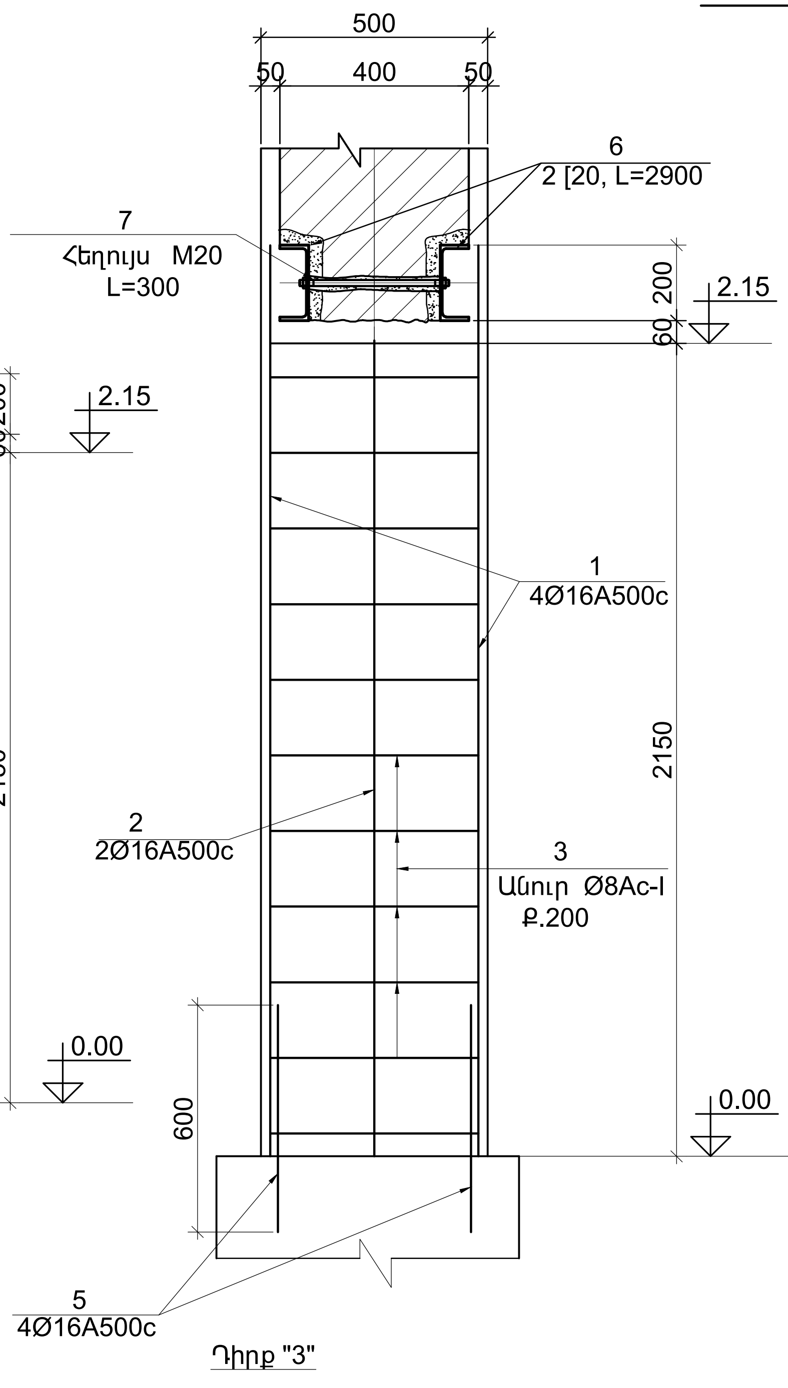


## ՀԱՎԱՔԱԿԱՆ ՄԻԱՎՈՐՆԵՐԻ ՄԱՍՆԱԳԻՐ ՄԵԿ ՄԻԱՁՈՒՅԼ ԵՐԿԱԹԲԵՏՈՆԵ ԷԼԵՄԵՆՏԻ ՀԱՄԱՐ

| Դիրք № | ՆՇԱՆԱԿՈՒՄ | ԱՆՎԱՆՈՒՄ | ՔԱՆ. հատ. | ՄԱՍԱ ԿԳ | |
|---|---|---|---|---|---|
| | | | | Մեկ դիրք | Բոլոր դիրք. |
| | | ԴՌԱՆ ԲԱՑՎԱԾՔ S-2 (2հատ) | | | |
| 1 | Ա. Գ. | Ø16A500c ℓ=2350 | 8 | 3.7 | 29.6 |
| 2 | Ա. Գ. | Ø16A500c ℓ=2150 | 4 | 3.4 | 13.6 |
| 3 | Տես էսկիզ | Ø8AI ℓ=1620 | 22 | 0.64 | 14.1 |
| 4 | Տես էսկիզ | Ø6AI ℓ=410 | 11 | 0.09 | 0.99 |
| 5 | Ա. Գ. | Ø16A500c ℓ=600 | 6 | 0.95 | 5.7 |
| 6 | Ա. Գ. | [20 ℓ=2900 | 2 | 53.4 | 106.8 |
| 7 | ——//—— | Հեղույս M20 ℓ=300 | 5 | 0.74 | 3.7 |
| 8 | ——//—— | Ø8A500c ℓ=2200 | 4 | 0.87 | 3.5 |
| 9 | Տես էսկիզ | Ø6AI ℓ=1100 | 12 | 0.24 | 2.9 |
| | | | | | |
| | | ՆՅՈՒԹԵՐ | | | |
| | | ԲԵՏՈՆ B15 —— 0.71 մ³ | | | |
| | | | | | |

## ԲԱՑԱՏՐԱԳԻՐ

ՆՈՐ ԴՌԱՆ ԲԱՑՎԱԾՔԸ ԿԱՏԱՐՎՈՒՄ Է ՀԵՏԵՎՅԱԼ ԿԱՐԳՈՎ:
-ՊԱՏԻ ՄԻ ԿՈՂՄՈՒՄ (ԲԱՐԱՎՈՐԻ ՏԵՂՈՒՄ) ՔԱՆԴՎՈՒՄ Է ՀՈՐԻԶՈՆԱԿԱՆ ԱԿՈՍ:
ԱԿՈՍԻ ՄԵՋ ՏԵՂԱԴՐՎՈՒՄ Է 20 ՀԱՄԱՐԻ ՇՎԵԼԵՐ ԵՎ ՃԵՂՔԵՐԸ ԲԵՏՈՆԱՑՎՈՒՄ ՄԱՆՐ ՖՐԱԿՑԻԱՅԻ ԲԵՏՈՆՈՎ:
ԲԵՏՈՆԸ ԱՄՐԱՆԱԼՈՒՑ ՀԵՏՈ ՆՈՒՅՆ ԳՈՐԾՈՂՈՒԹՅՈՒՆԸ ԿԱՏԱՐՎՈՒՄ Է ՊԱՏԻ ՄՅՈՒՍ ԿՈՂՄՈՒՄ :
ՇՎԵԼԵՐՆԵՐԻ ՎՐԱ ԵՎ ՊԱՏԵՐՈՒՄ ՆԱԽԱՊԵՍ ԱՐՎԱԾ ԱՆՑՔԵՐՈՎ ԱՆՑԿԱՑՎՈՒՄ ԵՆ M20 ՀԵՂՈՒՅՍՆԵՐԸ ԵՎ ԱՄՈՒՐ ՁԳՎՈՒՄ :
-ԴՐԱՆԻՑ ՀԵՏՈ ԿԱՏԱՐՎՈՒՄ Է ԲԱՑՎԱԾՔԻ ՉԱՓԵՐՈՎ ՊԱՏԻ ՔԱՆԴՈՒՄԸ:
2. ԲԱՑՎԱԾՔԻ ՔԱՆԴՈՒՄԸ ՊԵՏՔ Է ԿԱՏԱՐԵԼ ՇԱՏ ԽՆԱՄՔՈՎ, ՕԳՏԱԳՈՐԾԵԼՈՎ ՀԱՄԱՊԱՏԱՍԽԱՆ ՄԵԽԱՆԻԿԱԿԱՆ ԳՈՐԾԻՔՆԵՐ:
ՔԱՆԴՄԱՆ ԺԱՄԱՆԱԿ ՊԵՏՔ Է ԲԱՑԱՌԵԼ ՊԱՏԵՐԻ ՀԱՐԱԿԻՑ ՄԱՍԵՐՈՒՄ ԱՎԵԼՈՐԴ ՃԱԳԵՐԻ ԵՎ ԿՈՏՐՎԱԾՔՆԵՐԻ ԱՌԱՋԱՑՈՒՄԸ:

Դիրք "3"

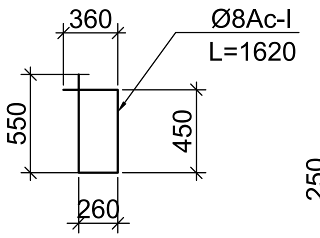


Դիրք "9"

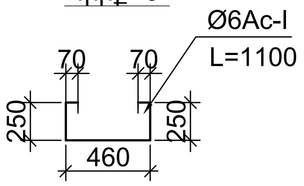


1.ՏՎՅԱԼ ԹԵՐԹԸ ԴԻՏԱՐԿԵԼ թ.. Կ-5 ՀԵՏ ՀԱՄԱՏԵՂ :

## 1 - 1 (M1:20)

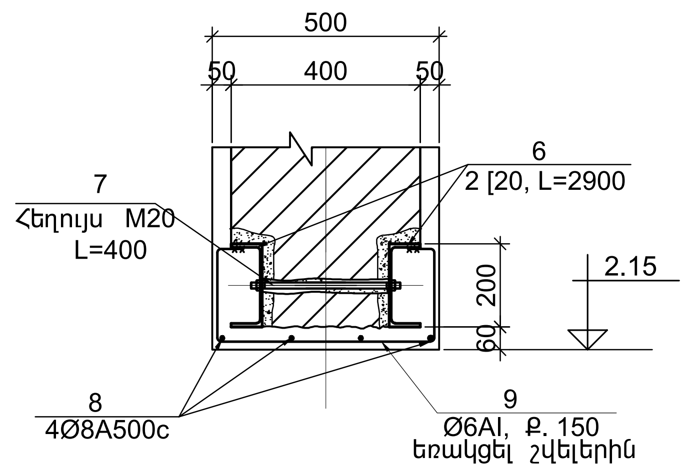


## 3 - 3 (M1:20)

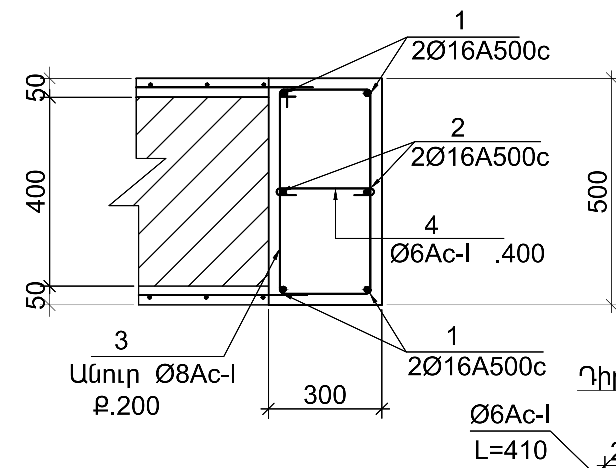


Դիրք "4"

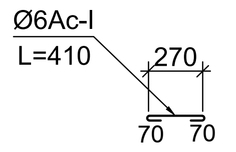


| Փոփ. | Քան. | Թերթ | Փաս.№ | Ստորագր. | Ա/Թ |
|---|---|---|---|---|---|
| ՆԳԾ | | Հ.Բաբայան | | | |
| ՆԳԻ | | Ն.Թադևոսյան | | | |
| ՆԳԿ | | Ն.Թադևոսյան | | | |
| Նախագծեց | | Ն.Թադևոսյան | | | |
| Ստուգեց | | Վ. Կուլախսզյան | | | |

ՊԱՏՎԵՐ` ------ №. SPAP II C-3.1.1.d
Պատվիրատու1` ՀՀ աշխատանքի և սոցիալական հարցերի նախարարություն
Պատվիրատու2` ՀՀ ֆինանսների նախարարության Արտասահմանյա ֆինանսական ծրագրերի կառավարման կենտրոն ՊՀ

Կ

ԱՄԱՍԻԱՅԻ ՀԱՄԱԼԻՐ ՍՈՑԻԱԼԱԿԱՆ ԾԱՌԱՅՈՒԹՅՈՒՆՆԵՐԻ ՏԱՐԱԾՔԱՅԻՆ ԿԵՆՏՐՈՆ
ՀՀ Շիրակի մարզի Ամասիայի համայնք, գ. Ամասիա, Փ. 25, շենք h. 4

| Փուլ | Թերթ | Թերթեր |
|---|---|---|
| ԱՆ | Կ-31 | 43 |

ԴՌԱՆ ԲԱՑՎԱԾՔ S-2


«ՆՈՐԱՇԵՆ» ՆՏ ԱԿ
Լիցենզիա --- №11343
ՀՀ, ք. Երեւան 0038, Հալաբյան փող. շ. 11, բն. 36
Գործ. հասցե` ՀՀ, ք. Երեւան 0051, Ն.Զարյան փող. շ. 22, հ. 12
Հեռ. +(37493)504009

# ԴՌԱՆ ԲԱՑՎԱԾՔ S-3

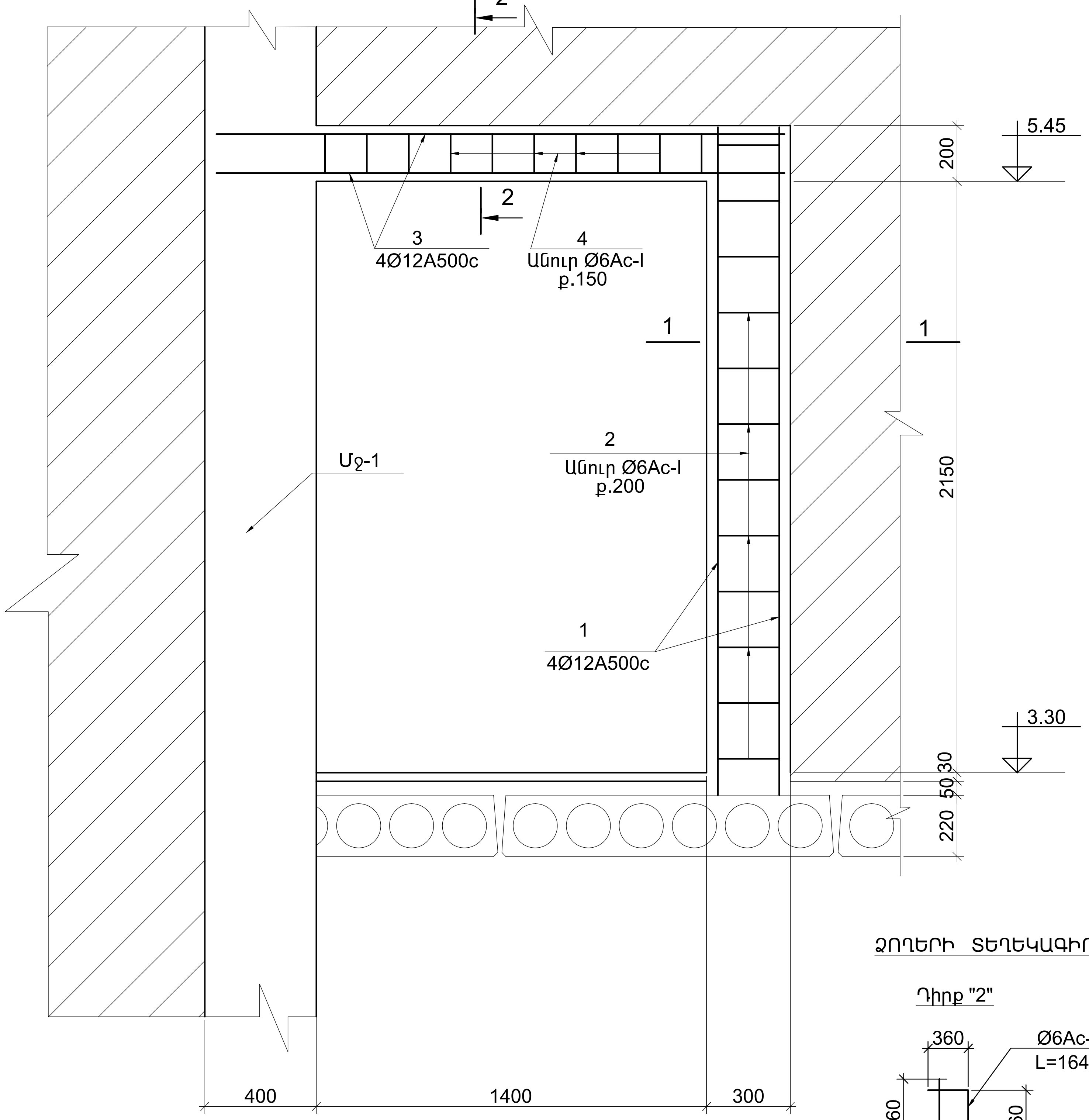


## ԿՏՐՎԱԾՔ 1-1

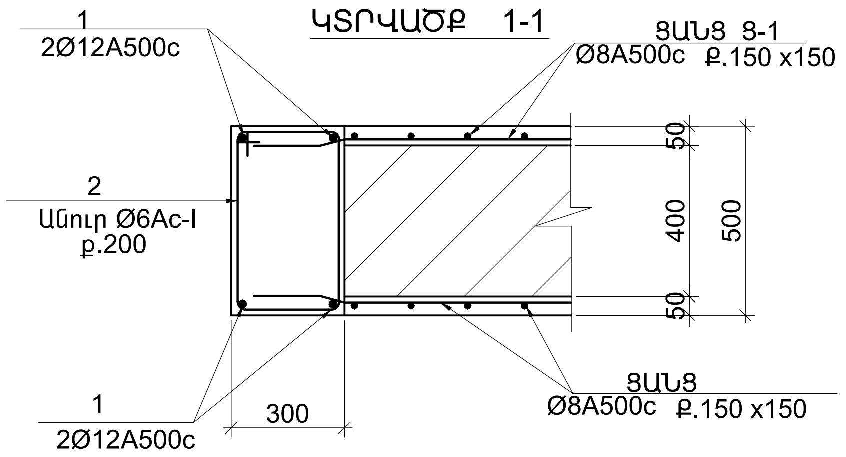


## ԿՏՐՎԱԾՔ 2-2

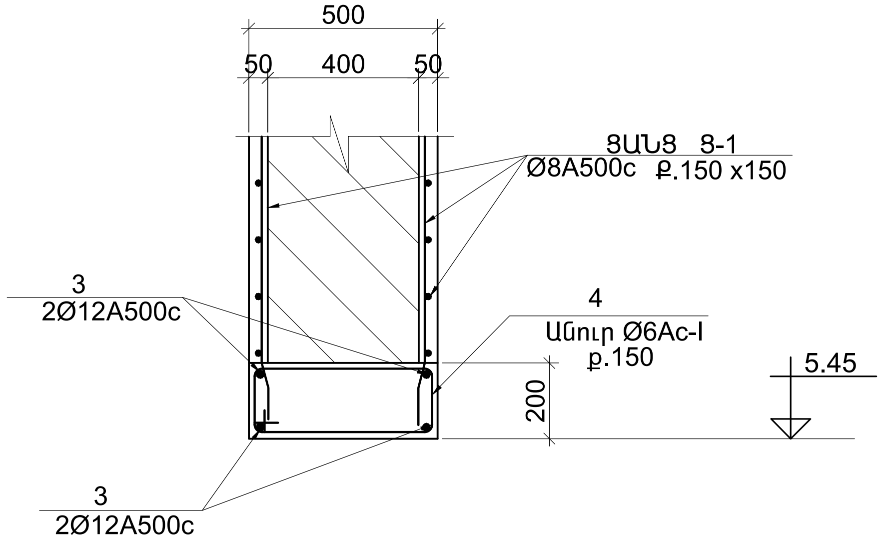


## ՀԱՎԱՔԱԿԱՆ ՄԻԱՎՈՐՆԵՐԻ ՄԱՍՆԱԳԻՐ ՄԵԿ ՄԻԱՁՈՒՅԼ ԵՐԿԱԹԲԵՏՈՆԵ էԼԵՄԵՆՏԻ ՀԱՄԱՐ

| Դիրք № | ՆՇԱՆԱԿՈՒՄ | ԱՆՎԱՆՈՒՄ | ՔԱՆ. հատ. | ՄԱՍԱ ԿԳ Մեկ դիրք | ՄԱՍԱ ԿԳ Բոլոր դիրք. |
|---|---|---|---|---|---|
| | | ԴՌԱՆ ԲԱՑՎԱԾՔ S-3 (1հատ) | | | |
| 1 | Ա.Գ. | Ø12A500c ℓ=2400 | 4 | 2.1 | 8.4 |
| 2 | Տես էսկիզ | Ø6AI ℓ=1640 | 12 | 0.36 | 4.3 |
| 3 | Ա.Գ. | Ø12A500c ℓ=2050 | 4 | 1.82 | 7.3 |
| 4 | Տես էսկիզ | Ø6AI ℓ=1440 | 10 | 0.32 | 3.2 |
| | | | | | |
| | | ՆՅՈՒԹԵՐ | | | |
| | | ԲԵՏՈՆ B15 — 0.50 մ³ | | | |
| | | | | | |

## ՁՈՂԵՐԻ ՏԵՂԵԿԱԳԻՐ

Դիրք "2"

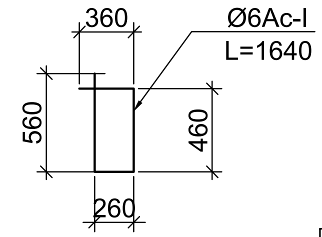


Դիրք "4"

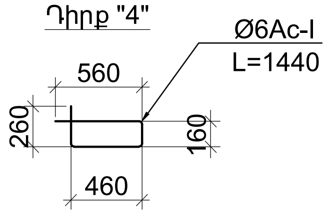


1.ՏՎՅԱԼ ԹԵՐԹԸ ԴԻՏԱՐԿԵԼ թ. Կ- 5 ՀԵՏ ՀԱՄԱՏԵՂ :

| | | | | | |
|---|---|---|---|---|---|
| Փոփ. | Քան. | Թերթ | Փաս.№ | Ստորագր. | Ա/Թ |
| ՆԳԾ | | Հ.Բաբայան | | | |
| ՆԳԻ | | Ն.Թադևոսյան | | | |
| ՆԳԿ | | Ն.Թադևոսյան | | | |
| Նախագծեց | | Ն.Թադևոսյան | | | |
| Ստուգեց | | Վ. Կուլախսզյան | | | |

ՊԱՏՎԵՐ` ------ №. SPAP II C-3.1.1.d
Պատվիրատու1` ՀՀ աշխատանքի և սոցիալական հարցերի նախարարություն
Պատվիրատու2` ՀՀ ֆինանսների նախարարության Արտասահմանյա ֆինանսական ծրագրերի կառավարման կենտրոն ՊՀ

Կ

ԱՄԱՍԻԱՅԻ ՀԱՄԱԼԻՐ ՍՈՑԻԱԼԱԿԱՆ ԾԱՌԱՅՈՒԹՅՈՒՆՆԵՐԻ ՏԱՐԱԾՔԱՅԻՆ ԿԵՆՏՐՈՆ
ՀՀ Շիրակի մարզի Ամասիայի համայնք, գ. Ամասիա, Փ. 25, շենք h. 4

| Փուլ | Թերթ | Թերթեր |
|---|---|---|
| ԱՆ | Կ-32 | 43 |

ԴՌԱՆ ԲԱՑՎԱԾՔ S-3


«ՆՈՐԱՇԵՆ» ՆՏ ԱԿ
Լիցենզիա --- №11343
ՀՀ, ք. Երևան 0038, Հալաբյան փող. շ. 11, բն. 36
Գործ. հասցե` ՀՀ, ք. Երևան 0051, Ն.Զարյան փող. շ. 22, h. 12
Հեռ. +(37493)504009

# ԱՍՏԻՃԱՆԱՎԱՆԴԱԿ ԱՎ-1 ԸՍՏ 3-3

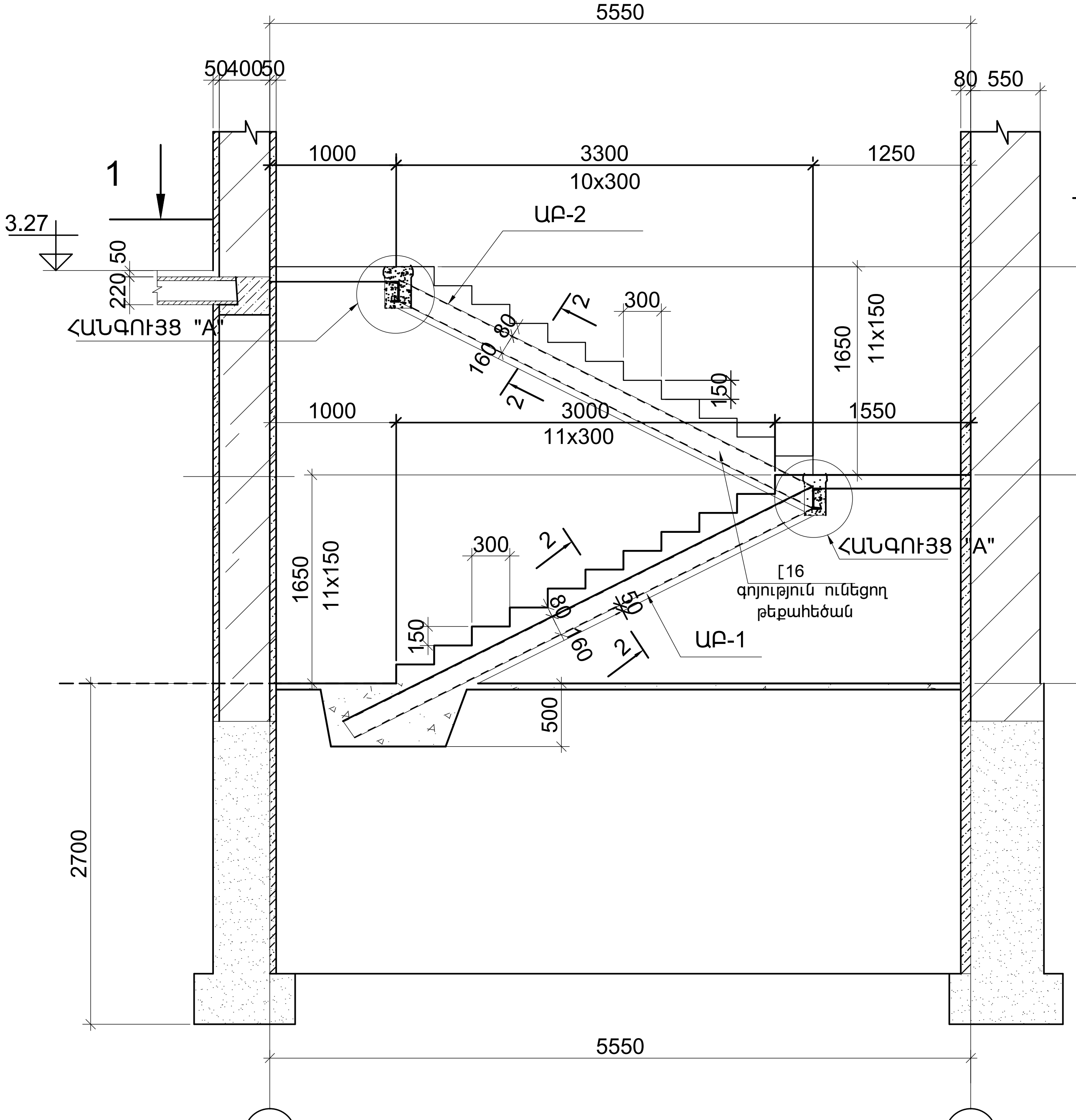


## ԿՏՐՎԱԾՔ 1-1

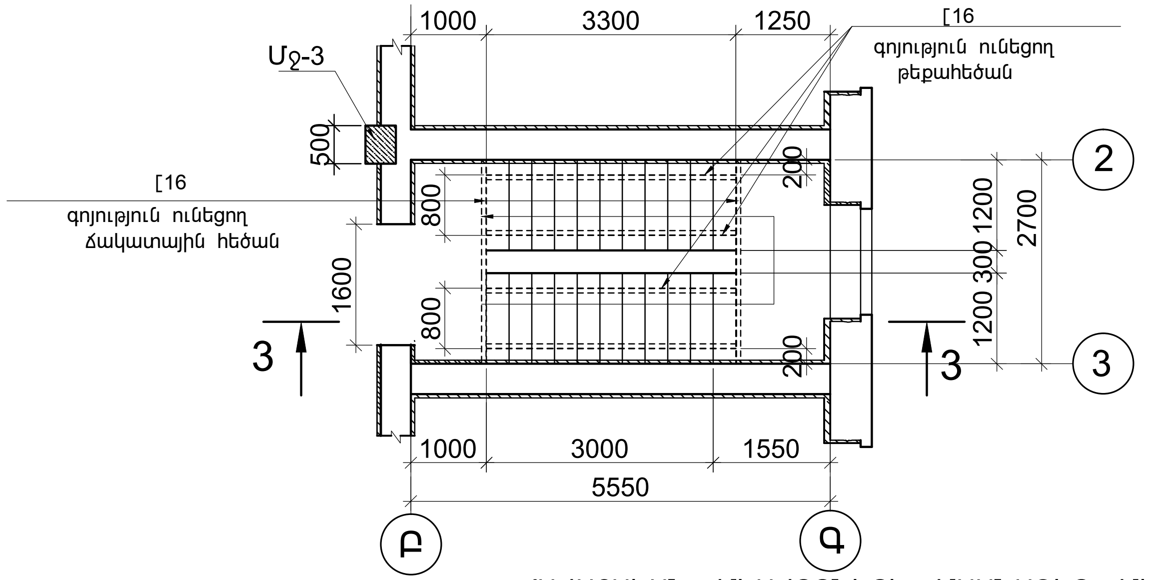


## ՀԱՆԳՈՒՅՑ "Ա"

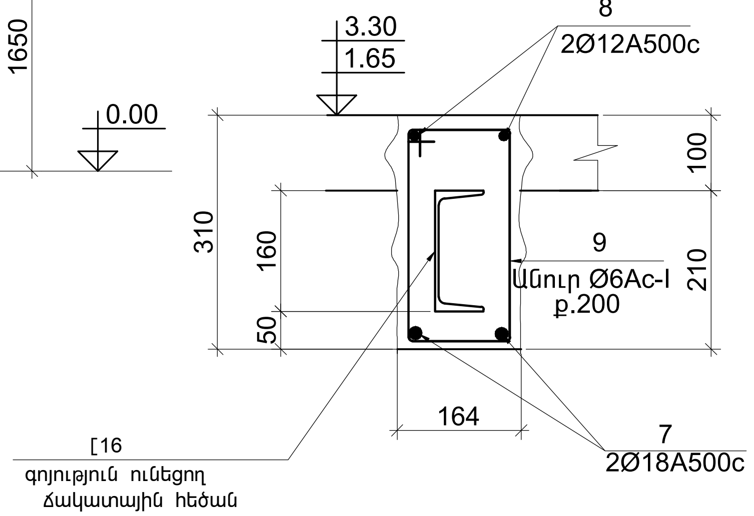


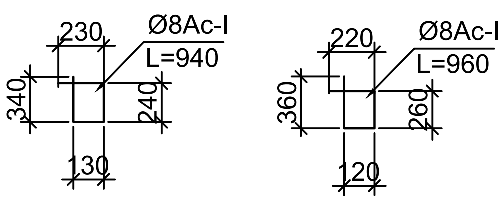


## ԿՏՐՎԱԾՔ 2-2

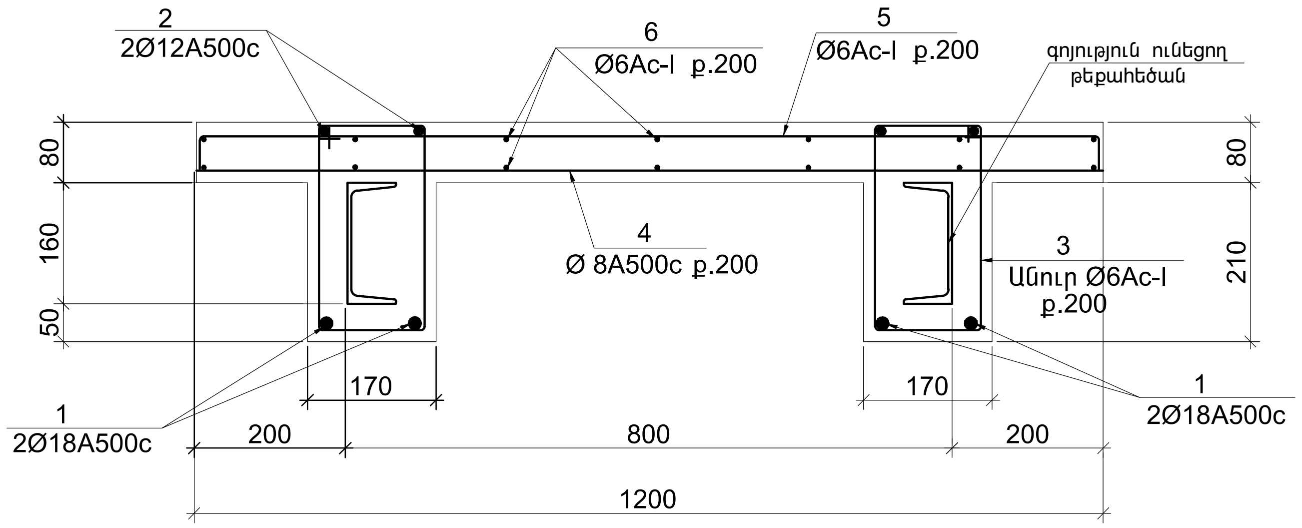


1. ԸՆԴՀԱՆՈՒՐ ԲԱՑԱՏՐԱԳԻՐԸ ՏԵՍ թ. Կ- 34:
2. ՏՎՅԱԼ ԹԵՐԹԸ ԴԻՏԱՐԿԵԼ թ.թ. Կ-34 ,Կ-35 ՀԵՏ ՀԱՄԱՏԵՂ:

## ՀԱՎԱՔԱԿԱՆ ՄԻԱՎՈՐՆԵՐԻ ՄԱՍՆԱԳԻՐ ՄԵԿ ՄԻԱՁՈՒՅԼ ԵՐԿԱԹԲԵՏՈՆԵ ԷԼԵՄԵՆՏԻ ՀԱՄԱՐ

| Դիրք № | ՆՇԱՆԱԿՈՒՄ | ԱՆՎԱՆՈՒՄ | ՔԱՆ. հատ. | ՄԱՍԱ ԿԳ Մեկ դիրք | ՄԱՍԱ ԿԳ Բոլոր դիրք. |
|---|---|---|---|---|---|
| | | ԱՍՏԻՃԱՆԱԲԱԶՈՒԿ ԱԲ-1 (1հատ) | | | |
| 1 | Ա. Գ. | Ø18A500c ℓ=3840 | 4 | 7.7 | 30.8 |
| 2 | Ա. Գ. | Ø12A500c ℓ=3950 | 4 | 3.5 | 14.0 |
| 3 | Տես էսկիզ | Ø6AI ℓ=940 | 40 | 0.20 | 8.0 |
| 4 | Ա. Գ. | Ø 8A500c ℓ=1200 | 16 | 0.47 | 7.6 |
| 5 | Տես էսկիզ | Ø6AI ℓ=1300 | 16 | 0.29 | 4.6 |
| 6 | Ա. Գ. | Ø6AI Σℓ≈50.0*գ.մ | — | — | 11.1 |
| 7 | Ա. Գ. | Ø18A500c ℓ=2700 | 2 | 5.4 | 10.8 |
| 8 | Ա. Գ. | Ø12A500c ℓ=2700 | 2 | 2.4 | 4.8 |
| 9 | Տես էսկիզ | Ø6AI ℓ=960 | 14 | 0.20 | 2.8 |
| | | ԲԵՏՈՆ B20 — 0.6 մ³ | | | |
| | | | | | |
| | | ԱՍՏԻՃԱՆԱԲԱԶՈՒԿ ԱԲ-2 (1հատ) | | | |
| 10 | Ա. Գ. | Ø18A500c ℓ=3800 | 4 | 7.6 | 30.4 |
| 11 | Ա. Գ. | Ø12A500c ℓ=3850 | 4 | 3.4 | 13.6 |
| 3 | Տես էսկիզ | Ø6AI ℓ=940 | 36 | 0.20 | 7.2 |
| 4 | Ա. Գ. | Ø 8A500c ℓ=1200 | 18 | 0.47 | 8.5 |
| 5 | Տես էսկիզ | Ø6AI ℓ=1300 | 18 | 0.29 | 5.2 |
| 6 | Ա. Գ. | Ø6AI Σℓ≈55.0*գ.մ | — | — | 12.1 |
| 7 | Ա. Գ. | Ø18A500c ℓ=2700 | 2 | 5.4 | 10.8 |
| 8 | Ա. Գ. | Ø12A500c ℓ=2700 | 2 | 2.4 | 4.8 |
| 9 | Տես էսկիզ | Ø6AI ℓ=960 | 14 | 0.20 | 2.8 |
| | | ՆՅՈՒԹԵՐ | | | |
| | | ԲԵՏՈՆ B20 — 0.65 մ³ | | | |

ՊԱՏՎԵՐ` ------ №. SPAP II C-3.1.1.d
Պատվիրատու1` ՀՀ աշխատանքի և սոցիալական հարցերի նախարարություն
Պատվիրատու2` ՀՀ ֆինանսների նախարարության Արտասահմանյա ֆինանսական ծրագրերի կառավարման կենտրոն ՊՀ

Կ

| Փոփ. | Քան. | Թերթ | Փաս.№ | Ստորագր. | Ա/Թ |
|---|---|---|---|---|---|
| ՆԳՃ | | Հ.Բաբայան | | | |
| ՆԳԻ | | Ն.Թադևոսյան | | | |
| ՆԳԿ | | Ն.Թադևոսյան | | | |
| Նախագծեց | | Ն.Թադևոսյան | | | |
| Ստուգեց | | Վ. Կուլախսզյան | | | |

ԱՄԱՍԻԱՅԻ ՀԱՄԱԼԻՐ ՍՈՑԻԱԼԱԿԱՆ ԾԱՌԱՅՈՒԹՅՈՒՆՆԵՐԻ ՏԱՐԱԾՔԱՅԻՆ ԿԵՆՏՐՈՆ
ՀՀ Շիրակի մարզի Ամասիայի համայնք, գ. Ամասիա, Փ. 25, շենք հ. 4

| Փուլ | Թերթ | Թերթեր |
|---|---|---|
| ԱՆ | Կ-33 | 43 |

ԱՍՏԻՃԱՆԱՎԱՆԴԱԿ ԱՎ-1


«ՆՈՐԱՇԵՆ» ՆՏ ԱԿ
Լիցենզիա --- №11343
ՀՀ, ք. Երևան 0038, Հալաբյան փող. շ. 11, բն. 36
Գործ. հասցե` ՀՀ, ք. Երևան 0051, Ն.Զարյան փող. շ. 22, հ. 12
Հեռ. +(37493)504009

# ԱՍՏԻՃԱՆԱԲԱԶՈՒԿ ԱԲ-1

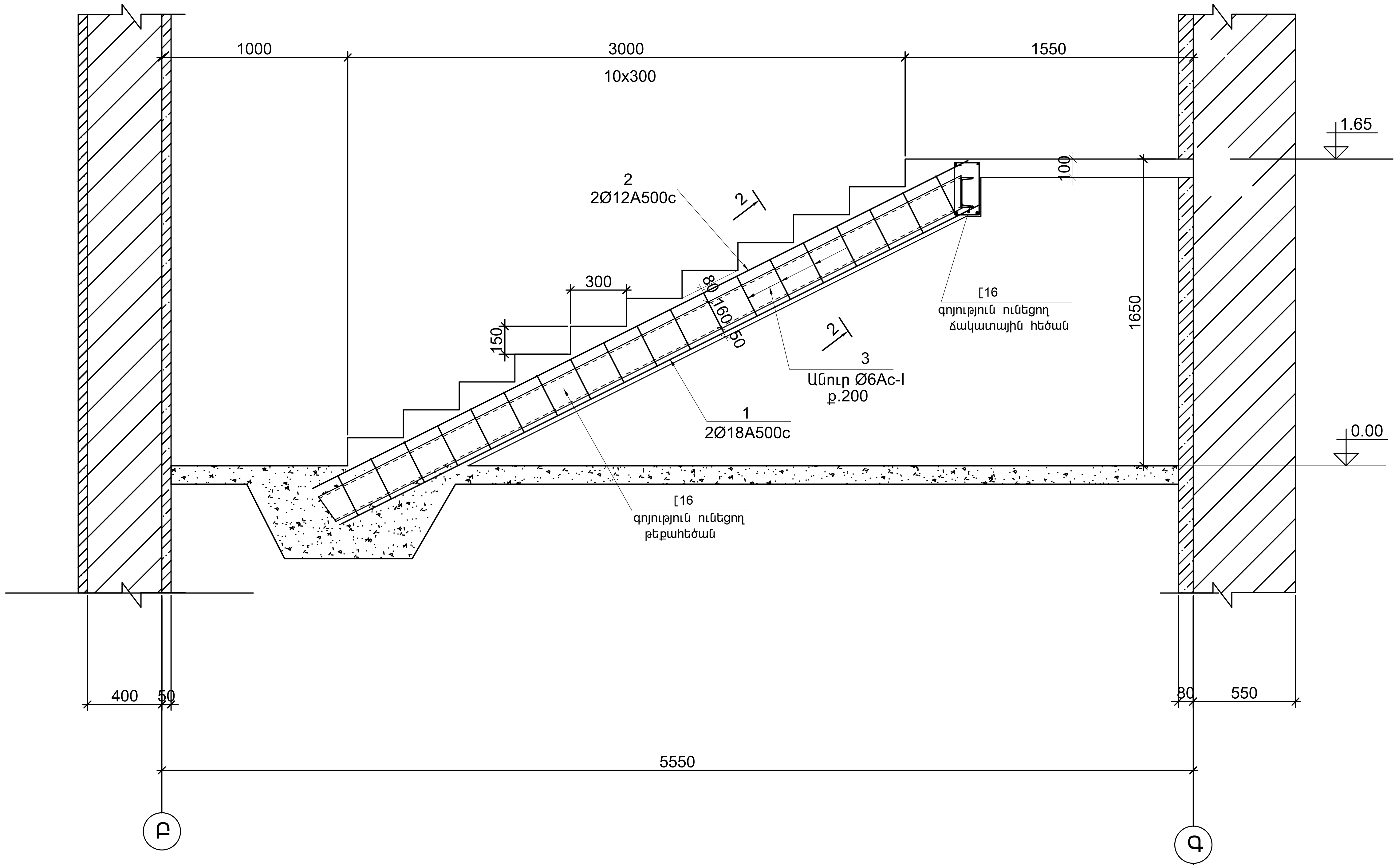


ԱՍՏԻՃԱՆԱՎԱՆԴԱԿՆԵՐԸ ՎԵՐԱԿԱՆԳՆԵԼ ՀԵՏԵՎՅԱԼ ԿԱՐԳՈՎ
ԱՊԱՄՈՆՏԱԺԵԼ ԳՈՅՈՒԹՅՈՒՆ ՈՒՆԵՑՈՂ ՀԱՎԱՔՈՎԻ Ե/Բ ՀԱՏԱԿԱՎՈՐ ԱՍՏԻՃԱՆՆԵՐԸ.
ԱՍՏԻՃԱՆԱՎԱՆԴԱԿԻ ՀԱՐԹԱԿՆԵՐԻ ՄԵՏԱՂԱԿԱՆ ԿՐՈՂ ՀԵԾԱՆՆԵՐԻ ՄՈՏ ([16) ԲԱՑԵԼ ՀԱՐԹԱԿՆԵՐԻ ԲԵՏՈՆԸ (ԱՌԱՆՑ ՎՆԱՍԵԼՈՒ ՆՐԱՆՑ ԱՄՐԱՆՆԵՐԸ) ՀԱՐԹԱԿԱՅԻՆ ՀԵԾԱՆՆԵՐԸ ԼՐԱՑՈՒՑԻՉ ԱՄՐԱՆԱՎՈՐԵԼ ԱՄՐԱՆԱՅԻՆ ԿԱՐԿԱՍՈՎ (ՏԵՍ ՀԱՆԳ. "A")
ԳՈՅՈՒԹՅՈՒՆ ՈՒՆԵՑՈՂ ԹԵՔԱՀԵԾԱՆՆԵՐԸ ՆՈՒՅՆՊԵՍ ԱՄՐԱՆԱՎՈՐԵԼ ԼՐԱՑՈՒՑԻՉ ԿԱՐԿԱՍՆԵՐՈՎ (ՏԵՍ ԱԲ-1, ԱԲ-2): ԱՄՐԱՆԱՎՈՐԵԼ ԱՍՏԻՃԱՆԱՅԻՆ ՍԱԼԵՐԸ (ՏԵՍ ԿՏՐ. 2-2) ԵՎ ԲՈԼՈՐ ԷԼԵՄԵՆՏՆԵՐԸ ԲԵՏՈՆԱՑՆԵԼ ՀԱՄԱՏԵՂ:
ՄԻՆՉԵՎ ՀԱՐԹԱԿՆԵՐԻ ԿՐՈՂ ՀԵԾԱՆՆԵՐԻ ՄՈՏ ԲԵՏՈՆԻ ԲԱՑԵԼԸ, ՀԱՐԹԱԿՆԵՐԻ ՏԱԿ ՏԵՂԱԴՐԵԼ ԺԱՄԱՆԱԿԱՎՈՐ ՀԵՆԱՐԱՆՆԵՐ:

1. ՏՎՅԱԼ ԹԵՐԹԸ ԴԻՏԱՐԿԵԼ թ. Կ-33 ՀԵՏ ՀԱՄԱՏԵՂ:
2. ՄԱՍՆԱԳԻՐԸ ՏԵՍ թ. Կ-33:
3. ԿՏՐՎԱԾՔ 2-2 ՏԵՍ թ. Կ-33:

| | | | | | | | | | |
|---|---|---|---|---|---|---|---|---|---|
| | | | | | | ՊԱՏՎԵՐ` ------ №. SPAP II C-3.1.1.d<br>Պատվիրատու1` ՀՀ աշխատանքի և սոցիալական հարցերի նախարարություն<br>Պատվիրատու2` ՀՀ ֆինանսների նախարարության Արտասահմանյա ֆինանսական ծրագրերի կառավարման կենտրոն ՊՀ | | | Կ |
| Փոփ. | Քան. | Թերթ | Փաս.№ | Ստորագր. | Ա/Թ | | | | |
| | | | | | | ԱՄԱՍԻԱՅԻ ՀԱՄԱԼԻՐ ՍՈՑԻԱԼԱԿԱՆ ԾԱՌԱՅՈՒԹՅՈՒՆՆԵՐԻ ՏԱՐԱԾՔԱՅԻՆ ԿԵՆՏՐՈՆ<br>ՀՀ Շիրակի մարզի Ամասիայի համայնք, գ. Ամասիա, Փ. 25, շենք h. 4 | Փուլ | Թերթ | Թերթեր |
| ՆԳՃ | | Հ.Բաբայան | | | | | ԱՆ | Կ-34 | 43 |
| ՆԳԻ | | Ն.Թադևոսյան | | | | ԱՍՏԻՃԱՆԱԲԱԶՈՒԿ ԱԲ-1 | «ՆՈՐԱՇԵՆ» ՆՏ ԱԿ<br>Լիցենզիա --- №11343<br>ՀՀ, ք. Երևան 0038, Հալաբյան փող. շ. 11, բն. 36<br>Գործ. հասցե` ՀՀ, ք. Երևան 0051, Ն.Զարյան փող. շ. 22, h. 12<br>Հեռ. +(37493)504009 | | |
| ՆԳԿ | | Ն.Թադևոսյան | | | | | | | |
| Նախագծեց | | Ն.Թադևոսյան | | | | | | | |
| Ստուգեց | | Վ. Կուլախսզյան | | | | | | | |

# ԱՍՏԻՃԱՆԱԲԱԶՈՒԿ ԱԲ-2

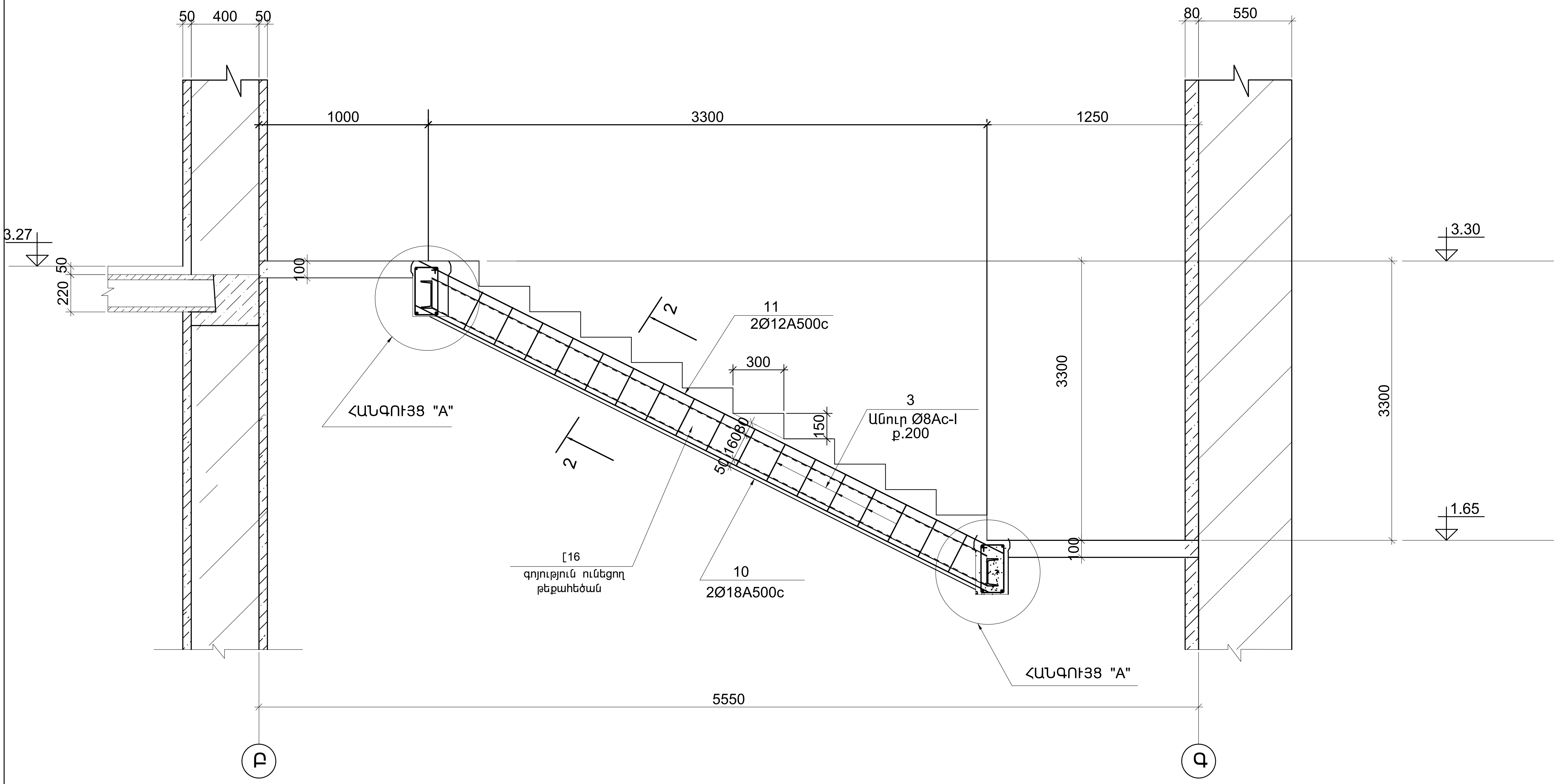


1.ՏՎՅԱԼ ԹԵՐԹԸ ԴԻՏԱՐԿԵԼ թ. Կ- 33 ՀԵՏ ՀԱՄԱՏԵՂ:
2.ՄԱՍՆԱԳԻՐԸ ՏԵՍ թ. Կ- 33:
3.ԿՏՐՎԱԾՔ 2 - 2 ՏԵՍ թ. Կ-33:

ՊԱՏՎԵՐ` ------ №. SPAP II C-3.1.1.d
Պատվիրատու1` ՀՀ աշխատանքի և սոցիալական հարցերի նախարարություն
Պատվիրատու2` ՀՀ ֆինանսների նախարարության Արտասահմանյա ֆինանսական ծրագրերի կառավարման կենտրոն ՊՀ

Կ

| Փոփ. | Քան. | Թերթ | Փաս.№ | Ստորագր. | Ա/Թ |
|---|---|---|---|---|---|
| ՆԳՃ | | Հ.Բաբայան | | | |
| ՆԳԻ | | Ն.Թադևոսյան | | | |
| ՆԳԿ | | Ն.Թադևոսյան | | | |
| Նախագծեց | | Ն.Թադևոսյան | | | |
| Ստուգեց | | Վ. Կուլախսզյան | | | |

ԱՄԱՍԻԱՅԻ ՀԱՄԱԼԻՐ ՍՈՑԻԱԼԱԿԱՆ ԾԱՌԱՅՈՒԹՅՈՒՆՆԵՐԻ ՏԱՐԱԾՔԱՅԻՆ ԿԵՆՏՐՈՆ
ՀՀ Շիրակի մարզի Ամասիայի համայնք, գ. Ամասիա, Փ. 25, շենք h. 4

| Փուլ | Թերթ | Թերթեր |
|---|---|---|
| ԱՆ | Կ-35 | 43 |

ԱՍՏԻՃԱՆԱԲԱԶՈՒԿ ԱԲ-2

«ՆՈՐԱՇԵՆ» ՆՏ ԱԿ
Լիցենզիա --- №11343
ՀՀ, ք. Երեւան 0038, Հալաբյան փող. շ. 11, բն. 36
Գործ. հասցե` ՀՀ, ք. Երեւան 0051, Ն.Զարյան փող. շ. 22, h. 12
Հեռ. +(37493)504009

# ԱՌԱՋԻՆ ՀԱՐԿԻ ՄԻՋՆՈՐՄԵՐԻ ՀԱՏԱԿԱԳԻԾ

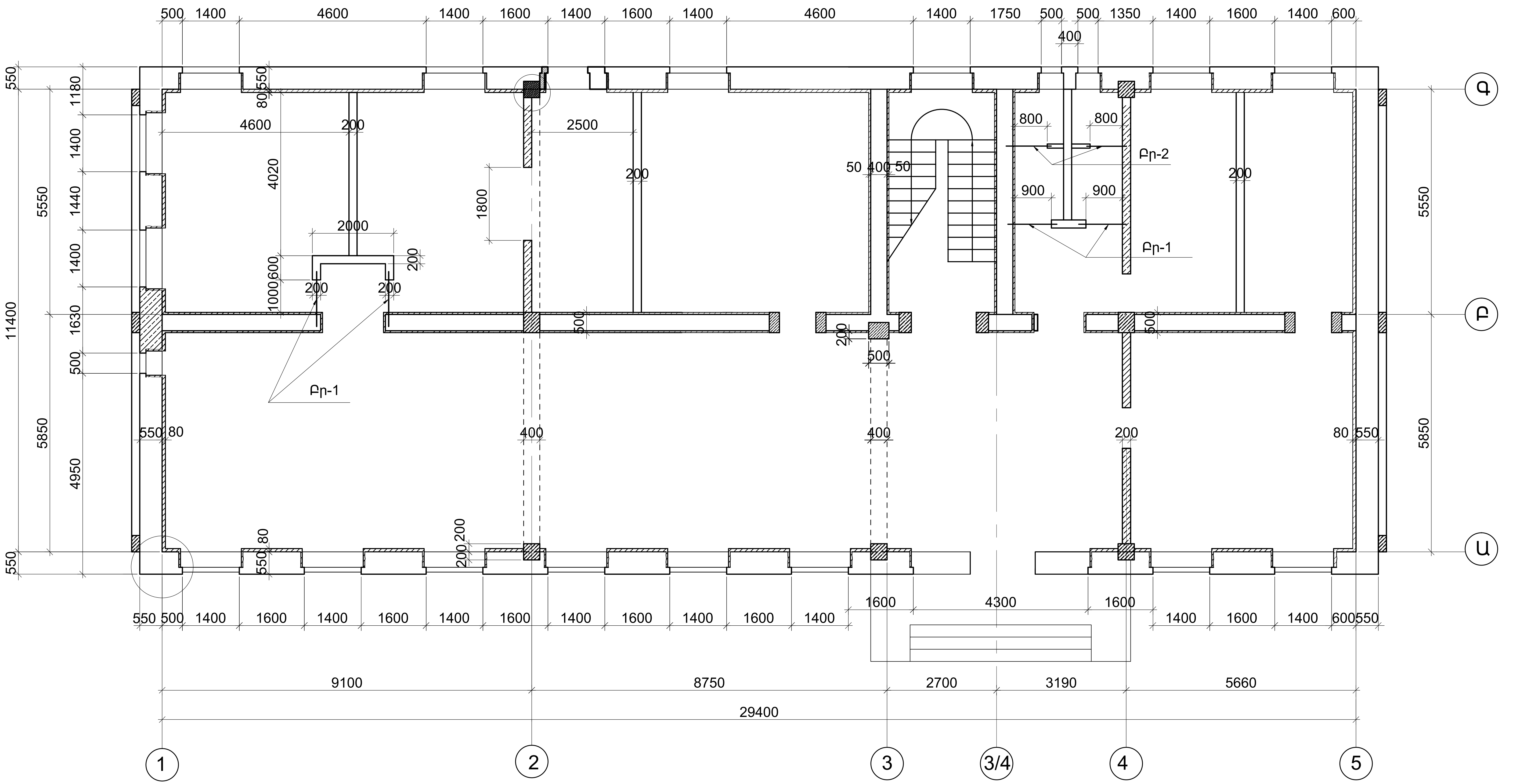


1.ՏՎՅԱԼ ԹԵՐԹԸ ԴԻՏԱՐԿԵԼ թ. Կ- 38 ՀԵՏ ՀԱՄԱՏԵՂ :

| | | | | | | |
|---|---|---|---|---|---|---|
| Փոփ. | Քան. | Թերթ | Փաս.№ | Ստորագր. | Ա/Թ | ՊԱՏՎԵՐ` ------ №. SPAP II C-3.1.1.d<br>Պատվիրատու1` ՀՀ աշխատանքի և սոցիալական հարցերի նախարարություն<br>Պատվիրատու2` ՀՀ ֆինանսների նախարարության Արտասահմանյա ֆինանսական ծրագրերի կառավարման կենտրոն ՊՀ<br>Կ |
| ՆԳԾ | Հ.Բաբայան | | | | | ԱՄԱՍԻԱՅԻ ՀԱՄԱԼԻՐ ՍՈՑԻԱԼԱԿԱՆ ԾԱՌԱՅՈՒԹՅՈՒՆՆԵՐԻ ՏԱՐԱԾՔԱՅԻՆ ԿԵՆՏՐՈՆ<br>ՀՀ Շիրակի մարզի Ամասիայի համայնք, գ. Ամասիա, Փ. 25, շենք h. 4 |
| ՆԳԻ | Ն.Թադևոսյան | | | | | Փուլ: ԱՆ — Թերթ: Կ-36 — Թերթեր: 43 |
| ՆԳԿ | Ն.Թադևոսյան | | | | | ԱՌԱՋԻՆ ՀԱՐԿԻ ՄԻՋՆՈՐՄԵՐԻ ՀԱՏԱԿԱԳԻԾ |
| Նախագծեց | Ն.Թադևոսյան | | | | | «ՆՈՐԱՇԵՆ» ՆՏ ԱԿ<br>Լիցենզիա --- №11343<br>ՀՀ, ք. Երևան 0038, Հալաբյան փող. շ. 11, բն. 36<br>Գործ. հասցե` ՀՀ, ք. Երևան 0051, Ն.Զարյան փող. շ. 22, h. 12<br>Հեռ. +(37493)504009 |
| Ստուգեց | Վ. Կուլախսզյան | | | | | |

# ԵՐԿՐՈՐԴ ՀԱՐԿԻ ՄԻՋՆՈՐՄԵՐԻ ՀԱՏԱԿԱԳԻԾ

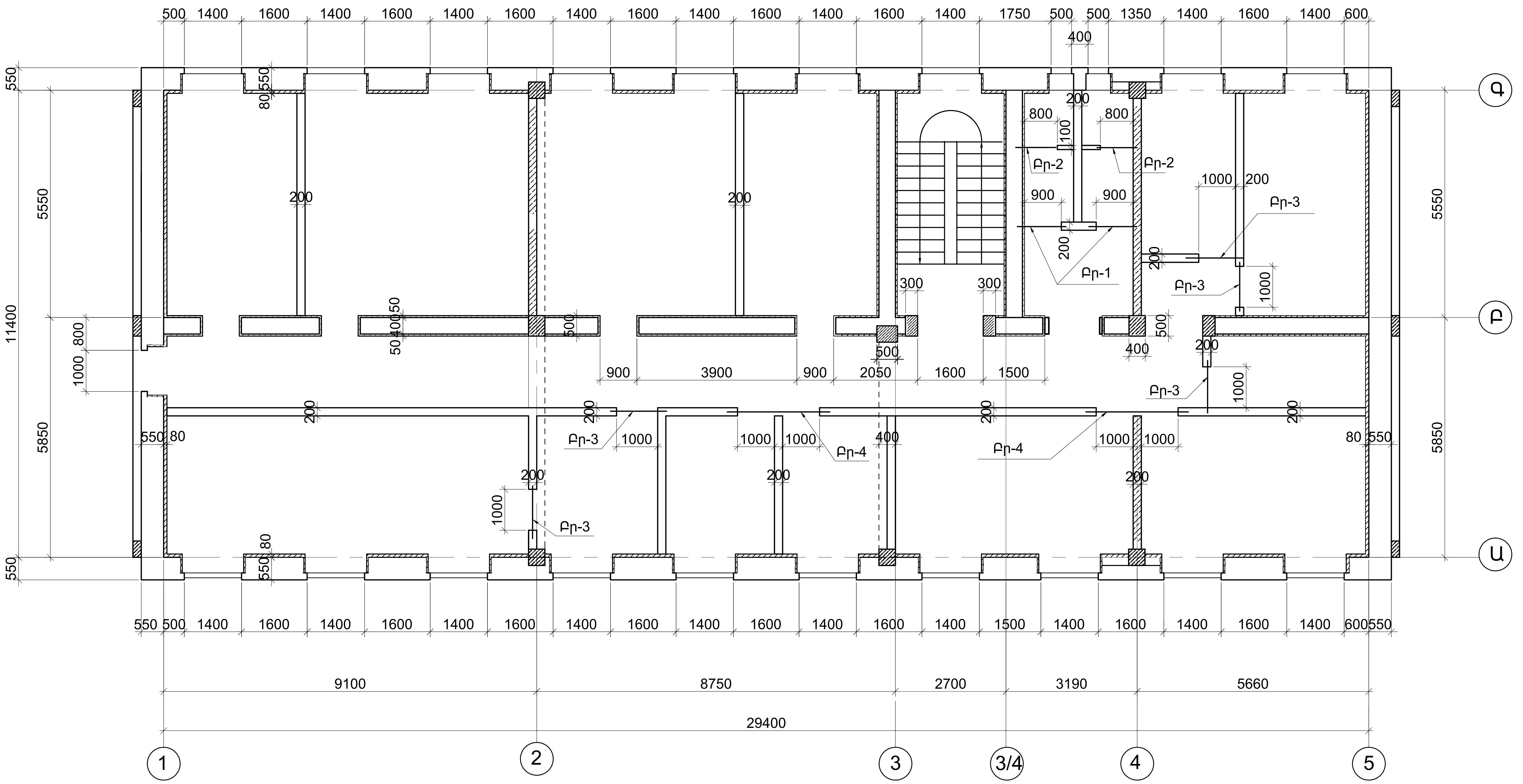


1.ՏՎՅԱԼ ԹԵՐԹԸ ԴԻՏԱՐԿԵԼ թ. Կ- 38 ՀԵՏ ՀԱՄԱՏԵՂ:

| | | | | | | |
|---|---|---|---|---|---|---|
| | | | | | | ՊԱՏՎԵՐ` ------ №. SPAP II C-3.1.1.d<br>Պատվիրատու1` ՀՀ աշխատանքի և սոցիալական հարցերի նախարարություն<br>Պատվիրատու2` ՀՀ ֆինանսների նախարարության Արտասահմանյա ֆինանսական ծրագրերի կառավարման կենտրոն ՊՀ |
| Փոփ. | Քան. | Թերթ | Փաս.№ | Ստորագր. | Ա/Թ | Կ |
| ՆԳԾ | | Հ.Բաբայան | | [signature] | | ԱՄԱՍԻԱՅԻ ՀԱՄԱԼԻՐ ՍՈՑԻԱԼԱԿԱՆ ԾԱՌԱՅՈՒԹՅՈՒՆՆԵՐԻ ՏԱՐԱԾՔԱՅԻՆ ԿԵՆՏՐՈՆ<br>ՀՀ Շիրակի մարզի Ամասիայի համայնք, գ. Ամասիա, Փ. 25, շենք հ. 4 |
| ՆԳԻ | | Ն.Թադևոսյան | | [signature] | | Փուլ: ԱՆ / Թերթ: Կ-37 / Թերթեր: 43 |
| ՆԳԿ | | Ն.Թադևոսյան | | [signature] | | ԵՐԿՐՈՐԴ ՀԱՐԿԻ ՄԻՋՆՈՐՄԵՐԻ ՀԱՏԱԿԱԳԻԾ |
| Նախագծեց | | Ն.Թադևոսյան | | [signature] | | |
| Ստուգեց | | Վ. Կուլախսզյան | | [signature] | | |


«ՆՈՐԱՇԵՆ» ՆՏ ԱԿ
Լիցենզիա --- №11343
ՀՀ, ք. Երեւան 0038, Հալաբյան փող. շ. 11, բն. 36
Գործ. հասցե` ՀՀ, ք. Երեւան 0051, Ն.Զարյան փող. շ. 22, հ. 12
Հեռ. +(37493)504009

## ԲԱՐԱՎՈՐ Բր-1

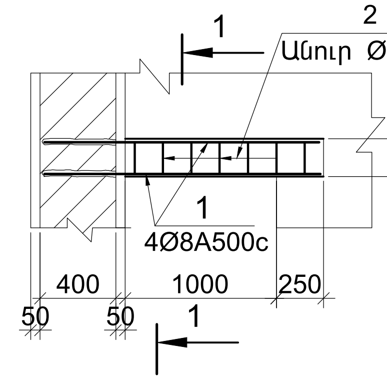


## ԿՏՐՎԱԾՔ 1 - 1

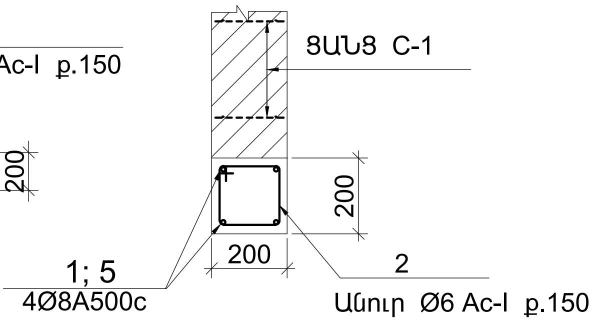


## ՇԱՐՔԱՅԻՆ ԲԱՐԱՎՈՐ Բր-2 (L=1200)

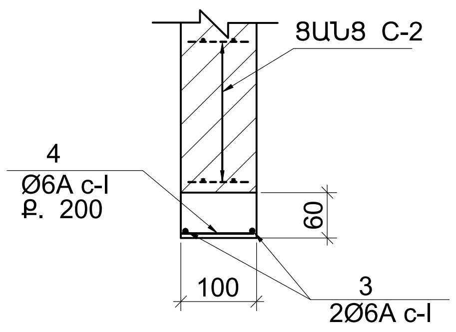


## ԲԱՐԱՎՈՐ Բր-3

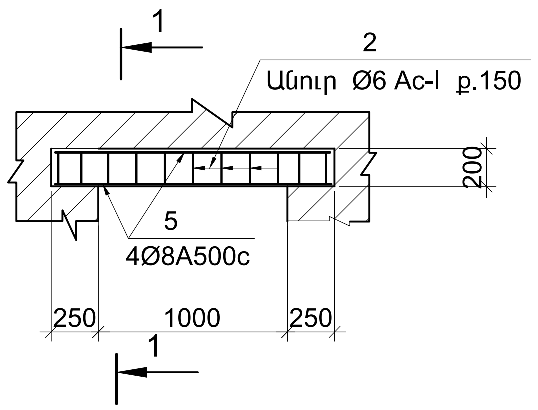


## ԲԱՐԱՎՈՐ Բր-4

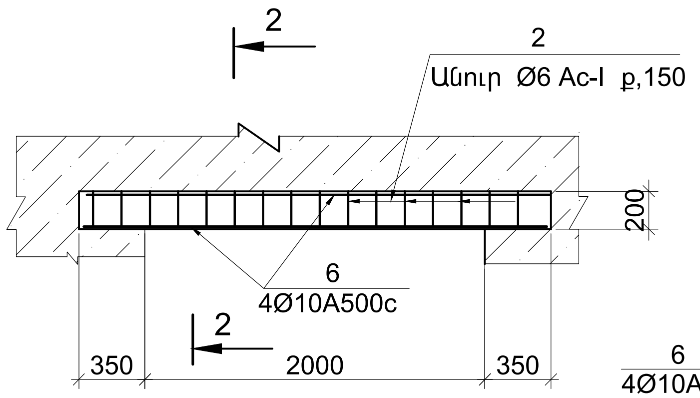


## ԿՏՐՎԱԾՔ 2 - 2

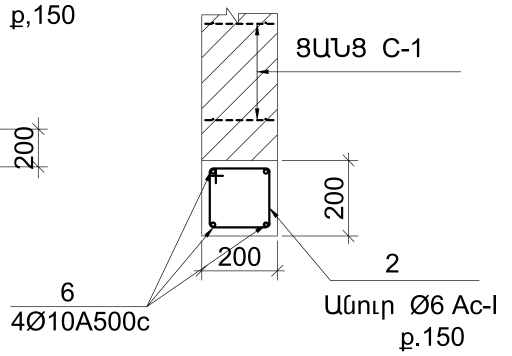


## ՑԱՆՑ C-1

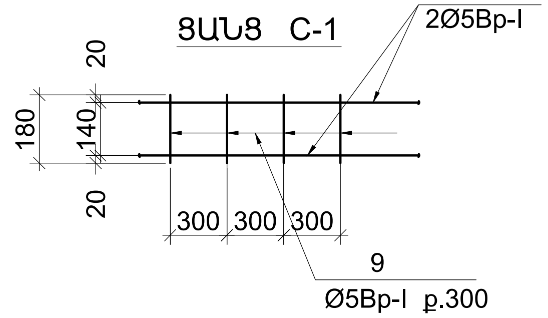


## ՑԱՆՑ C-2

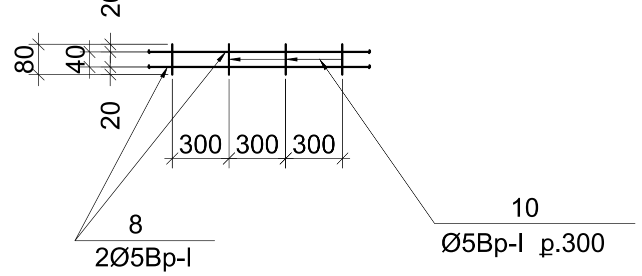


## ՄԻՋՆՈՐՄԵՐԻ ԱՄՐԱԿՑՄԱՆ ՖՐԱԳՄԵՆՏ

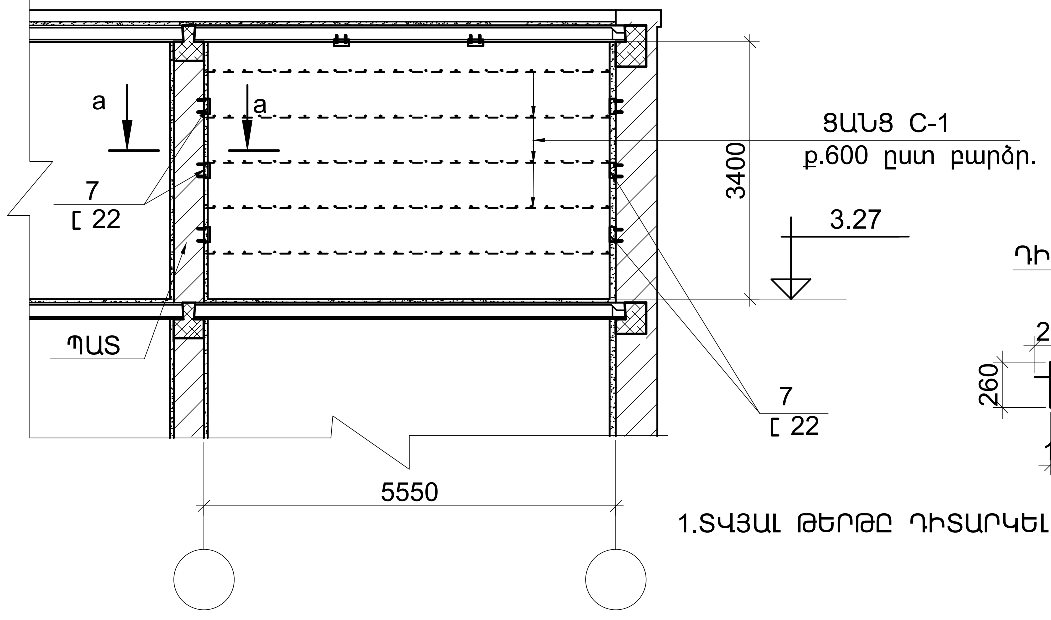


## a - a

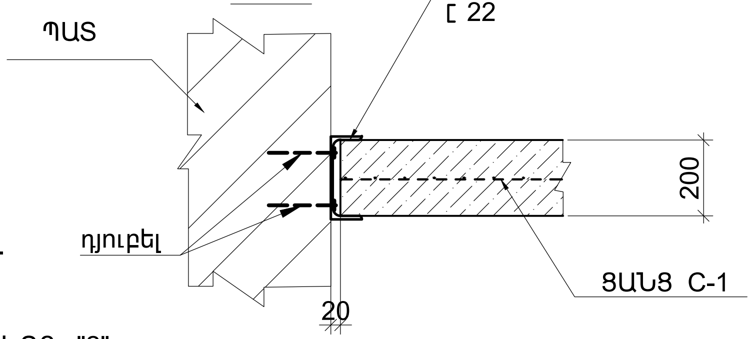


## ԴԻՐՔ "2"

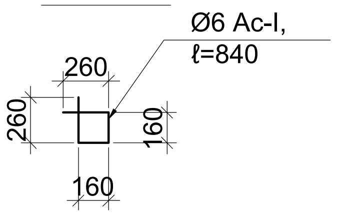


1.ՏՎՅԱԼ ԹԵՐԹԸ ԴԻՏԱՐԿԵԼ թ.թ. Կ-36, Կ-37 ՀԵՏ ՀԱՄԱՏԵՂ :

## ՀԱՎԱՔԱԿԱՆ ՄԻԱՎՈՐՆԵՐԻ ՄԱՍՆԱԳԻՐ ԱՌԱՋԻՆ ՄԱՍՆԱՇԵՆՔԻ ՊԱՏԵՐԻ ՈՒԺԵՂԱՑՄԱՆ ՀԱՄԱՐ

| Դիրք № | ՆՇԱՆԱԿՈՒՄ | ԱՆՎԱՆՈՒՄ | | ՔԱՆ. հատ. | ՄԱՍԱ ԿԳ Մեկ դիրք | ՄԱՍԱ ԿԳ Բոլոր դիրք. | Ծանոթ. |
|---|---|---|---|---|---|---|---|
| | | ԲԱՐԱՎՈՐ Բր-1 (6հատ) | | | | | |
| 1 | Ա.Գ. | Ø8A500c | ℓ=1650 | 4 | 0.65 | 2.6 | |
| 2 | Ա.Գ. | Ø6 Ac-I, | ℓ=840 | 8 | 0.19 | 1.52 | |
| | | ՆՅՈՒԹԵՐ | | | | | |
| | | ԲԵՏՈՆ B15 —— 0.05 մ³ | | | | | |
| | | | | | | | |
| | | ԲԱՐԱՎՈՐ Բր-2 (4հատ) | | | | | |
| 3 | Ա.Գ. | Ø6 Ac-I, | ℓ=1200 | 2 | 0.27 | 0.54 | |
| 4 | Ա.Գ. | Ø6 Ac-I, | ℓ=80 | 6 | 0.02 | 0.12 | |
| | | ՆՅՈՒԹԵՐ | | | | | |
| | | ԲԵՏՈՆ B15 —— 0.008 մ³ | | | | | |
| | | | | | | | |
| | | ԲԱՐԱՎՈՐ Բր-3 (5հատ) | | | | | |
| 5 | Ա.Գ. | Ø8A500c | ℓ=1450 | 4 | 0.57 | 2.3 | |
| 2 | Ա.Գ. | Ø6 Ac-I, | ℓ=840 | 10 | 0.19 | 1.9 | |
| | | ՆՅՈՒԹԵՐ | | | | | |
| | | ԲԵՏՈՆ B15 —— 0.06 մ³ | | | | | |
| | | | | | | | |
| | | ԲԱՐԱՎՈՐ Բր-4 (2հատ) | | | | | |
| 6 | Ա.Գ. | Ø8A500c | ℓ=2650 | 4 | 1.1 | 4.4 | |
| 2 | Ա.Գ. | Ø6 Ac-I, | ℓ=840 | 18 | 0.19 | 3.42 | |
| | | ՆՅՈՒԹԵՐ | | | | | |
| | | ԲԵՏՈՆ B15 —— 0.11 մ³ | | | | | |
| | | | | | | | |
| | | ԱՌԱՆՁԻՆ ԷԼԵՄԵՆՏՆԵՐ | | | | | |
| 7 | Ա.Գ. | [ 22 | ℓ=200 | 90 | 4.2 | 380.0 | |
| | | դյուբել | | 180 | | | |
| | | | | | | | |
| | | ՑԱՆՑ C-1 (360.0 քմ.մ. ) | | | | | |
| 8 | Ա.Գ. | Ø5Bp-I | Σℓ≈720.0.0 գ.մ | — | — | 110.9 | |
| 9 | Ա.Գ. | Ø5Bp-I | ℓ=180 | 1200 | 0.03 | 36.0 | |
| | | | | | | | |
| | | ՑԱՆՑ C-2 (22.0քմ.մ. ) | | | | | |
| 8 | Ա.Գ. | Ø5Bp-I | Σℓ≈44.0 գ.մ | — | — | 6.8 | |
| 10 | Ա.Գ. | Ø5Bp-I | ℓ=80 | 73 | 0.012 | 1.0 | |
| | | | | | | | |
| | | | | | | | |

ՊԱՏՎԵՐ` ------ №. SPAP II C-3.1.1.d
Պատվիրատու1` ՀՀ աշխատանքի և սոցիալական հարցերի նախարարություն
Պատվիրատու2` ՀՀ ֆինանսների նախարարության Արտասահմանյա ֆինանսական ծրագրերի կառավարման կենտրոն ՊՀ
Կ

| Փոփ. | Քան. | Թերթ | Փաս.№ | Ստորագր. | Ա/Թ |
|---|---|---|---|---|---|
| ՆԳԾ | | Հ.Բաբայան | | | |
| ՆԳԻ | | Ն.Թադևոսյան | | | |
| ՆԳԿ | | Ն.Թադևոսյան | | | |
| Նախագծեց | | Ն.Թադևոսյան | | | |
| Ստուգեց | | Վ. Կուլախսզյան | | | |

ԱՄԱՍԻԱՅԻ ՀԱՄԱԼԻՐ ՍՈՑԻԱԼԱԿԱՆ ԾԱՌԱՅՈՒԹՅՈՒՆՆԵՐԻ ՏԱՐԱԾՔԱՅԻՆ ԿԵՆՏՐՈՆ
ՀՀ Շիրակի մարզի Ամասիայի համայնք, գ. Ամասիա, Փ. 25, շենք h. 4

| Փուլ | Թերթ | Թերթեր |
|---|---|---|
| ԱՆ | Կ-38 | 43 |

ՄԻՋՆՈՐՄԵՐԻ ԱՄՐԱԿՑՄԱՆ ՖՐԱԳՄԵՆՏ. ԲԱՐԱՎՈՐՆԵՐ

«ՆՈՐԱՇԵՆ» ՆՏ ԱԿ
Լիցենզիա --- №11343
ՀՀ, ք. Երեւան 0038, Հալաբյան փող. շ. 11, բն. 36
Գործ. հասցե` ՀՀ, ք. Երեւան 0051, Ն.Զարյան փող. շ. 22, h. 12
Հեռ. +(37493)504009

# ԲԵՏՈՆԻ ԵՎ ՊՈՂՊԱՏԻ ԸՆԴՀԱՆՈՒՐ ԾԱԽՍԸ ՄԻԱՁՈՒՅԼ ԵՐԿԱԹ-ԲԵՏՈՆԵ ԷԼԵՄԵՆՏՆԵՐԻ ՀԱՄԱՐ

| ՄԱԿՆԻՇ | | | ԲԵՏՈՆ | | ԱՄՐԱՆՆԵՐ | | | | | | | | | | | | | | | | | | | ԱՄԲՈՂՋԸ կգ |
|---|---|---|---|---|---|---|---|---|---|---|---|---|---|---|---|---|---|---|---|---|---|---|---|---|---|
| | | | | | ГОСТ 5781-72 | | | | | | | | | | | | ГОСТ 8509-86 | | | ГОСТ 103-76 | | | ՑԱՆՑ "Рабица" | |
| | | | ԴԱՍ | ԾԱՎԱԼ մ³ | Bp - I | | Ac-I | | | | A500c | | | | | | | | | | | | | |
| | | | | | Ø5 | Ընդ. | Ø6 | Ø8 | | Ընդ. | Ø8 | Ø10 | Ø12 | Ø16 | Ø18 | Ø20 | Ընդ. | L80x8 | L50x5 | Ընդ. | δ= 6 | δ= 4 | Ընդ. | | |
| ՊԱՏԵՐԻ ՈՒԺԵՂԱՑՈՒՄ | " Ա " առանցքով | ՊԱՏԵՐ | B15 | 10.3 | | | | | | | 677.0 | 174.0 | | | | 148.0 | 999.0 | 1273.8 | 236.8 | 1510.6 | | 103.8 | 103.8 | 129.4 | 2742.8 |
| | | ՆԿՈՒՂԻ ՊԱՏԵՐ | B15 | 4.3 | | | | | | | 286.0 | 73.6 | | | | | 359.6 | | | | | | | | 359.6 |
| | " Բ " առանցքով | ՊԱՏԵՐ | M200 | 15.2 | | | | | | | 1620.0 | 195.0 | | | | 296.0 | 2111.0 | | | | | | | | 2111.0 |
| | | ՆԿՈՒՂԻ ՊԱՏԵՐ | M200 | 5.4 | | | | | | | 568.0 | 79.0 | | | | | 647.0 | | | | | | | | 647.0 |
| | " Գ " առանցքով | ՊԱՏԵՐ | B15 | 11.2 | | | | | | | 738.0 | 188.0 | | | | 148.0 | 1074.0 | 1303.0 | 211.0 | 1514.0 | | 92.2 | 92.2 | 107.0 | 2787.2 |
| | | ՆԿՈՒՂԻ ՊԱՏԵՐ | B15 | 5.0 | | | | | | | 286.0 | 73.6 | | | | | 359.6 | | | | | | | | 359.6 |
| | " 1 " առանցքով | ՊԱՏԵՐ | B15 | 5.3 | | | | | | | 352.0 | 90.4 | | | | 59.2 | 501.6 | 133.2 | 23.4 | 156.6 | | 11.5 | 11.5 | 15.4 | 685.1 |
| | | ՆԿՈՒՂԻ ՊԱՏԵՐ | B15 | 1.8 | | | | | | | 116.0 | 30.0 | | | | | 146.0 | | | | | | | | 146.0 |
| | " 4 " առանցքով | ՊԱՏԵՐ | B15 | 5.8 | | | | | | | 386.0 | 90.4 | | | | 59.2 | 544.4 | | | | | | | | 544.4 |
| | | ՆԿՈՒՂԻ ՊԱՏԵՐ | B15 | 1.8 | | | | | | | 116.0 | 30.0 | | | | | 146.0 | | | | | | | | 146.0 |
| | " 2 " առանցքով | ՊԱՏԵՐ | M200 | 3.5 | | | | | | | 366.0 | 50.7 | | | | 29.6 | 446.3 | | | | | | | | 446.3 |
| | | ՆԿՈՒՂԻ ՊԱՏԵՐ | M200 | 1.3 | | | | | | | 132.0 | 18.0 | | | | | 150.0 | | | | | | | | 150.0 |
| | " 3 " առանցքով | ՊԱՏԵՐ | M200 | 3.5 | | | | | | | 366.0 | 50.7 | | | | 29.6 | 446.3 | | | | | | | | 446.3 |
| | | ՆԿՈՒՂԻ ՊԱՏԵՐ | M200 | 1.3 | | | | | | | 132.0 | 18.0 | | | | | 150.0 | | | | | | | | 150.0 |
| ԾԱԾԿԻ ՍԱԼԻ ՈՒԺԵՂԱՑՈՒՄ | | | B20 | 33.0 | | | 2225.5 | | | 2225.5 | | 1330.0 | | | | | 1330.0 | | | | | | | | 3555.5 |
| ՀԻՄՔԵՐ | | ԺՀ-1 (2հատ) | B20<br>B15 | 8.6<br>34.0 | | | | 220.4 | | 220.4 | | | | 312.0 | | | 312.0 | | | | | | | | 532.4 |
| | | ԺՀ-2 (1հատ) | B20<br>B15 | 2.2<br>8.0 | | | | 57.0 | | 57.0 | | | | 76.8 | | | 76.8 | | | | | | | | 133.8 |
| ՀԵԾԱՆՆԵՐ | | Հ-1 (4հատ) | B20 | 6.8 | | | | 358.0 | | 358.0 | | | | | 792.0 | | 792.0 | | | | | | | | 1150.0 |
| | | Հ-2 (1հատ) | B20 | 0.81 | | | | 43.0 | | 43.0 | | | | | 95.2 | | 95.2 | | | | | | | | 138.2 |
| | | Հ-3 (1հատ) | B20 | 1.11 | | | | 51.0 | | 51.0 | | | | | 102.0 | | 102.0 | | | | | | | | 153.0 |
| ԴԻԱՖՐԱԳՄԱ | | ԴՖ-1 (1հատ) | B20 | 11.6 | | | 25.0 | | | 25.0 | | | 1288.0 | | 24.0 | 60.6 | 1372.6 | | | | | | | | 1397.6 |
| | | ԴՖ-2 (1հատ) | B20 | 6.1 | | | 12.6 | | | 12.6 | | | 701.0 | | 14.4 | 40.4 | 755.8 | | | | | | | | 768.4 |

ԱՌԱՋԻՆ ՀԱՐԿԻ ՀԱՏԱԿԻ ՏԱԿ ԻՐԱԿԱՆԱՑՆԵԼ 100 մմ ՀԱՍՏՈՒԹՅԱՄԲ ԲԵՏՈՆԵ ՆԱԽԱՊԱՏՐԱՍՏԱԿԱՆ ՇԵՐՏ ԱՄՐԱՆԱՎՈՐՎԱԾ Ø8 Ac-I ք.200x200

ՆՅՈՒԹԵՐԻ ԾԱԽՍԸ.
ԲԵՏՈՆ B10 - 38.2 մ³
ԱՄՐԱՆ Ø8 Ac-I -1500.0 կգ.

| Փոփ. | Քան. | Թերթ | Փաս.№ | Ստորագր. | Ա/Թ |
|---|---|---|---|---|---|
| ՆԳՃ | | Հ.Բաբայան | | | |
| ՆԳԻ | | Ն.Թադևոսյան | | | |
| ՆԳԿ | | Ն.Թադևոսյան | | | |
| Նախագծեց | | Ն.Թադևոսյան | | | |
| Ստուգեց | | Վ. Կուլախսզյան | | | |

ՊԱՏՎԵՐ` ------ №. SPAP II C-3.1.1.d
Պատվիրատու1` ՀՀ աշխատանքի և սոցիալական հարցերի նախարարություն
Պատվիրատու2` ՀՀ ֆինանսների նախարարության Արտասահմանյա ֆինանսական ծրագրերի կառավարման կենտրոն ՊՀ

Կ

ԱՄԱՍԻԱՅԻ ՀԱՄԱԼԻՐ ՍՈՑԻԱԼԱԿԱՆ ԾԱՌԱՅՈՒԹՅՈՒՆՆԵՐԻ ՏԱՐԱԾՔԱՅԻՆ ԿԵՆՏՐՈՆ
ՀՀ Շիրակի մարզի Ամասիայի համայնք, գ. Ամասիա, Փ. 25, շենք հ. 4

| Փուլ | Թերթ | Թերթեր |
|---|---|---|
| ԱՆ | Կ-39 | 43 |

ՊՈՂՊԱՏԻ ԵՎ ԲԵՏՈՆԻ ԾԱԽՍԸ ՇԵՆՔԻ ՀԱՄԱՐ ( սկիզբը )

«ՆՈՐԱՇԵՆ» ՆՏ ԱԿ
Լիցենզիա --- №11343
ՀՀ, ք. Երևան 0038, Հալաբյան փող. շ. 11, բն. 36
Գործ. հասցե` ՀՀ, ք. Երևան 0051, Ն.Զարյան փող. շ. 22, հ. 12
Հեռ. +(37493)504009

# ԲԵՏՈՆԻ ԵՎ ՊՈՂՊԱՏԻ ԸՆԴՀԱՆՈՒՐ ԾԱԽՍԸ ՄԻԱՁՈՒՅԼ ԵՐԿԱԹ-ԲԵՏՈՆԵ ԷԼԵՄԵՆՏՆԵՐԻ ՀԱՄԱՐ

| ՄԱԿՆԻՇ | | ԲԵՏՈՆ | | ԱՄՐԱՆՆԵՐ | | | | | | | | | | | | | | | | | | ԱՄԲՈՂՋԸ կգ |
|---|---|---|---|---|---|---|---|---|---|---|---|---|---|---|---|---|---|---|---|---|---|---|
| | | | | ГОСТ 5781-72 | | | | | | | | | | | | | ГОСТ 8240-82 | | | ՀԵՂՈՒՅՍ | | |
| | | ԴԱՍ | ԾԱՎԱԼ մ³ | Bp - I | | Ac-I | | | | A500c | | | | | | | | | | | | |
| | | | | Ø5 | Ընդ. | Ø6 | Ø8 | | Ընդ. | Ø8 | Ø10 | Ø12 | Ø16 | Ø18 | Ø20 | Ընդ. | [ 20 | [ 16 | Ընդ. | M20 | Ընդ. | |
| ՄԻՋՈՒԿՆԵՐ | Մջ-1 (5հատ) | B20 | 5.9 | | | | 120.5 | | 120.5 | | | | | | 398.0 | 398.0 | | | | | | 518.5 |
| | Մջ-2 (2հատ) | B20 | 2.94 | | | | 53.8 | | 53.8 | | | | | | 159.2 | 159.2 | | | | | | 213.0 |
| | Մջ-3 (1հատ) | B20 | 1.47 | | | | 26.9 | | 26.9 | | | | | | 79.6 | 79.6 | | | | | | 106.5 |
| ԳՈՏԻ | Գ-1 (60.0գծ.մ.) | B20 | 5.2 | | | 87.0 | 27.0 | | 114.0 | | | 284.0 | | | | 284.0 | | | | | | 398.0 |
| | Գ-2 (40.5գծ.մ.) | B20 | 4.1 | | | 65.0 | | | 65.0 | | | 192.0 | | | | 192.0 | | | | | | 257.0 |
| | Գ-3 (25.0գծ.մ.) | B20 | 2.4 | | | 38.8 | 11.5 | | 50.3 | | | 118.6 | | | | 118.6 | | | | | | 168.9 |
| | Գ-4 (4հատ) | B20 | 3.6 | | | 57.2 | | | 57.2 | | | 161.6 | 285.6 | | | 447.2 | | | | | | 504.4 |
| ԳՈՏԵԿԱՊ | ԳՊ-1 (4հատ) | B20 | 2.4 | | | 40.4 | | | 40.4 | | | 102.4 | 220.0 | | | 322.4 | | | | | | 362.8 |
| | ԳՊ-2 (2հատ) | B20 | 1.44 | | | 23.0 | | | 23.0 | | | 51.2 | 122.8 | | | 174.0 | | | | | | 197.0 |
| ԴՌԱՆ ԲԱՑՎԱԾՔ | S-1 (2հատ) | B15 | 1.2 | | | 4.4 | 26.4 | | 30.8 | 4.4 | | | 66.8 | | | 71.2 | | 125.0 | 125.0 | 5.92 | 5.92 | 232.92 |
| | S-2 (2հատ) | B15 | 1.42 | | | 7.8 | 28.2 | | 36.0 | 7.0 | | | 97.8 | | | 104.8 | 213.6 | | 213.6 | 7.4 | 7.4 | 361.8 |
| | S-3 (1հատ) | B15 | 0.5 | | | 7.5 | | | 7.5 | | | 15.7 | | | | 15.7 | | | | | | 23.2 |
| ԱՍՏԻՃԱ-ՆԱՎԱՆԴ. ԱՎ-1 | ԱԲ-1 (1հատ) | B20 | 0.6 | | | 26.5 | | | 26.5 | 7.6 | | 18.8 | | 41.6 | | 68.0 | | | | | | 94.5 |
| | ԱԲ-2 (1հատ) | B20 | 0.65 | | | 27.3 | | | 27.3 | 8.5 | | 18.4 | | 41.2 | | 68.1 | | | | | | 95.4 |
| ԲԱՐԱՎՈՐՆԵՐ | Բր-1 (6հատ) | B15 | 0.3 | | | 9.12 | | | 9.12 | 15.6 | | | | | | 15.6 | | | | | | 24.72 |
| | Բր-2 (4հատ) | B15 | 0.032 | | | 2.64 | | | 2.64 | | | | | | | | | | | | | 2.64 |
| | Բր-3 (5հատ) | B15 | 0.3 | | | 9.5 | | | 9.5 | 11.5 | | | | | | 11.5 | | | | | | 21.0 |
| | Բր-4 (2հատ) | B15 | 0.22 | | | 6.84 | | | 6.84 | 8.8 | | | | | | 8.8 | | | | | | 15.64 |
| | | | | | | | | | | | | | | | | | | | | | | |
| ՑԱՆՑ C-1 | | | | 146.9 | 146.9 | | | | | | | | | | | | | | | | | 146.9 |
| ՑԱՆՑ C-2 | | | | 8.0 | 8.0 | | | | | | | | | | | | | | | | | 8.0 |

## ՊՈՂՊԱՏԻ ԸՆՏՐՈՒԹՅՈՒՆԸ ԸՍՏ ՊՐՈՖԻԼԻ

| ՊՐՈՖԻԼ № | ՄԱՍԱ կգ | ՊՐՈՖԻԼԻ ԳՕՍՏ-ը |
|---|---|---|
| [22 | 380.0 | ГОСТ 8240-72* |
| դյուբել | 250 հատ | |
| | | |
| | | |

ԽՈՒԼ ԱՆՑՔԵՐԻ ՇԱՂԱՓՈՒՄ d=22-: - 25 L= 450 n≈ 2000 հատ
ՄԻՋԱՆՑԻԿ ԱՆՑՔԵՐԻ ՇԱՂԱՓՈՒՄ d=22-: - 25 L=400 n≈ 1200 հատ

| | | | | | | |
|---|---|---|---|---|---|---|
| | | | | | | ՊԱՏՎԵՐ` ------ №. SPAP II C-3.1.1.d |
| | | | | | | Պատվիրատու1` ՀՀ աշխատանքի և սոցիալական հարցերի նախարարություն |
| Փոփ. | Քան. | Թերթ | Փաս.№ | Ստորագր. | Ա/Թ | Պատվիրատու2` ՀՀ ֆինանսների նախարարության Արտասահմանյա ֆինանսական ծրագրերի կառավարման կենտրոն ՊՀ |

Կ

| | | | |
|---|---|---|---|
| ՆԳԾ | Հ.Բաբայան | ԱՄԱՍԻԱՅԻ ՀԱՄԱԼԻՐ ՍՈՑԻԱԼԱԿԱՆ ԾԱՌԱՅՈՒԹՅՈՒՆՆԵՐԻ ՏԱՐԱԾՔԱՅԻՆ ԿԵՆՏՐՈՆ<br>ՀՀ Շիրակի մարզի Ամասիայի համայնք, գ. Ամասիա, Փ. 25, շենք h. 4 | Փուլ: ԱՆ; Թերթ: Կ-40; Թերթեր: 43 |
| ՆԳԻ | Ն.Թադևոսյան | | |
| ՆԳԿ | Ն.Թադևոսյան | ՊՈՂՊԱՏԻ ԵՎ ԲԵՏՈՆԻ ԾԱԽՍԸ ՇԵՆՔԻ ՀԱՄԱՐ ( վերջը ) | «ՆՈՐԱՇԵՆ» ՆՏ ԱԿ |
| Նախագծեց | Ն.Թադևոսյան | | Լիցենզիա --- №11343<br>ՀՀ, ք. Երեւան 0038, Հալաբյան փող. շ. 11, բն. 36<br>Գործ. հասցե` ՀՀ, ք. Երեւան 0051, Ն.Զարյան փող. շ. 22, h. 12<br>Հեռ. +(37493)504009 |
| Ստուգեց | Վ. Կուլախսզյան | | |

# ԳԼԽԱՎՈՐ ՄՈՒՏՔ ( ԿՑԱԿԱՌՈՒՅՑ)

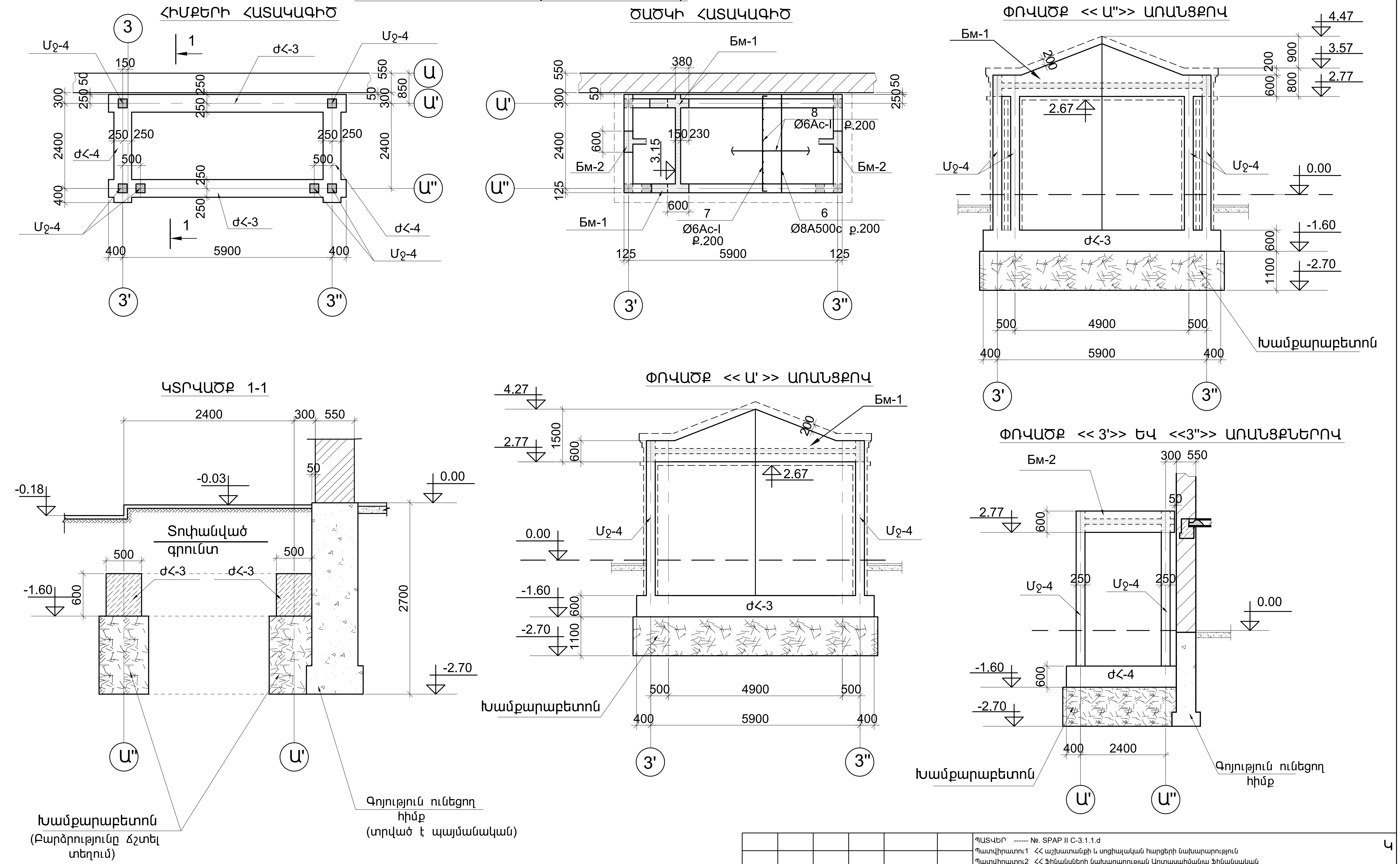


1.ՀԻՄՔԵՐԻ ՏԱԿ ԿՐՈՂ ԳՐՈՒՆՏՆԵՐԻ ՊԱՅՄԱՆԱԿԱՆ ՀԱՇՎԱՐԿԱՅԻՆ ԴԻՄԱԴՐՈՒԹՅՈՒՆԸ ԸՆԴՈՒՆՎԱԾ Է Ro=2,0 կգ/սմ²: ՓՈՍՈՐԱԿԸ ԲԱՑԵԼՈՒՑ ՀԵՏՈ , ՄԻՆՉԵՎ ՀԻՄՔԵՐԻ ՊԱՏՐԱՍՏԵԼԸ ՊԵՏՔ Է ԻՐԱԿԱՆԱՑՆԵԼ ՀԻՄՆԱՏԱԿԻ ԳՐՈՒՆՏՆԵՐԻ ՈՒՍՈՒՄՆԱՍԻՐՈՒԹՅՈՒՆ , ԻՆԺԵՆԵՐ- ԵՐԿՐԱԲԱՆԻ ՄԱՍՆԱԿՑՈՒԹՅԱՄԲ ԵՎ ՓԱՍՏԱՐԿԵԼ ՀԱՄԱՊԱՏԱՍԽԱՆ ԱԿՏՈՎ:
2.ՏՎՅԱԼ ԹԵՐԹԸ ԴԻՏԱՐԿԵԼ թ. Կ- 42 ՀԵՏ ՀԱՄԱՏԵՂ :
3.ՄԱՍՆԱԳԻՐԸ ՏԵՍ թ. Կ-43:

| Փոփ. | Քան. | Թերթ | Փաս.№ | Ստորագր. | Ա/Թ |
|---|---|---|---|---|---|
| ՆԳԾ | | Հ.Բաբայան | | | |
| ՆԳԻ | | Ն.Թադևոսյան | | | |
| ՆԳԿ | | Ն.Թադևոսյան | | | |
| Նախագծեց | | Ն.Թադևոսյան | | | |
| Ստուգեց | | Վ. Կուլախսզյան | | | |

ՊԱՏՎԵՐ` ------ №. SPAP II C-3.1.1.d
Պատվիրատու1` ՀՀ աշխատանքի և սոցիալական հարցերի նախարարություն
Պատվիրատու2` ՀՀ ֆինանսների նախարարության Արտասահմանյա ֆինանսական ծրագրերի կառավարման կենտրոն ՊՀ

Կ

ԱՄԱՍԻԱՅԻ ՀԱՄԱԼԻՐ ՍՈՑԻԱԼԱԿԱՆ ԾԱՌԱՅՈՒԹՅՈՒՆՆԵՐԻ ՏԱՐԱԾՔԱՅԻՆ ԿԵՆՏՐՈՆ
ՀՀ Շիրակի մարզի Ամասիայի համայնք, գ. Ամասիա, Փ. 25, շենք հ. 4

| Փուլ | Թերթ | Թերթեր |
|---|---|---|
| ԱՆ | Կ-41 | 43 |

ՀԻՄՔԵՐԻ ՀԱՏԱԿԱԳԻԾ: ԾԱԾԿԻ ՀԱՏԱ-ԿԱԳԻԾ: ՓՈՎԱԾՔՆԵՐ:

«ՆՈՐԱՇԵՆ» ՆՏ ԱԿ
Լիցենզիա --- №11343
ՀՀ, ք. Երեւան 0038, Հալաբյան փող. շ. 11, բն. 36
Գործ. հասցե` ՀՀ, ք. Երեւան 0051, Ն.Զարյան փող. շ. 22, h. 12
Հեռ. +(37493)504009

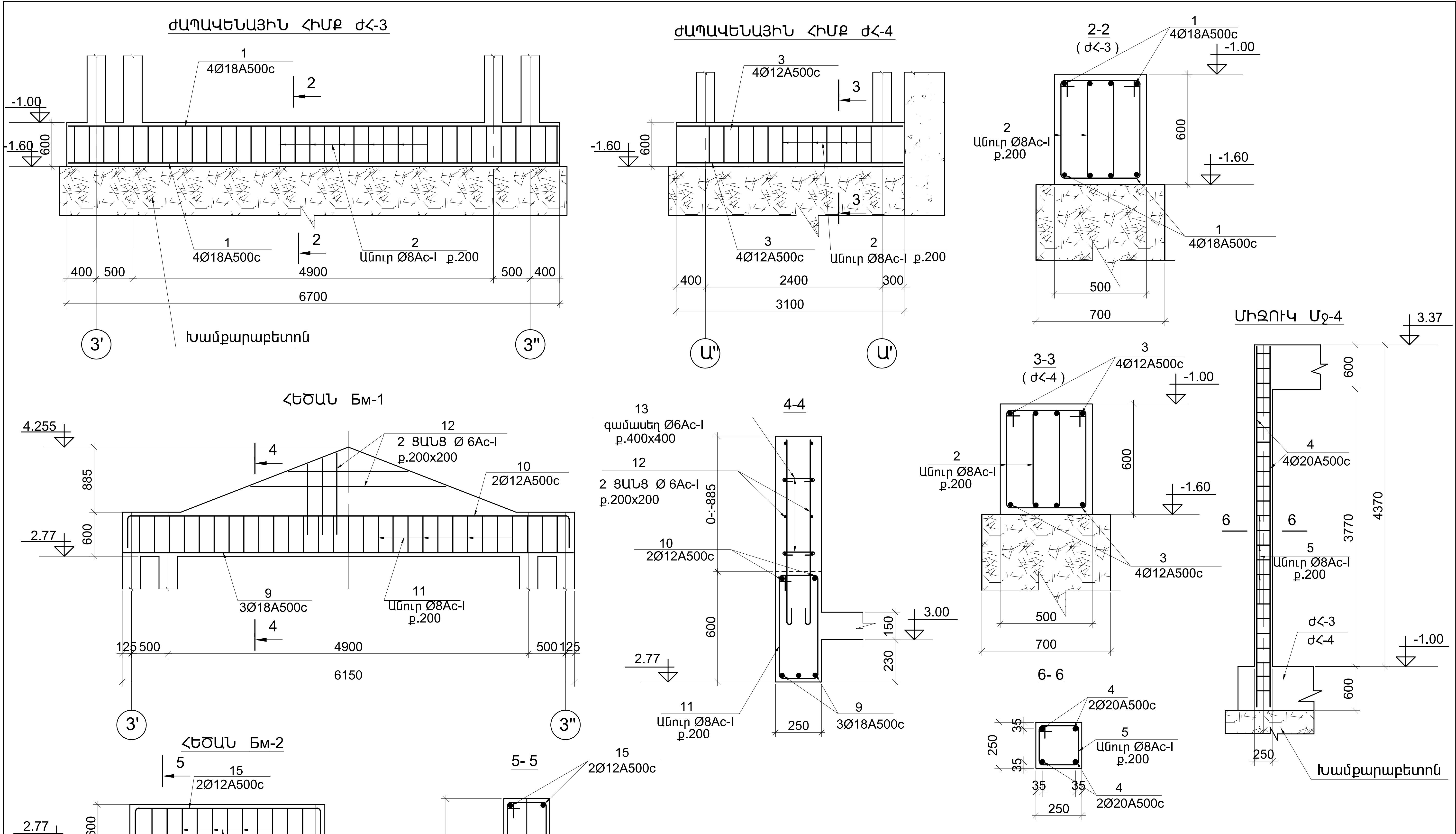


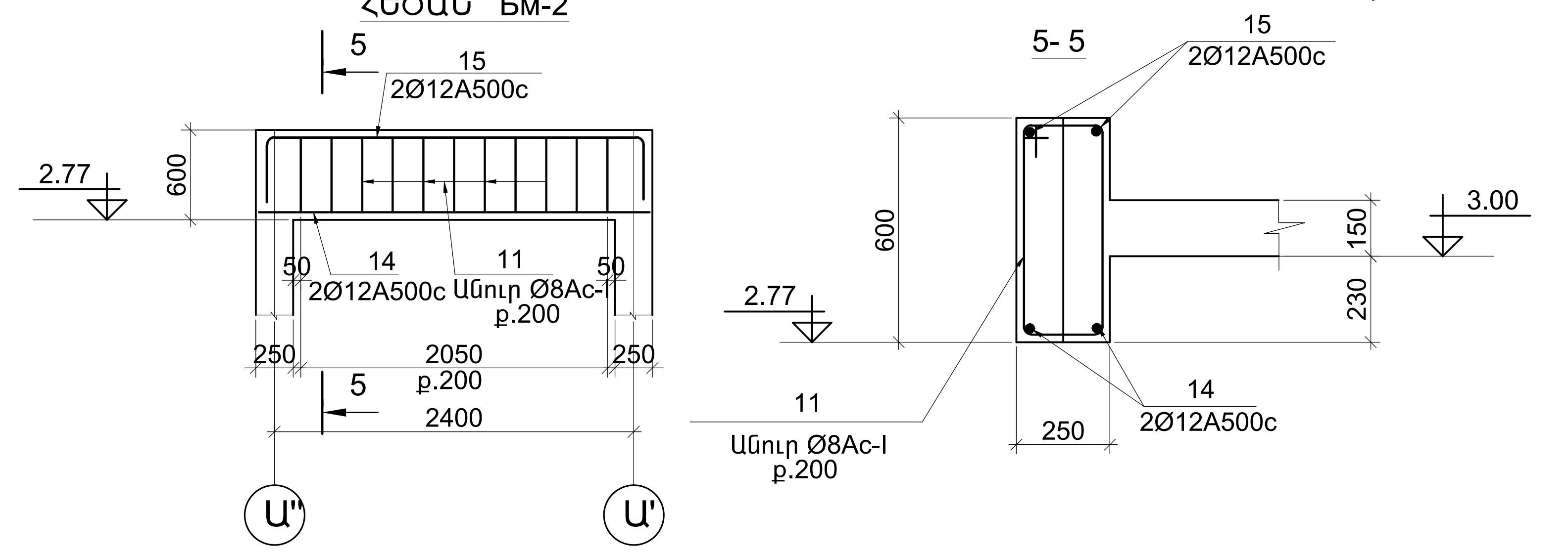


1.ՏՎՅԱԼ ԹԵՐԹԸ ԴԻՏԱՐԿԵԼ թ. Կ- 41 ՀԵՏ ՀԱՄԱՏԵՂ :
2.ՄԱՍՆԱԳԻՐԸ ՏԵՍ թ. Կ- 43:

ՊԱՏՎԵՐ ------ №. SPAP II C-3.1.1.d
Պատվիրատու1՝ ՀՀ աշխատանքի և սոցիալական հարցերի նախարարություն
Պատվիրատու2՝ ՀՀ ֆինանսների նախարարության Արտասահմանյա ֆինանսական ծրագրերի կառավարման կենտրոն ՊՀ

Կ

| Փոփ. | Քան. | Թերթ | Փաս.№ | Ստորագր. | Ա/Թ |
|---|---|---|---|---|---|
| ՆԳԾ | | Հ.Բաբայան | | | |
| ՆԳԻ | | Ն.Թադևոսյան | | | |
| ՆԳԿ | | Ն.Թադևոսյան | | | |
| Նախագծեց | | Ն.Թադևոսյան | | | |
| Ստուգեց | | Վ. Կուլախսզյան | | | |

ԱՄԱՍԻԱՅԻ ՀԱՄԱԼԻՐ ՍՈՑԻԱԼԱԿԱՆ ԾԱՌԱՅՈՒԹՅՈՒՆՆԵՐԻ ՏԱՐԱԾՔԱՅԻՆ ԿԵՆՏՐՈՆ
ՀՀ Շիրակի մարզի Ամասիայի համայնք, գ. Ամասիա, Փ. 25, շենք հ. 4

| Փուլ | Թերթ | Թերթեր |
|---|---|---|
| ԱՆ | Կ-42 | 43 |

ՀԻՄՔԵՐ ԺՀ-3 , ԺՀ-4. ՄԻՋՈՒԿ Մջ-4 .
ՀԵԾԱՆՆԵՐ Бм-1 , Бм-2

«ՆՈՐԱՇԵՆ» ՆՏ ԱԿ
Լիցենզիա --- №11343
ՀՀ, ք. Երևան 0038, Հալաբյան փող. շ. 11, բն. 36
Գործ. հասցե՝ ՀՀ, ք. Երևան 0051,
Ն.Զարյան փող. շ. 22, հ. 12
Հեռ. +(37493)504009

ՀԱՎԱՔԱԿԱՆ ՄԻԱՎՈՐՆԵՐԻ ՄԱՍՆԱԳԻՐ ՄԵԿ ՄԻԱՁՈՒՅԼ ԵՐԿԱԹԲԵՏՈՆԵ ԷԼԵՄԵՆՏԻ ՀԱՄԱՐ

( ԳԼԽԱՎՈՐ ՄՈՒՏՔ )

| Դիրք № | ՆՇԱՆԱԿՈՒՄ | ԱՆՎԱՆՈՒՄ | ՔԱՆ. հատ. | ՄԱՍԱ ԿԳ Մեկ դիրք | Բոլոր դիրք. | ԾԱՆՈԹ. |
|---|---|---|---|---|---|---|
| | | ԺԱՊԱՎԵՆԱՅԻՆ ՀԻՄՔ ԺՀ-3 (2հատ) | | | | |
| 1 | Ա.Գ. | Ø18A500c ℓ=6700 | 8 | 13.4 | 107.2 | |
| 2 | Տես էսկիզ | Ø8AI ℓ=1860 | 66 | 0.73 | 48.2 | |
| | | | | | | |
| | | ՆՅՈՒԹԵՐ | | | | |
| | | ԲԵՏՈՆ B20 — 2.0 մ³ | | | | |
| ԽԱՄՔԱՐԱԲԵՏՈՆ | | ԲԵՏՈՆ B15 — 5.3 մ³ | | | | |
| | | | | | | |
| | | ԺԱՊԱՎԵՆԱՅԻՆ ՀԻՄՔ ԺՀ-4 (2հատ) | | | | |
| 3 | Ա.Գ. | Ø12A500c ℓ=3100 | 8 | 2.75 | 22.0 | |
| 2 | Տես էսկիզ | Ø8AI ℓ=1860 | 24 | 0.73 | 17.5 | |
| | | | | | | |
| | | ՆՅՈՒԹԵՐ | | | | |
| | | ԲԵՏՈՆ B20 — 0.93 մ³ | | | | |
| ԽԱՄՔԱՐԱԲԵՏՈՆ | | ԲԵՏՈՆ B15 — 2.5 մ³ | | | | |
| | | | | | | |
| | | ՄԻՋՈՒԿ Մջ-4 (6հատ) | | | | |
| 4 | Ա.Գ. | Ø20A500c ℓ=4900 | 4 | 12.1 | 48.4 | |
| 5 | Տես էսկիզ | Ø8AI ℓ=1000 | 25 | 0.4 | 10.0 | |
| | | | | | | |
| | | ՆՅՈՒԹԵՐ | | | | |
| | | ԲԵՏՈՆ B20 — 0.24 մ³ | | | | |
| | | | | | | |
| | | ԾԱԾԿԻ ՍԱԼ | | | | |
| 6 | Ա.Գ. | Ø8A500c ℓ=2800 | 28 | 1.1 | 30.8 | |
| 7 | Տես էսկիզ | Ø6AI ℓ=3040 | 28 | 0.68 | 18.9 | |
| 8 | Ա.Գ. | Ø6AI Σℓ≈68.0*գ.մ | — | — | 15.0 | |
| | | | | | | |
| | | ՆՅՈՒԹԵՐ | | | | |
| | | ԲԵՏՈՆ B20 — 1.82 մ³ | | | | |
| | | | | | | |
| | | ՀԵԾԱՆ Бм-1 (2հատ) | | | | |
| 9 | Ա.Գ. | Ø18A500c ℓ=6100 | 3 | 12.2 | 36.6 | |
| 10 | Տես էսկիզ | Ø12A500c ℓ=6500 | 2 | 5.8 | 11.6 | |
| 11 | Տես էսկիզ | Ø8AI ℓ=1620 | 30 | 0.64 | 19.2 | |
| 12 | Ա.Գ. | Ø6AI Σℓ≈75*գ.մ | — | — | 17.0 | |

ՇԱՐՈՒՆԱԿՈՒԹՅՈՒՆԸ.

| 1 | 2 | 3 | 4 | 5 | 6 | |
|---|---|---|---|---|---|---|
| 13 | Տես էսկիզ | Ø6AI ℓ=370 | 20 | 0.08 | 1.6 | |
| | | | | | | |
| | | ՆՅՈՒԹԵՐ | | | | |
| | | ԲԵՏՈՆ B20 — 1.22 մ³ | | | | |
| | | | | | | |
| | | ՀԵԾԱՆ Бм-2 (2հատ) | | | | |
| 14 | Ա.Գ. | Ø12A500c ℓ=2900 | 2 | 2.6 | 5.2 | |
| 15 | Տես էսկիզ | Ø12A500c ℓ=3300 | 2 | 2.9 | 5.8 | |
| 11 | Տես էսկիզ | Ø8AI ℓ=1620 | 11 | 0.64 | 7.0 | |
| | | | | | | |
| | | ՆՅՈՒԹԵՐ | | | | |
| | | ԲԵՏՈՆ B20 — 0.32 մ³ | | | | |
| | | | | | | |

ՁՈՂԵՐԻ ՏԵՂԵԿԱԳԻՐ

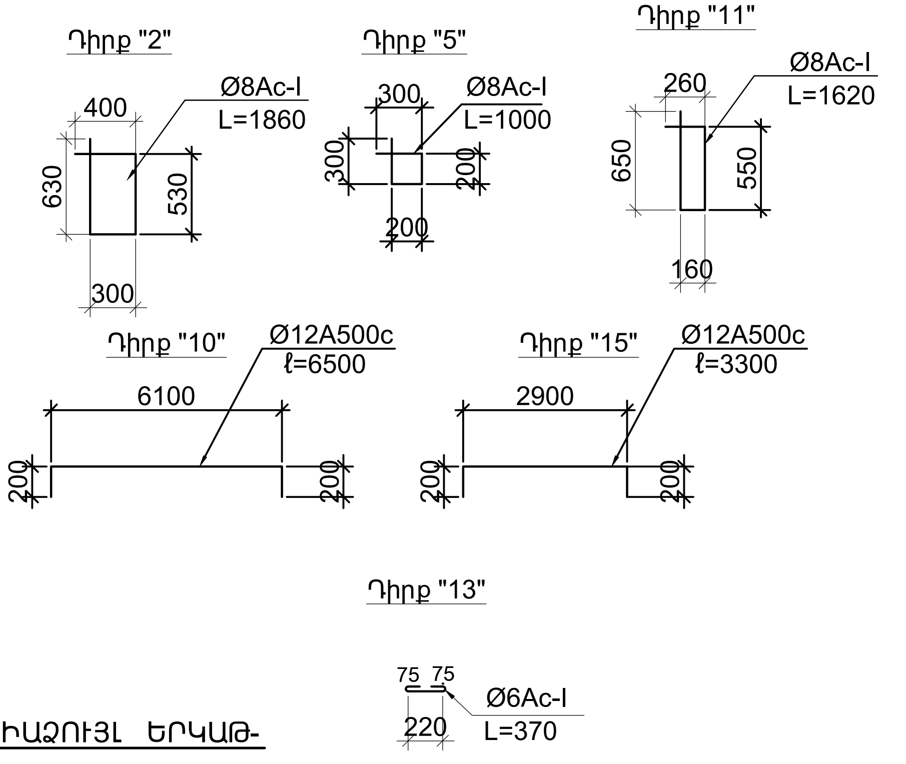


ԲԵՏՈՆԻ ԵՎ ՊՈՂՊԱՏԻ ԸՆԴՀԱՆՈՒՐ ԾԱԽՍԸ ՄԻԱՁՈՒՅԼ ԵՐԿԱԹԲԵՏՈՆԵ ԷԼԵՄԵՆՏՆԵՐԻ ՀԱՄԱՐ

| | ՄԱԿՆԻՇ | | ԲԵՏՈՆ | | ԱՄՐԱՆՆԵՐ ГОСТ 5781-82 Ac-I | | | | A500c | | | | | | ԱՄԲՈՂՋԸ կգ |
|---|---|---|---|---|---|---|---|---|---|---|---|---|---|---|---|
| | | | ԴԱՍ | ԾԱՎԱԼ մ ³ | Ø6 | Ø8 | | Ընդ. | Ø8 | Ø12 | Ø18 | Ø20 | | Ընդ. | |
| ԳԼԽԱՎՈՐ ՄՈՒՏՔ | ՀԻՄՔԵՐ | ԺՀ-3 (2հատ) | B20<br>B15 | 4.0<br>10.6 | | 96.4 | | 96.4 | | | 214.4 | | | 214.4 | 310.8 |
| | | ԺՀ-4 (2հատ) | B20<br>B15 | 1.9<br>5.0 | | 35.0 | | 35.0 | | 44.0 | | | | 44.0 | 79.0 |
| | ՄԻՋՈՒԿ Մջ-4 (6հատ) | | B20 | 1.44 | | 60.0 | | 60.0 | | | | 290.4 | | 290.4 | 350.4 |
| | ԾԱԾԿԻ ՍԱԼ 3.15 նիշում | | B20 | 1.82 | 34.0 | | | 34.0 | 30.8 | | | | | 30.8 | 64.8 |
| | ՀԵԾԱՆՆԵՐ | Бм-1 (2հատ) | B20 | 2.5 | 36.8 | 38.4 | | 75.2 | | 23.2 | 73.2 | | | 96.4 | 171.6 |
| | | Бм-2 (2հատ) | B20 | 0.64 | | 14.0 | | 14.0 | | 22.0 | | | | 22.0 | 36.0 |
| | | | | | | | | | | | | | | | |
| | | | | | | | | | | | | | | | |

| Փոփ. | Քան. | Թերթ | Փաս.№ | Ստորագր. | Ա/Թ |
|---|---|---|---|---|---|
| ՆԳԾ | | Հ.Բաբայան | | | |
| ՆԳԻ | | Ն.Թադևոսյան | | | |
| ՆԳԿ | | Ն.Թադևոսյան | | | |
| Նախագծեց | | Ն.Թադևոսյան | | | |
| Ստուգեց | | Վ. Կուլախսզյան | | | |

ՊԱՏՎԵՐ` ------ №. SPAP II C-3.1.1.d
Պատվիրատու1` ՀՀ աշխատանքի և սոցիալական հարցերի նախարարություն
Պատվիրատու2` ՀՀ ֆինանսների նախարարության Արտասահմանյա ֆինանսական ծրագրերի կառավարման կենտրոն ՊՀ

Կ

ԱՄԱՍԻԱՅԻ ՀԱՄԱԼԻՐ ՍՈՑԻԱԼԱԿԱՆ ԾԱՌԱՅՈՒԹՅՈՒՆՆԵՐԻ ՏԱՐԱԾՔԱՅԻՆ ԿԵՆՏՐՈՆ
ՀՀ Շիրակի մարզի Ամասիայի համայնք, գ. Ամասիա, Փ. 25, շենք հ. 4

| Փուլ | Թերթ | Թերթեր |
|---|---|---|
| ԱՆ | Կ-43 | 43 |

ՄԱՍՆԱԳԻՐ
ՊՈՂՊԱՏԻ ԵՎ ԲԵՏՈՆԻ ԾԱԽՍԸ

«ՆՈՐԱՇԵՆ» ՆՏ ԱԿ
Լիցենզիա --- №11343
ՀՀ, ք. Երեւան 0038, Հալաբյան փող. շ. 11, բն. 36
Գործ. հասցե` ՀՀ, ք. Երեւան 0051, Ն.Զարյան փող. շ. 22, հ. 12
Հեռ. +(37493)504009

# ԱՄԱՍԻԱՅԻ ՀԱՄԱԼԻՐ ՍՈՑԻԱԼԱԿԱՆ ԾԱՌԱՅՈՒԹՅՈՒՆՆԵՐԻ ԿԵՆՏՐՈՆԻ ՎԵՐԱԿԱՌՈՒՑՄԱՆ ՆԱԽԱԳԻԾ

Հասցեն՝ - ՀՀ Շիրակի մարզի Ամասիայի համայնք, գ. Ամասիա, Փ. 25, շենք հ. 4

## ՇԻՆԱՐԱՐԱԿԱՆ ԱՇԽԱՏԱՆՔՆԵՐԻ ԿԱԶՄԱԿԵՐՊՄԱՆ ՄԱՍ

Կատարող
*«ՆՈՐԱՇԵՆ» ՆՏ ԱԿ*

2016 թ.

*ԱՇԽԱՏԱՆՔՆԵՐԻ ԿԱՏԱՐՄԱՆ ՀԱՄԱՐ ՆԵՐԿԱՅԱՑՎՈՒՄ ԵՆ ՀԵՏԵՎՅԱԼ ԼԻՑԵՆԶԻԱՆԵՐԸ՝*

- *Բնակելի, հասարակական և արտադրական*
- *Էներգետիկական*
- *Հիդրոտեխնիկական*

*Աշխատանքների կատարման համար ներկայացվում են հետևյալ տեխնիկական միջոցները՝*

- *Ավտոկռունկ* Ивановец КС-35715-10 *կամ տվյալ տեսակին համարժեք տեխնիկական տվյալներով*
- *Բետոնամղիչ պոմպ*
- *Կախովի հարթակներ*
- *Բեռնատար ինքնաթափ* ***МАЗ 5550*** *կամ նրան համարժեք* ***КАМАЗ 5511*** *և այլն*
- *Էքսկովատոր Hyundai 170W-7*
- *Շարժական կոմպրեսոր* ***- ըստ պահանջի***
- *Էլ.եռակցման սարք* ***- ըստ պահանջի***
- *Ձեռքի էլեկտրական գործիքներ*
- *Ձեռքի մեխանիկական գործիքներ*
- *Ատաղձագործական գործիքներ*
- *Ներկարարական գործիքներ*

*Աշխատանքների կատարման համար ներկայացվում են հետևյալ աշխատանքային ռեսուրսները՝*

- *Ինժեներատեխնիկական անձնակազմ - 2 մարդ*
- *Արհեստագործներ և բանվորներ - 8 մարդ*
- *Մեքենավարներ և օգնականներ - 3 մարդ*

*Նախագծի Շ.Կ ինժեներ* *Ն.Թադևոսյան*

# Թ Ե Ր Թ Ե Ր Ի   Ա Ն Վ Ա Ն Ա Ց Ա Ն Կ


1. ՊԱՀԱՆՋՎՈՂ ՌԵՍՈՒՐՍՆԵՐ, ԱՆՎԱՆԱՑԱՆԿ — ՇԿ - 1
2. ՇԻՆԱՐԱՐԱԿԱՆ ԱՇԽԱՏԱՆՔՆԵՐԻ ԿԱՏԱՐՄԱՆ ԺԱՄԱՆԱԿԱՑՈՒՅՑ — ՇԿ - 2
3. ԳԼԽԱԹԵՐԹ, ԱՆՎՏԱՆԳՈՒԹՅԱՆ ԱՇԽԱՏ. ԿԱՏԱՐՄԱՆ ՀՐԱՀԱՆԳ — ՇԿ - 3
4. ՇԻՆԱՐԱՐԱԿԱՆ ՀՐԱՊԱՐԱԿԻ ԿԱԶՄԱԿԵՐՊՄԱՆ ՆԱԽԱԳԻԾ — ՇԿ - 4
5. ԱՇԽԱՏԱՆՔՆԵՐԻ ՈՐԱԿԱՅԻՆ ՍՏՈՒԳՄԱՆ ՀՐԱՀԱՆԳՆԵՐ — ՇԿ - 5
6. ԿՌՈՒՆԿԻ ԱՇԽԱՏԱՆՔԻ ՏԵԽՆՈԼՈԳԻԱԿԱՆ ՔԱՐՏԵԶ — ՇԿ - 6
7. ՃՈՊԱՆԱՍԱՐՔԵՐԻ ԱՂՅՈՒՍԱԿԸ ԸՍՏ ԲԵՌՆԵՐԻ — ՇԿ - 7
8. ՃՈՊԱՆԱՍԱՐՔԵՐԻ ԱՄՐԱՑՄԱՆ ՍԽԵՄԱՆ ԲԵՌՆԵՐԻՆ — ՇԿ - 8


ԱՄԱՍԻԱՅԻ ՀԱՄԱԼԻՐ ՍՈՑԻԱԼԱԿԱՆ
ԾԱՌԱՅՈՒԹՅՈՒՆՆԵՐԻ ԿԵՆՏՐՈՆԻ ՎԵՐԱԿԱՌՈՒՑՈՒՄ

Կապալի և վերակառուցման ընթացքում օգտագործվող նյութերի երաշխիքային նվազագույն ժամկետները

| | |
|---|---|
| Շինարարական օբեկտի երաշխիքային ժամկետը | 24 ամիս |

| ՀՀ | ՆՅՈՒԹԵՐԻ ԱՆՎԱՆՈՒՄՆԵՐԸ | ԵՐԱՇԽԻՔԱՅԻՆ ԺԱՄԿԵՏ |
|---|---|---|
| | | |
| 1 | Մետաղապլաստե պատուհաններ | տասը տարի |
| 2 | Պլաստմասե պատուհանագոգ | հինգը տարի |
| 3 | Մետաղապլաստե դռներ | տասը տարի |
| 4 | Լամինատե հատակներ | տասը տարի |
| 5 | Շրիշակներ | տասը տարի |
| 6 | Հոսանքի հաղորդալարեր | տասը տարի |
| 7 | Լուսատուներ | հինգը տարի |
| 8 | Էլ.վարդակներ | հինգը տարի |
| 9 | Ավտոմատ անջատիչներ | տասը տարի |
| 10 | Սալիկե հատակներ | տասը տարի |
| 11 | Զուգարանակոնքեր | տասը տարի |
| 12 | Լվացարաններ | տասը տարի |
| 13 | Ծորակներ | հինգը տարի |
| 14 | Ջրատար խողովակներ | տասը տարի |
| 15 | Ջեռուցման կաթսա | երեք տարի |
| 16 | Ջեռուցման մարտկոցներ | հինգը տարի |
| 17 | Ջեռուցման խողովակներ | հինգը տարի |
| 18 | Ամրաններ | Հիսուն տարի |
| 19 | Բետոնե բլոկներ | քսան տարի |
| 20 | Մետաղե անկյունակներ | Քառասուն տարի |
| 21 | Ցեմենտ | Հիսուն տարի |
| 22 | Մետաղե ձևավոր պատրաստվածքներ | Վաթսուն տարի |
| 23 | Ներկանյութեր | երեք տարի |
| 24 | Տանիքի ծածկույթի մետաղաթիթեղ | Տասը տարի |
| 25 | Ջրհորդան խողովակներ | Տասը տարի |
| 26 | Գիպսային ծեփամածիկներ | Տասնհինգը տարի |
| 27 | Բետոնե սալահատիկներ | Տասը տարի |
| 28 | Ցեմանտե սվաղանյութեր | Տասնհինգը տարի |
| 29 | Գազամատակարարման խողովակներ | Տասնհինգը տարի |
| 30 | Օդի լավորակման սարքավորումներ | Երեք տարի |

| | | | | | |
|---|---|---|---|---|---|
| | | | | | |
| | | | | | |
| Փոփ. | Քան. | Թերթ | Փաս.№ | Ստորագր. | Ա/Թ |
| ՆԳԾ | | Հ.Բաբայան | | | |
| Նախագծեց | | Վ. Մնացականյան | | | |
| ՆԳԻ | | Ն.Թադևոսյան | | | |
| ՆԳԿ | | Ն.Թադևոսյան | | | |
| | | | | | |
| Ստուգեց | | Հ.Բաբայան | | | |

ՊԱՏՎԵՐ՝ ------ №. SPAP II C-3.1.1.d
Պատվիրատու1՝ ՀՀ աշխատանքի և սոցիալական հարցերի նախարարություն
Պատվիրատու2՝ ՀՀ ֆինանսների նախարարության Արտասահմանյա ֆինանսական ծրագրերի կառավարման կենտրոն ՊՀ

ԾԼ

ԱՄԱՍԻԱՅԻ ՀԱՄԱԼԻՐ ՍՈՑԻԱԼԱԿԱՆ ԾԱՌԱՅՈՒԹՅՈՒՆՆԵՐԻ ՏԱՐԱԾՔԱՅԻՆ ԿԵՆՏՐՈՆ
ՀՀ Շիրակի մարզի Ամասիայի համայնք, գ. Ամասիա, Փ. 25, շենք հ. 4

| Փուլ | Թերթ | Թերթեր |
|---|---|---|
| ԱՆ | 1 | 8 |

ՊԱՀԱՆՋՎՈՂ ՌԵՍՈՒՐՍՆԵՐ, ԱՆՎԱՆԱՑԱՆԿ, ԱՆՎՏԱՆԳ. ՀՐԱՀԱՆԳՆԵՐ


«ՆՈՐԱՇԵՆ» ՆՍ ԱԿ
Լիցենզիա --- №11343
ՀՀ, ք. Երեւան 0038, Հալաբյան փող. շ. 11, բն. 36
Գործ. հասցե՝ ՀՀ, ք. Երեւան 0051, Ն.Զարյան փող. շ. 22, հ. 12
Հեռ. +(37493)504009

# ՇԻՆԱՐԱՐԱԿԱՆ ԱՇԽԱՏԱՆՔՆԵՐԻ ԻՐԱԿԱՆԱՑՄԱՆ ԺԱՄԱՆԱԿԱՑՈՒՅՑ

| | | ԱՇԽԱՏԱՆՔԱՅԻՆ ՕՐԵՐ | | | | | | | | | | | | | | | | | | | | | | | |
|---|---|---|---|---|---|---|---|---|---|---|---|---|---|---|---|---|---|---|---|---|---|---|---|---|---|
| | ՆԱԽԱՏԵՍՎՈՂ ԱՇԽԱՏԱՆՔՆԵՐ | 2 ԱՄԻՍ | 2 ԱՄԻՍ | 2 ԱՄԻՍ | 2 ԱՄԻՍ | 2 ԱՄԻՍ | 2 ԱՄԻՍ | 2 ԱՄԻՍ | 2 ԱՄԻՍ | 2 ԱՄԻՍ | 2 ԱՄԻՍ | 2 ԱՄԻՍ | 2 ԱՄԻՍ | 2 ԱՄԻՍ | 2 ԱՄԻՍ | 2 ԱՄԻՍ | 2 ԱՄԻՍ | 2 ԱՄԻՍ | 2 ԱՄԻՍ | 2 ԱՄԻՍ | 2 ԱՄԻՍ | 2 ԱՄԻՍ | 2 ԱՄԻՍ | 2 ԱՄԻՍ | 2 ԱՄԻՍ |
| | | | | | | | | | | | | | | | | | | | | | | | | | |
| 1. | ՇԻՆ ՀՐԱՊԱՐԱԿԻ ԿԱԶՄԱԿԵՐՊՈՒՄ | | | | | | | | | | | | | | | | | | | | | | | | |
| 2. | ԱՊԱՄՈՆՏԱԺՄԱՆ ԱՇԽԱՏԱՆՔՆԵՐ | | | | | | | | | | | | | | | | | | | | | | | | |
| 3. | ՇԻՆ ԱՂԲԻ ՀԵՌԱՑՈՒՄ | | | | | | | | | | | | | | | | | | | | | | | | |
| 4. | ՀԻՄՔԵՐԻ ԱՄՐԱՑՈՒՄ | | | | | | | | | | | | | | | | | | | | | | | | |
| 5. | ՇԵՆՔԻ ՎԵՐԳԵՏՆՅԱ ԿՐՈՂ ՏԱՐԱԾԱԿԱՆ ԿՈՆՍՏՐՈՒԿՑԻԱՆՐԻ ԿԱՌՈՒՑՈՒՄ | | | | | | | | | | | | | | | | | | | | | | | | |
| 6. | ՏԱՆԻՔԻ ԱՆՋՐԱՆՑԻԿ ՇԵՐՏԵՐԻ ՊԱՏ. | | | | | | | | | | | | | | | | | | | | | | | | |
| 7. | ՊԱՐՓԱԿՈՂ ՊԱՏԵՐԻ ՇԱՐՈՒՄ | | | | | | | | | | | | | | | | | | | | | | | | |
| 8. | ՄԻՋՆՈՐՄՆԵՐԻ ԻՐԱԿԱՆԱՑՈՒՄ | | | | | | | | | | | | | | | | | | | | | | | | |
| 9. | ՇԻՈՒԹՅԱՆ ԱՐՏԱՔԻՆ ՀԱՐԴԱՐՈՒՄ | | | | | | | | | | | | | | | | | | | | | | | | |
| 10. | ՊԱՐԻՍՊԻ ԿԱՌՈՒՑՈՒՄ ԵՎ ՎԵՐԱՆՈՐՈԳՈՒՄ | | | | | | | | | | | | | | | | | | | | | | | | |
| 11. | ՆԵՐՔԻՆ ԻՆԺԵՆԵՐԱԿԱՆ ԳԾԵՐԻ ԻՐԱԿՆԱՑՈՒՄ | | | | | | | | | | | | | | | | | | | | | | | | |
| 12. | ԼՈՒՍԱՄՈՒՏՆԵՐԻ ԵՎ ԴՌՆԵՐԻ ՏԵՂԱԴՐՈՒՄ | | | | | | | | | | | | | | | | | | | | | | | | |
| 13. | ԷԼ. ՍԱՐՔԱՎՈՐՈՒՄՆԵՐ ԵՎ ԱՎՏՈՄԱՏԻԿԱ | | | | | | | | | | | | | | | | | | | | | | | | |
| 14. | ԻՆԺ. ԳԾԵՐԻ ԵՎ ԱՎՏՈՄԱՏ. ՓՈՐՁԱՐԿՈՒՄ | | | | | | | | | | | | | | | | | | | | | | | | |
| 15. | ՆԵՐՔԻՆ ՀԱՐԴԱՐՄԱՆ ԱՇԽԱՏԱՆՔՆԵՐ | | | | | | | | | | | | | | | | | | | | | | | | |
| 16. | ՏԱՐԱԾՔԻ ՄԱՔՐՈՒՄ / ԲԱՐԵԿԱՐԳՈՒՄ | | | | | | | | | | | | | | | | | | | | | | | | |
| 17. | ԱՎԱՐՏԱԿԱՆ ՓԱՍԹԱԹՂԹԱՅԻՆ ՁԵՎԱԿԵՐՊՈՒՄՆԵՐ | | | | | | | | | | | | | | | | | | | | | | | | |
| | | | | | | | | | | | | | | | | | | | | | | | | | |

## ԸՆՀԱՆՈՒՐ ՇԻՆԱՐԱՐԱԿԱՆ ԱՇԽԱՏԱՆՔՆԵՐԻ ՏԵՎՈՂՈՒԹՅՈՒՆԸ -- 23 ԱՄԻՍ

| | | | | | |
|---|---|---|---|---|---|
| | | | | | |
| | | | | | |
| Փոփ. | Քան. | Թերթ | Փաս.№ | Ստորագր. | Ա/Թ |
| ՆԳԾ | | Հ.Բաբայան | | | |
| Նախագծեց | | Վ. Մնացականյան | | | |
| ՆԳԻ | | Ն.Թադևոսյան | | | |
| ՆԳԿ | | Ն.Թադևոսյան | | | |
| | | | | | |
| Ստուգեց | | Հ.Բաբայան | | | |

ՊԱՏՎԵՐ՝ ------ №. SPAP II C-3.1.1.d

Պատվիրատու1՝ ՀՀ աշխատանքի և սոցիալական հարցերի նախարարություն

Պատվիրատու2՝ ՀՀ ֆինանսների նախարարության Արտասահմանյա ֆինանսական ծրագրերի կառավարման կենտրոն ՊՀ

ԾԼ

ԱՄԱՍԻԱՅԻ ՀԱՄԱԼԻՐ ՍՈՑԻԱԼԱԿԱՆ ԾԱՌԱՅՈՒԹՅՈՒՆՆԵՐԻ ՏԱՐԱԾՔԱՅԻՆ ԿԵՆՏՐՈՆ

ՀՀ Շիրակի մարզի Ամասիայի համայնք, գ. Ամասիա, Փ. 25, շենք հ. 4

| Փուլ | Թերթ | Թերթեր |
|---|---|---|
| ԱՆ | 2 | 8 |

ՇԻՆԱՐԱՐԱԿԱՆ ԱՇԽԱՏԱՆՔՆԵՐԻ ԿԱՏԱՐՄԱՆ ԺԱՄԱՆԱԿԱՑՈՒՅՑ

«ՆՈՐԱՇԵՆ» ՆՏ ԱԿ
Լիցենզիա --- №11343
ՀՀ, ք. Երևան 0038, Հալաբյան փող. շ. 11, բն. 36
Գործ. հասցե՝ ՀՀ, ք. Երևան 0051, Ն.Զարյան փող. շ. 22, հ. 12
Հեռ. +(37493)504009

## ԱՆՎՏԱՆԳՈՒԹՅԱՆ ՏԵԽՆԻԿԱՆ ԱՊԱՄՈՆՏԱԺՄԱՆ ԱՇԽԱՏԱՆՔՆԵՐԻ ԿԱՏԱՐՄԱՆ ԺԱՄԱՆԱԿ

1. Շին հրապարակում որտեղ տարվում են ապամոնտաժման և քանդման աշխատանքներ չի թույլատրվում կատարել այլ աշխատանքներ և կողմնակի մարդկանց ներկայությունը արգելվում է:
2. Չի թույլատրվում կատարել ապամոնտաժման աշխատանքներ, բաց տեղերում քամու 15 մ/վ արագության դեպքում, սառցակալած ժամանակ, մառախուղի ժամանակ:
3. Ապամոնտաժման աշխատանքների ժամանակ հարկերի միջև կամ սեկցիաների միջև մարդկանց տեղաշարժը անվտանգության նկատառումներով անհրաժեշտ է դադարեցնել:
4. Շենքի ապամոնտաժման աշխատանքները անհրաժեշտ է կատարել կառուցման աշխատանքներին հակառակ հերթականությամբ:
5. Ծածկի սալերի վրա գտնվող բետոնյա և պաշտպանիչ շերտերը հեռացնելուց հետո անհրաժեշտ է գտնել սալի տեղափոխման համար նախատեսված օղակային բռնիչները, վերականգնել դրանց նախնական դիրքը որից հետո կռունկի ճոպանմակեռերի միջոցով նրա տեղաշարժը արգելակելով անհրաժեշտ է կատարել ծածկի սալի ամրացման հանգույցների ապամոնտաժումը, ապա նոր կռունկի միջոցով սալը տեղափոխել թափոնների պահոց կամ ինքնաթափ մեքենա:
6. Չի թույլատրվում կոնստրուկցիաների վրայով մարդկանց տեղաշարժը ապամոնտաժման աշխատանքների ժամանակ:
7. Աշխատանքի ընդմիջման ժամանակ չի թույլատրվում ապամոնտաժվող կոնստրուկցիաները թողնել կռունկի ճոպաններից կախված:
8. Ապամոնտաժվող կոնստրուկցիաները տեղափոխելիս նախապես անհրաժեշտ է գնահատել տեղափոխվող էլեմենտի անխզելիությունը և տեղափոխման ճոպանների հուսալի միացումը:
9. Կռունկով ապամոնտաժվող էլեմենտները տեղափոխելիս անհրաժեշտ է դադարեցնել մարդկանց տեղաշարժը կռունկի աշխատանքային վտանգավոր տեղամասում:
10. Ծածկի սալերի ապամոնտաժումից հետո նոր կարելի է կատարել պատերի քնդման աշխատանքները:
11. Պատերը քանդելիս նախատեսել միջոցառումներ չամրացած պատերի փլուզման վտանգը կանխելու համար:
12. Պատերը և միջնորմները քնդելիս քարերը անհրաժեշտ է կուտակել համապատասխան տարայում և կռունկի միջոցով տեղափոխել թափոնների պահոց:

### ՈՒՇԱԴՐՈՒԹՅՈՒՆ

Ապամոնտաժման աշխատանքների ժամանակ մեծածավալ հարվածային գործիքների օգտագործումը արգելվում է, կոնստրուկցիաների կապը անհրաժեշտ է խզել կտրման միջոցով:

## ԱՆՎՏԱՆԳՈՒԹՅԱՆ ՏԵԽՆԻԿԱՆ ԿՈՆՍՏՐՈՒԿՑԻԱՆԵՐԻ ՔԱՐԵ ՊԱՏԵՐԻ ԵՎ ՇԻՆՎԱԾՔՆԵՐԻ ԱՇԽԱՏԱՆՔՆԵՐԻ ԿԱՏԱՐՄԱՆ ԺԱՄԱՆԱԿ

1. Շինարարության ընթացքում շինմոնտաժային աշխատանքները կատարելիս նախապես անհրաժեշտ են ապամոնտաժված կոնստրուկցիաների շենքին առնչվող հանգույցները ենթարկել համապատասխան մշակման նոր մոնտաժային և կառուցման աշխատանքների կատարման համար:
2. Շինարարության կատարման ժամանակ անհրաժեշտ է կազմակերպել անվտանգության միջոցառումներ.

- Աշխատատեղերի տեղադրությունը ըստ բարձրության 1.3 մետր և ավելի տարբերությունների դեպքում,
- Բարձր տեղադրված կոնստրուկցիաների, նյութերի, գործիքների անկումից,
- Մեքենաների շարժական մասերի և նրանցով տեղաշարժվող կոնստրուկցիաների և նյութերի անկումից,
- Շենքի և շինության չամրացված կոնստրուկցիաների փլուզումից,
- Մեքենաների մասերի անկումից,
- Աշխատանքի ժամանակ վնասակար նյութերով աշխատելիս անվտանգության ապահովման համար,
- Աշխատանքների կատարման համար անհրաժեշտ նյութերի և կոնստրուկցիաների աշխատատեղերում ճիշտ դասավորությունը,
- Աշխատանքների կատարման հերթականությունը հաշվի առնելով կոնստրուկցիաների կայուն տեղադրման համար,
- Կոնստրուկցիաների և ծինվածքների տեղադրման ժամանակ ապահովել միջոցառումներ աշխատողների ցած չնկնելու և նրանց կողմից իրերի ընկնելու վտանգի դեմ համապատասխան համապատասխան պաշտպանիչ միջոցառումներ իրականացնելու,
- Ճշգրտել  կռունկի մակնիշը, նրա տեղադրման վայրը և նրա աշխատանքային վտանգավոր գոտին նշահարել դրոշակներով ցուցանակներով և այլ միջոցներով,
- Ապահովել աշխատատեղերի անվտանգությունը բարձրության վրա:
- Ճշտել տեղադրվող կոնստրուկցիաների հաջորդականությունը,
- Մոնտաժման ընթացքում ապահովել կոնստրուկցիաների և շինվածքների կայունությունը,
- Քարի շարը վերին հարկում պետք է կատարվի միջհարկային կրող կոնստրուկցիաների ծածկի աստիճանավանդակների և հարթակների տեղադրումից և պատրաստումից հետո:

| | | | | | | |
|---|---|---|---|---|---|---|
| | | | | | | ՊԱՏՎԵՐ` ------ №. SPAP II C-3.1.1.d<br>Պատվիրատու1` ՀՀ աշխատանքի և սոցիալական հարցերի նախարարություն<br>Պատվիրատու2` ՀՀ ֆինանսների նախարարության Արտասահմանյա ֆինանսական ծրագրերի կառավարման կենտրոն ՊՀ<br>ՃԼ |
| | | | | | | |
| Փոփ. | Քան. | Թերթ | Փաս.№ | Ստորագր. | Ա/Թ | |
| ՆԳԾ | | Հ.Բաբայան | | | | ԱՄԱՍԻԱՒ ՀԱՄԱԼԻՐ ՍՈՑԻԱԼԱԿԱՆ ԾԱՌԱՅՈՒԹՅՈՒՆՆԵՐԻ ՏԱՐԱԾՔԱՅԻՆ ԿԵՆՏՐՈՆ<br>ՀՀ Շիրակի մարզի Ամասիայի համայնք, գ. Ամասիա, Փ. 25, շենք հ. 4 |
| Նախագծեց | | Վ. Մնացականյան | | | | Փուլ: ԱՆ / Թերթ: 3 / Թերթեր: 8 |
| ՆԳԻ | | Ն.Թադևոսյան | | | | |
| ՆԳԿ | | Ն.Թադևոսյան | | | | ԱՇԽԱՏ. ԿԱՏԱՐՄԱՆ ՀՐԱՀԱՆԳՆԵՐ |
| | | | | | | «ՆՈՐԱՇԵՆ» ՆՏ ԱԿ<br>Լիցենզիա --- №11343<br>ՀՀ, ք. Երեւան 0038, Հալաբյան փող. շ. 11, բն. 36<br>Գործ. հասցե` ՀՀ, ք. Երեւան 0051, Ն.Զարյան փող. շ. 22, հ. 12<br>Հեռ. +(37493)504009 |
| Ստուգեց | | Հ.Բաբայան | | | | |

# ՇԻՆ. ՀՐԱՊԱՐԱԿԻ ԿԱԶՄԱԿԵՐՊՄԱՆ ՆԱԽԱԳԻԾ Մ 1:300

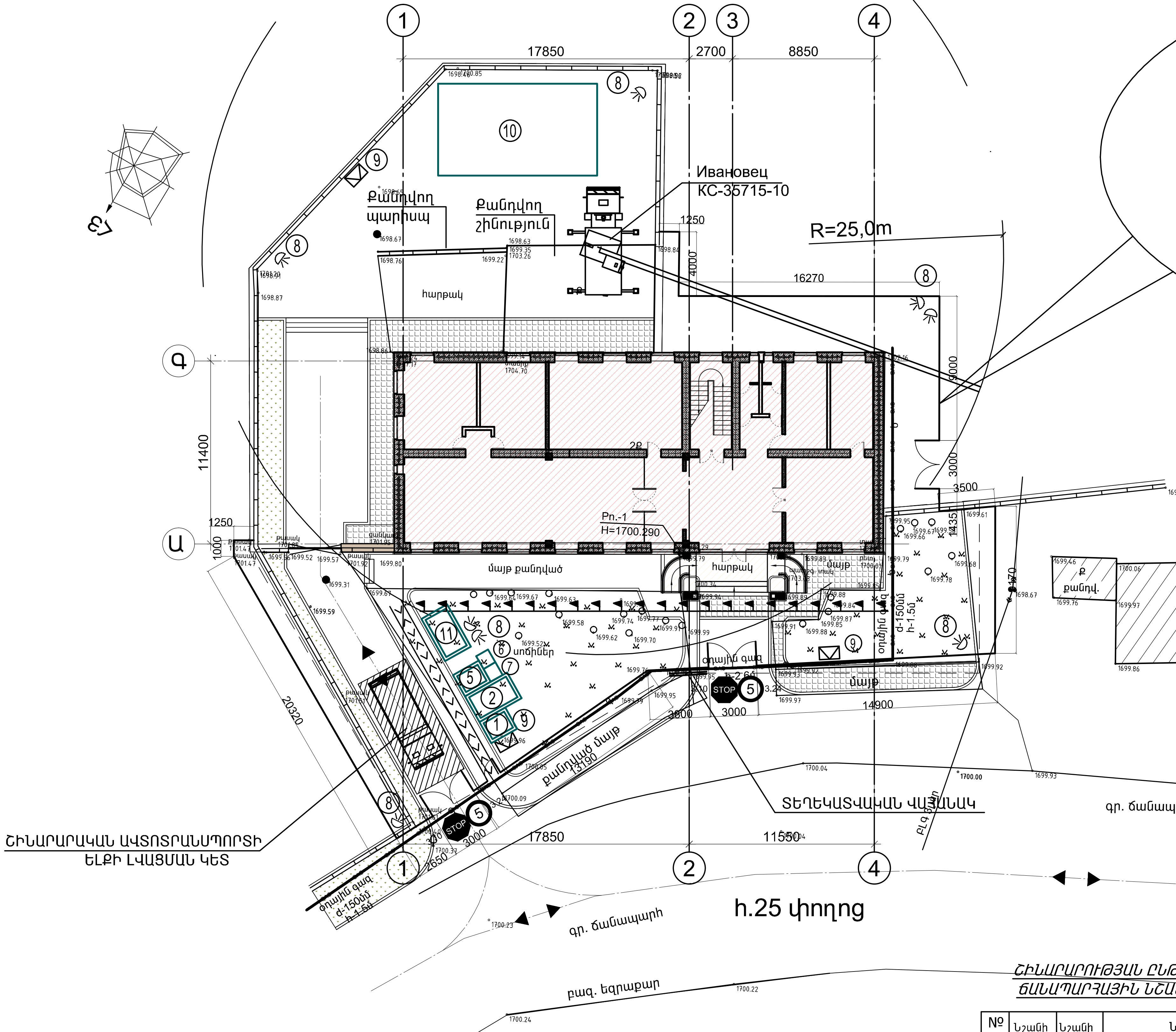


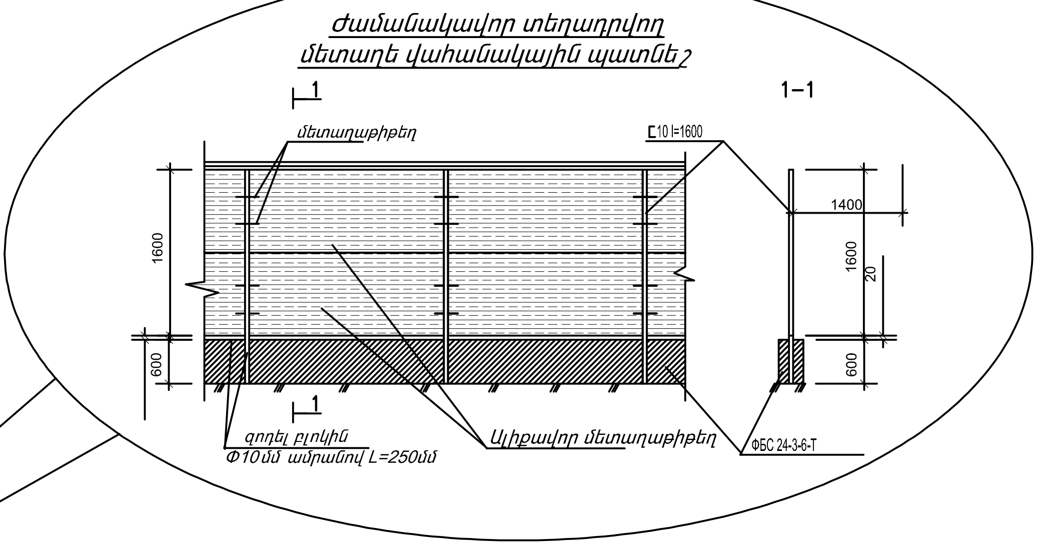


## ՊԱՅՄԱՆԱԿԱՆ ՆՇԱՆԱԿՈՒՄ

| | |
|---|---|
| | Կառուցվող շինություններ |
| | Քանդվող շինություններ |
| | Ժամանակավոր տեղադրվող մետաղե վահանակային պատ |
| | Շին հրապարակ մուտք եվ ելք |
| | Աշխատանքային վտանգավոր գոտու սահմանագիծ |
| | Ավտոտրանսպորտի լվացման կետ |
| | Հակահրդեհային վահանակ |
| | Լուսարձակներ |
| | Ժամանակավոր տաղավարներ |

## ՇԻՆՈՒԹՅՈՒՆՆԵՐԻ ԱՄՓՈՓԱԳԻՐ

| № п/п | Անվանում | Չափ. Միավ. | Քան. | Ծանոթություն |
|---|---|---|---|---|
| 1 | Գրասենյակ | Հատ | 1 | |
| 2 | Հանդերձարան | Հատ | 1 | |
| 3 | Պահակակետ | Հատ | 1 | |
| 4 | Ճաշարան | Հատ | 1 | Պատրաստի սնունդ |
| 5 | Լոգարան | Հատ | 1 | |
| 6 | ԲԻՈ զուգարան | Հատ | 1 | |
| 7 | Աղբի տարաններ | Հատ | 1 | |
| 8 | Լուսարձակներ | Հատ | 8 | |
| 9 | Հակահրդեհ. վահանակ | Հատ | 3 | |
| 10 | Թափոնների պահեստ | Հատ | 1 | |
| 11 | Նյութերի պահեստ | Հատ | 1 | |

## ՇԻՆԱՐԱՐՈՒԹՅԱՆ ԸՆԹԱՑՔՈՒՄ ՏԵՂԱԴՐՎՈՂ ՃԱՆԱՊԱՐՀԱՅԻՆ ՆՇԱՆՆԵՐԻ ԱՆՎԱՆԱՑԱՆԿ

| № п/п | Նշանի համարը | Նշանի պատկերը | Նշանի Անվանումը | Տիպ. Չափ. | Քան. |
|---|---|---|---|---|---|
| 1 | 3.10 | STOP | Շարժումն առանց կանգառի արգելվում է | 1 | 2 |
| 3 | 3.24 | 5 | Առավելագույն արագության սահմանափակում | 1 | 2 |

## ՄԵՔԵՆԱՆԵՐԻ ԵՎ ՀԱՐՄԱՐԱՆՔՆԵՐԻ ԱՄՓՈՓԱԳԻՐ

| № п/п | Անվանում | Մակնիշ | Քան. | Ծանոթություն |
|---|---|---|---|---|
| 1 | Ավտոկռունկ | КС-35715-10 | 1 | կամ համարժեք |
| 2 | Ինքնաթափ ավտոմոբիլ | МАЗ 5550 | 2 | կամ համարժեք |
| 5 | Ինքնաթափ ավտոմոբիլ | КАМАЗ 5551 | 2 | կամ համարժեք |
| 6 | Էքսկովատոր | ЭО 3322 | 1 | կամ համարժեք |
| 7 | Շարժական կոմպրեսոր | ЗИФ - 55 В | 1 | ըստ պահանջի |
| 8 | Բետոնամղիչ պոմպ | | 1 | ըստ պահանջի |
| 9 | Էլ. եռակցման սարք | СТН 500 | 1 | կամ համարժեք |
| 10 | Բարձադիր հարթակներ | | 1 | ВРПС-01 |
| | | | | |

## ԾԱՆՈԹՈՒԹՅՈՒՆ

1. ՇԻՆԱՐԱՐԱԿԱՆ ՀՐԱՊԱՐԱԿԸ ԳՈՏԵՎՈՐՈՂ ԺԱՄԱՆԱԿԱՎՈՐ ՄԵՏԱՂԵ ՎԱՀԱՆԱԿԱՅԻՆ ՊԱՏՆԵՇԻՆ ԱՐՏԱՔԻՆ ԿՈՂՄԻՑ ԵՐԵՎԱՑՈՂ ՎԱՅՐՈՒՄ ԱՆՀՐԱԺԵՇՏ Է ՓԱԿՑՆԵԼ ՏԵՂԵԿԱՏՎԱԿԱՆ ՎԱՀԱՆԱԿ:
2. ՇԻՆԱՐԱՐԱԿՆ ԱՇԽԱՏԱՆՔՆԵՐԻ ԿԱՏԱՐՄԱՆ ՀԱՄԱՐ ԱՆՀՐԱԺԵՇՏ ԻՆԺԵՆԵՐԱԿԱՆ ԳԾԵՐԻ ՄԻԱՑՄԱՆ ԺԱՄԱՆԱԿ ՀԱՐԿ Է ՀԱՄԱՊԱՏԱՍԽԱՆ ՁԵՌՆԱՐԿՈՒԹՅՈՒՆՆԵՐԻՑ ՍՏԱՆԱԼ ԺԱՄԱՆԱԿԱՎՈՐ ՄԻԱՑՄԱՆ ՏԵԽՆԻԿԱԿԱՆ ՊԱՅՄԱՆՆԵՐ:
3. ՏԱՐԱԾՔՈՎ ԱՆՑՆՈՂ ԳԱԶԻ ԳԻԾԸ ՇԻՆԱՐԱՐԱԿԱՆ ԱՇԽԱՏԱՆՔՆԵՐ ԿԱՏԱՐԵԼԻՍ ՀՆԱՐԱՎՈՐ ՓՈՓՈԽՄԱՆ ԵՆԹԱՐԿԵԼՈՒ ԺԱՄԱՆԱԿ ԱՆՀՐԱԺԵՇՏ Է ԴԻՄԵԼ ՀԱՄԱՊԱՏԱՍԽԱՆ ՏԱՐԱԾՔԱՅԻՆ ԾԱՌԱՅՈՒԹՅԱՆԸ:

| Փոփ. | Քան. | Թերթ | Փաս.№ | Ստորագր. | Ա/Թ |
|---|---|---|---|---|---|
| ՆԳԾ | | Հ.Բաբայան | | | |
| Նախագծեց | | Վ. Մնացականյան | | | |
| ՆԳԻ | | Ն.Թադևոսյան | | | |
| ՆԳՎ | | Ն.Թադևոսյան | | | |
| Ստուգեց | | Հ.Բաբայան | | | |

ՊԱՏՎԵՐ ------ №. SPAP II C-3.1.1.d
Պատվիրատու1` ՀՀ աշխատանքի և սոցիալական հարցերի նախարարություն
Պատվիրատու2` ՀՀ ֆինանսների նախարարության Արտասահմանյա ֆինանսական ծրագրերի կառավարման կենտրոն ՊՀ

ԾԼ

ԱՄԱՍԻԱՅԻ ՀԱՄԱԼԻՐ ՍՈՑԻԱԼԱԿԱՆ ԾԱՌԱՅՈՒԹՅՈՒՆՆԵՐԻ ՏԱՐԱԾՔԱՅԻՆ ԿԵՆՏՐՈՆ
ՀՀ Շիրակի մարզի Ամասիայի համայնք, գ. Ամասիա, Փ. 25, շենք հ. 4

| Փուլ | Թերթ | Թերթեր |
|---|---|---|
| ԱՆ | 4 | 8 |

Ընդհանուր տվյալներ
M1:100


«ՆՈՐԱՇԵՆ» ՆՏ ԱԿ
Լիցենզիա — №11343
ՀՀ, ք. Երևան 0038, Հալաբյան փող. շ. 11, բն. 36
Գործ. հասցե` ՀՀ, ք. Երևան 0051, Ն.Զարյան փող. շ. 22, հ. 12
Հեռ. +(37493)504009

## Ивановец КС-35715-10 ԱՎՏՈԿՌՈՒՆԿԻ ԱՇԽԱՏԱՆՔԻ ՏԵԽՆՈԼՈԳԻԱԿԱՆ ՔԱՐՏԵԶ Մ 1: 50

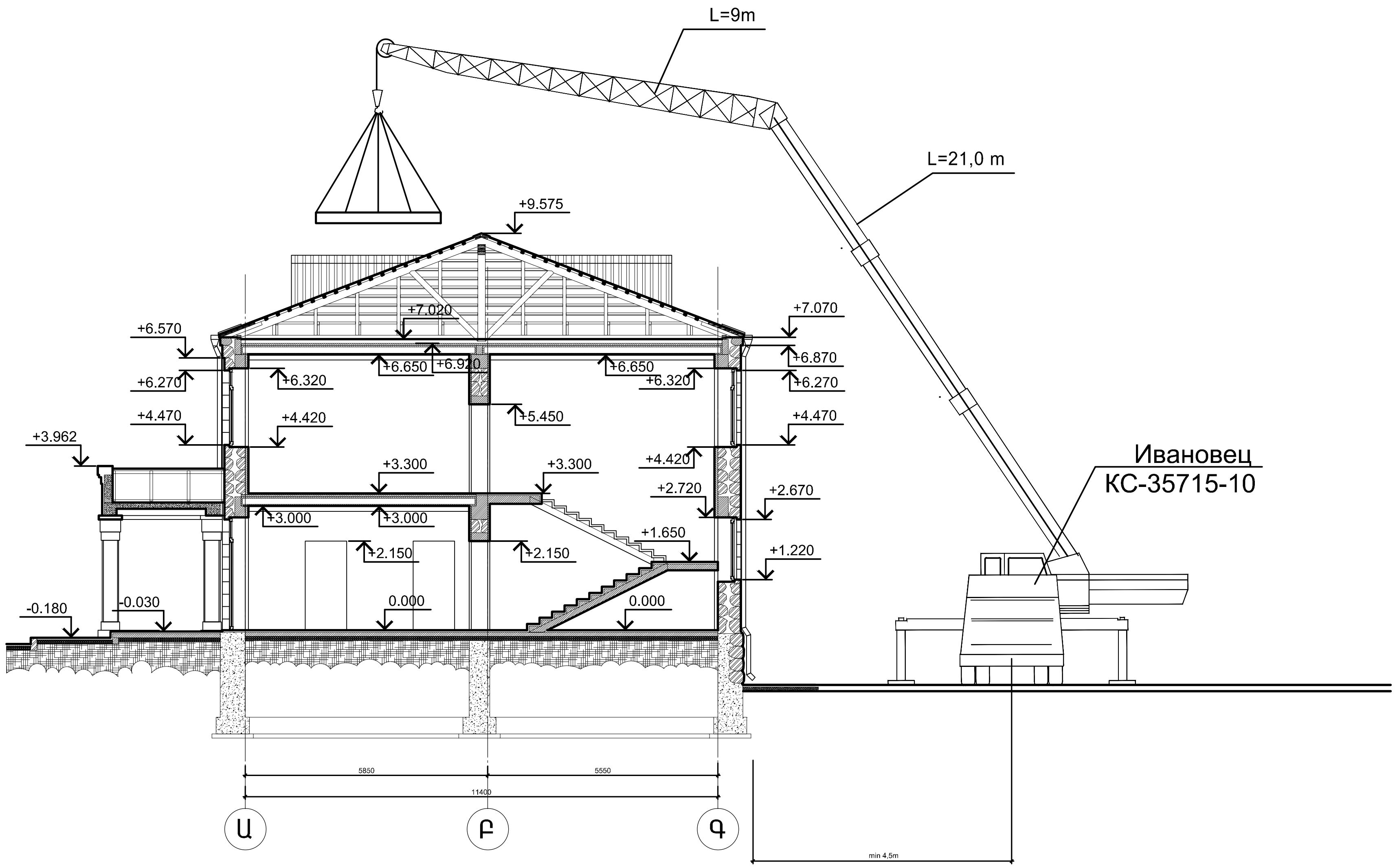


## Технические характеристики, Ивановец КС-35715-10:

**Базовое шасси МАЗ-5337А2**
**Колесная формула 4 х 2**
**Двигатель ЯМЗ-6563.10**
**Мощность двигателя 167 (227) кВт**
**Грузоподъемность 16 т**
**Грузовой момент 73 т.м**
**Вылет стрелы 21,0 — 30,0 м**
**Высота подъема (с гуськом)22,72 — 32,2 м**
**Длина стрелы 9,0 — 23,0 м**
**Длина гуська 9 м**
**Опорный контур 5,6х4,942**
**Скорость подъема (опускания) груза при кратности полиспаста К=6:**
**номинальная 9 м/мин**
**увеличенная (груза не более 4,5) 35 м/мин**
**Скорость посадки 0,2 м/мин**
**Частота вращения 2,5 об/мин**
**Скорость передвижения 60 км/ч**
**Габаритные размеры в транспортном положении 10886х2500х3752 мм**
**Полная масса с основной стрелой18,94 т**
**Распределение нагрузки на дорогу:**
**через шины передних колес 6,06 т.с**
**через шины колес тележки 12,88 т.с**

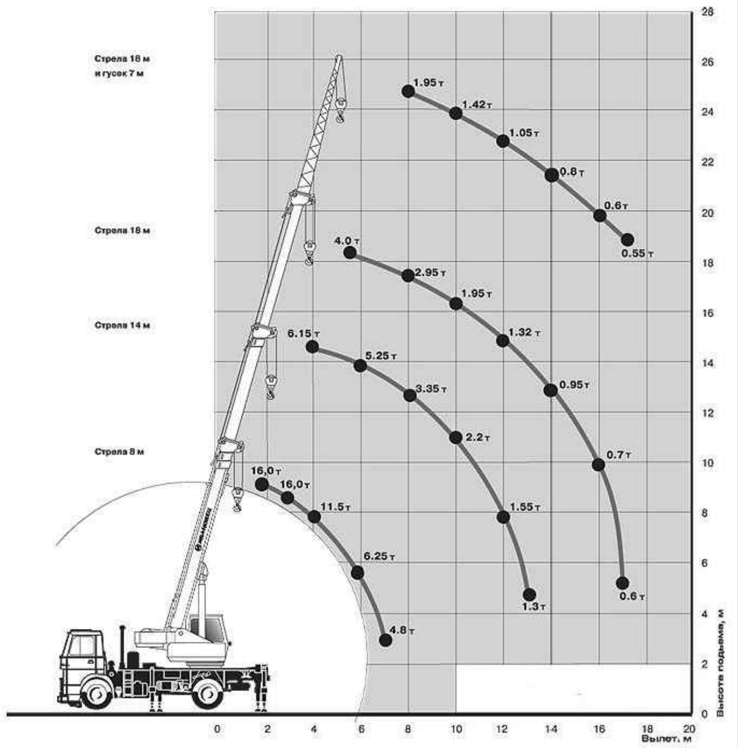


### Ծ Ա Ն Ո Թ Ու Թ Յ Ու Ն

1. Ճոպանասարքերի ընտրությունը կատարվել է հաշվի առնելով տեղափոխվող բեռի ծավալը և ամրակցվող էլեմենտների քաշը:
2. Ճոպանակեռերը պետք է ունենան արտադրող գործարանի դրոշմները կամ ամրակցված նշում հաշվառված համարով, բեռի կրողունակության նշումով և փորձարկման ամսաթվով:

| | | | | | |
|---|---|---|---|---|---|
| | | | | | |
| | | | | | |
| Փոփ. | Քան. | Թերթ | Փաս.№ | Ստորագր. | Ա/Թ |
| ՆԳԾ | | Հ.Բաբայան | | | |
| Նախագծեց | | Վ. Մնացականյան | | | |
| ՆԳԻ | | Ն.Թադևոսյան | | | |
| ՆԳԿ | | Ն.Թադևոսյան | | | |
| | | | | | |
| Ստուգեց | | Հ.Բաբայան | | | |

ՊԱՏՎԵՐ` ------ №. SPAP II C-3.1.1.d
Պատվիրատու1` ՀՀ աշխատանքի և սոցիալական հարցերի նախարարություն
Պատվիրատու2` ՀՀ ֆինանսների նախարարության Արտասահմանյա ֆինանսական ծրագրերի կառավարման կենտրոն ՊՀ

ԾԼ

ԱՄԱՍԻԱՅԻ ՀԱՄԱԼԻՐ ՍՈՑԻԱԼԱԿԱՆ ԾԱՌԱՅՈՒԹՅՈՒՆՆԵՐԻ ՏԱՐԱԾՔԱՅԻՆ ԿԵՆՏՐՈՆ
ՀՀ Շիրակի մարզի Ամասիայի համայնք, գ. Ամասիա, Փ. 25, շենք հ. 4

| Փուլ | Թերթ | Թերթեր |
|---|---|---|
| ԱՆ | 5 | 8 |

ԿՌՈՒՆԿԻ ԱՇԽԱՏԱՆՔԻ ՏԵԽՆՈԼՈԳԻԱԿԱՆ ՔԱՐՏԵԶ

«ՆՈՐԱՇԵՆ» ՆՏ ԱԿ
Լիցենզիա — №11343
ՀՀ, ք. Երևան 0038, Հալաբյան փող. շ. 11, բն. 36
Գործ. հասցե` ՀՀ, ք. Երևան 0051, Ն.Զարյան փող. շ. 22, հ. 12
Հեռ. +(37493)504009

# ՈՐԱԿԻ ՍՏՈՒԳՄԱՆ ՍԽԵՄԱՆ

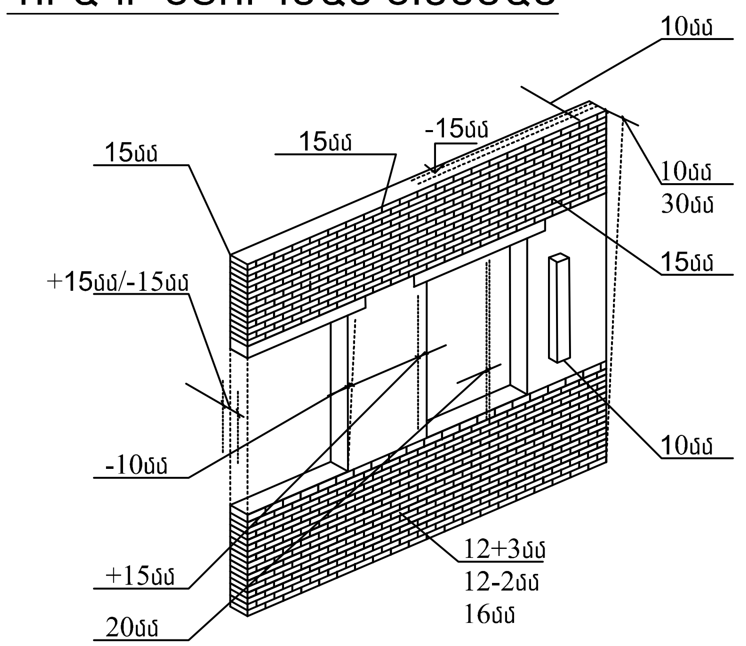


## ՍԽԵՄԱՅՈՒՄ ԹՎԵՐՈՎ ՆԵՐԿԱՅԱՑՎԱԾ ԵՆ

1.Ցեմանտ ավազային շաղախով անկղ
2.Քարերով բարձակ
3.Կամրջակներ
4.Տրանսպորտային գոտի
K-1 - 5-րդ կարգի քարշար վարպետ;
K-2 - 3-րդ կարգի քարշար վարպետ;
K-3 - 2-րդ կարգի քարշար վարպետ;

# ՔԱՐՇԱՐ ՕՂԱԿԻ ԱՇԽԱՏԱՏԵՂԻ ԿԱԶՄԱԿԵՐՊՄԱՆ ՍԽԵՄԱՆ

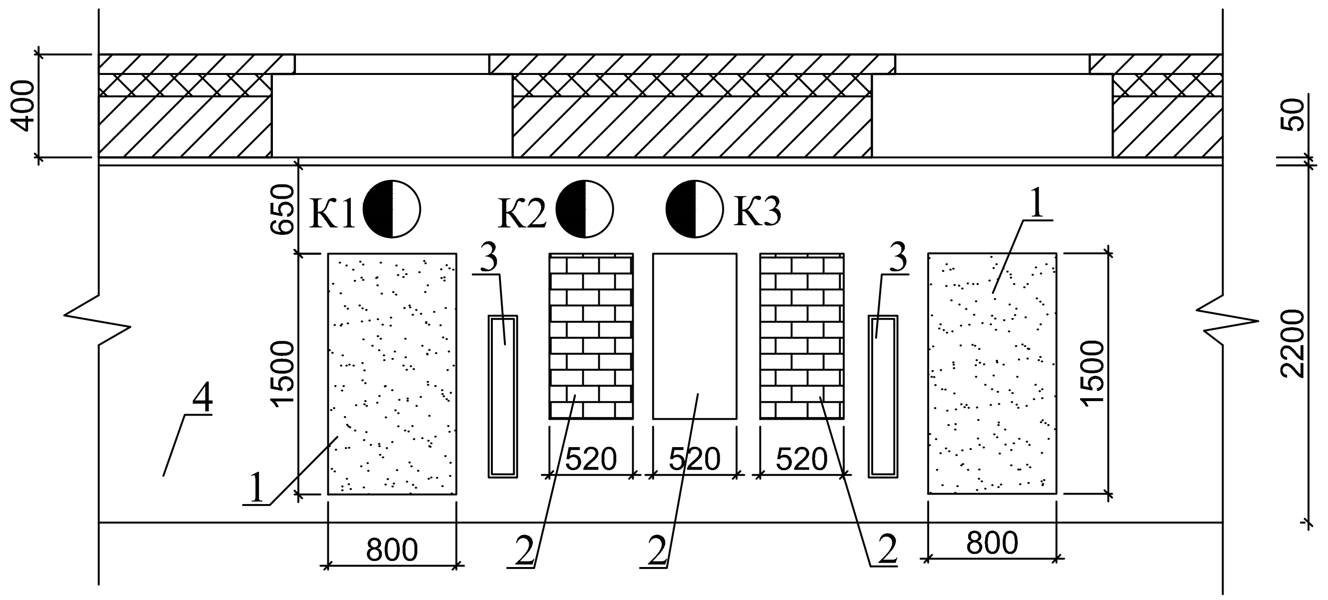


## ՎԵՐԱՀՍԿՎՈՂ ԳՈՐԾՆԵՈՒԹՅԱՆ ՍԽԵՄԱՆ

ԳՈՐԾՆԵՈՒԹՅՈՒՆԸ: ՊԱՏԻ ՊԱՏՐԱՍՏՈՒՄ ՔԱՐԵ ՇԱՐՈՎ

| ՍՏՈՒԳՎՈՂ ԱՇԽԱՏԱՆՔՆԵՐ | ՊԱՀԱՆՋՆԵՐ, ԹՈԼՅԱՏՐԵԼԻ ՇԵՂՈՒՄՆԵՐ | ՍՏՈՒԳՄԱՆ ՄԻՋՈՑՆԵՐ | ՍՏՈՒԳՈՂԸ ՈՎ - ԵՐԲ | ՍՏՈՒԳՈՂ ԿԱԶՄԱԿԵՐՊ. |
|---|---|---|---|---|
| ԱՄՐԱՆՆԵՐԻ, ՔԱՐԻ, ՇԱՂԱԽԻ, ՆԵՐԴԻՐ ԷԼԵՄԵՆՏՆԵՐԻ ՈՐԱԿԸ | ՀԱՄԱՊԱՏԱՍԽԱՆ ՊԱՀԱՆՋՆԵՐԻՆ ГОСТ | ԱՐՏԱՔԻՆ ԶՆՆՈՒՄ ՉԱՓՈՒՄ, ԱՆՁՆԱԳ. ՍՏՈՒԳՈՒՄ | ԱՇԽԵԿԸ ՄԻՆՉԵՎ ՀԱՐԿԻ ՊԱՏԻ ՇԱՐԸ | ՊԱՀԱՆՋԻ ԴԵՊՔՈՒՄ ԼԱԲՈՐԱՏՈՐԻԱՆ |
| ՊԱՏԵՐԻ ԱՌԱՆՑՔԱՅԻՆ ՃՇՏՈՒԹՅՈՒՆԸ | 10 մմ | ՄԵՏՐ | ՆՈՒՅՆԸ | |
| ՄԵՆՔԻ ՊԼԱՆԱՎՈՐՈՒՄԸ, ԵՐԿՐԱՉԱՓԱԿԱՆ ՉԱՓՍՈՒՐԸ | 15 մմ | ՄԵՏՐ | ՎԱՐՊԵՏԸ ՀԱՐԿԻ ՇԱՐԻ ԸՆԹԱՑՔՈՒՄ | |
| ՇԱՐԻ ԵՐԿՐԱՉԱՓԱԿԱՆ ՉԱՓՍԵՐԸ - ՊԱՏԻ ՀԱՍՏՈՒԹՅՈՒՆԸ | +15 մմ / -15 մմ | ՄԵՏՐ, ՔԱՆՈՆ | ՎԱՐՊԵՏԸ ՇԱՐԻ ԸՆԹԱՑՔՈՒՄ | |
| ՇԱՐԻ ԿԱՐԵՐԻ ՈՐԱԿԸ (ՉԱՓՍԵՐԸ, ԼԻՑՔԻ ՈՐԱԿԸ) | ՀՈՐ. 12(+3,-2) մմ; ՈՒՂՂ.10(+2,-2) մմ | ՄԵՏՐ, ՔԱՆՈՆ 2Մ | ՆՈՒՅՆԸ | |
| ՇԱՐԻ ՈՒՂՂԱՀԱՅԱՑՈՒԹՅՈՒՆԸ | 10 ՄՄ ՀԱՐԿԻՆ | ՈՒՂՂԱԼԱՐ, ՀԱՐԹԱՉԱՓ | ՆՈՒՅՆԸ | |
| ՇԱՐԻ ՀՈՐԻԶՈՆԱԿԱՆ. | 15 մմ 10 Մ ԵՐԿԱՐՈՒԹ. | ՀԱՐԹԱՉԱՓ, ՆԻՎԵԼԻՐ | ՆՈՒՅՆԸ | |
| ԲԱՑՎԱԾՔԻ ՎԵՐԵՎԻ. ԵՎ ՆԵՐՔԵՎԻ ՆԻՇԵՐԸ | 10 մմ | ՄԵՏՐ, ՀԱՐԹԱՉԱՓ, ՔԱՆՈՆ, ՆԻՎԵԼԻՐ | ՎԱՐՊԵՏԸ ՄԻՆՉԵՎ ՔԱՐԻ ՇԱՐԸ | |
| ՇԱՐԻ ՃԻՇՏ ԱՄՐԱՆԱՎՈՐՈՒՄԸ | +10 մմ / -10 մմ | ԱՐՏԱՔԻՆ ԶՆՆՈՒՄ ՉԱՓՈՒՄ, ՄԵՏՐ | ՎԱՐՊԵՏԸ ՇԱՐԻ ԸՆԹԱՑՔՈՒՄ | |
| ԲԱՐԱՎՈՐՆԵՐԻ ՀԵՆՈՒՄԸ ՊԱՏԻՆ | ՆՎԱԶԱԳ. 250 մմ | ՄԵՏՐ | ՆՈՒՅՆԸ | |
| ԾԱԾԿԻ ՍԱԼԵՐԻ ՀԵՆՈՒՄԸ | +20 մմ / -20 մմ | ՄԵՏՐ | ՎԱՐՊԵՏԸ ՄՈՆՏԱԺԻ ԸՆԹԱՑՔՈՒՄ | ՏԵԽՆԻԿԱԿԱՆ ՀՍԿԻՉԸ |

## ՎԵՐԱՀՍԿՎՈՂ ԳՈՐԾՆԵՈՒԹՅԱՆ ՍԽԵՄԱՆ

ԳՈՐԾՆԵՈՒԹՅՈՒՆԸ: ԾԱԾԿԻ ՍԱԼ

| № п/п | ՎԵՐԱՀՍԿՎՈՂ ԳՈՐԾՆԵՈՒԹՅՈՒՆԸ | ՊԱՀԱՆՋՆԵՐ | ՍՏՈՒԳՄԱՆ ՄԵԹՈԴՆԵՐԸ | ՍՏՈՒԳՈՂԸ | ՍՏՈՒԳՄԱՆ ՄԱՍՆԱԿԻՑԸ |
|---|---|---|---|---|---|
| 1 | ԲԵՏՈՆԱՅԻՆ ՇԱՂԱԽԻ ՈՐԱԿԻ ԵՎ ԲԵՏՈՆԱՅԻՆ ԿԱՐԵՐԻ ԱՄՐՈՒԹՅԱՆ | ՇԵՐՏԱՎՈՐՄԱՆ ԲԱՑԱԿԱՅՈՒԹՅՈՒՆ M 400 | ՏԵՍՈՂԱԿԱՆ | ՎԱՐՊԵՏ, ԱՇԽԵԿ | ԼԱԲՈՐԱՏՈՐԻԱ |
| 2 | ԱՄՐԱՆՆԵՐԻ ՏԵՂԱԴՐՈՒՄ | ՀԵՆՄԱՆ ՉԱՓԸ ՀԱՄԱՊԱՏԱՍԽԱՆ ՆԱԽԱԳԾԻՆ | ՏԵՍՈՂԱԿԱՆ, ԳՈՐԾԻՔՈՎ | ՎԱՐՊԵՏ, ԱՇԽԵԿ | ———— |
| 3 | ՍԱԼԵՐԻ ԱՄՐԱՆՆԵՐԻ ԱՄՐԱՑՈՒՄ | ՀՈՒՍԱԼԻՈՒԹՅԱՆ ԱՊԱՀՈՎՈՒՄԸ | ՏԵՍՈՂԱԿԱՆ | ԱՇԽԵԿ | ———— |
| 4 | ԵՐԿՈՒ ՀԱՐԹՈՒԹՅԱՆ ՄԻԱՑՄԱՆ ԿԱՐԻ ԲԱՐՁՐՈՒԹՅԱՆ ՆԻՇԱՅԻՆ ՏԱՐԲԵՐՈՒԹՅՈՒՆԸ | 10 ՄՄ | ՆԻՎԻԼԻՐ, ԹԵՈԴՈԼԻՏ | ԱՇԽԵԿԸ ՄՈՆՏԱԺՄԱՆ ԸՆԹԱՑՔՈՒՄ | ԳԵՈԴԵԶԻՍՏ |
| 5 | ՀԱՆԳՈՒՅՑՆԵՐԻ ՀԱԿԱԿՈՌՈԶԻՈՆ ՊԱՇՏՊԱՆՈՒԹՅՈՒՆ | ՆԱԽԱԳԾԻՆ ՀԱՄԱՊԱՏԱՍԽԱՆ | ՏԵՍՈՂԱԿԱՆ | ԱՇԽԵԿ | ———— |

| | | | | | |
|---|---|---|---|---|---|
| | | | | | |
| | | | | | |
| Փոփ. | Քան. | Թերթ | Փաս.№ | Ստորագր. | Ա/Թ |
| ՆԳԾ | | Հ.Բաբայան | | | |
| Նախագծեց | | Վ. Մնացականյան | | | |
| ՆԳԻ | | Ն.Թադևոսյան | | | |
| ՆԳԿ | | Ն.Թադևոսյան | | | |
| | | | | | |
| Ստուգեց | | Հ.Բաբայան | | | |

ՊԱՏՎԵՐ` ------ №. SPAP II C-3.1.1.d
Պատվիրատու1` ՀՀ աշխատանքի և սոցիալական հարցերի նախարարություն
Պատվիրատու2` ՀՀ ֆինանսների նախարարության Արտասահմանյա ֆինանսական ծրագրերի կառավարման կենտրոն ՊՀ

ԾԼ

ԱՄԱՍԻԱՅԻ ՀԱՄԱԼԻՐ ՍՈՑԻԱԼԱԿԱՆ ԾԱՌԱՅՈՒԹՅՈՒՆՆԵՐԻ ՏԱՐԱԾՔԱՅԻՆ ԿԵՆՏՐՈՆ
ՀՀ Շիրակի մարզի Ամասիայի համայնք, գ. Ամասիա, Փ. 25, շենք հ. 4

| Փուլ | Թերթ | Թերթեր |
|---|---|---|
| ԱՆ | 6 | 8 |

ՃՈՊԱՆԱՍԱՐՔԵՐԻ ԱՂՅՈՒՍԱԿԸ ԸՍՏ ԲԵՌՆԵՐԻ

«ՆՈՐԱՇԵՆ» ՆՏ ԱԿ
Լիցենզիա --- №11343
ՀՀ, ք. Երևան 0038, Հալաբյան փող. շ. 11, բն. 36
Գործ. հասցե` ՀՀ, ք. Երևան 0051, Ն.Զարյան փող. շ. 22, հ. 12
Հեռ. +(37493)504009

# ԱՂՅՈՒՍԱԿ
## ՕԳՏԱԳՈՐԾՎՈՂ ԲԵՌՆԵՐԻ ՔԱՇԻ ԵՎ ՃՈՊԱՆԱՍԱՐՔԵՐԻ

| ԷԼԵՄԵՆՏՆԵՐԻ ԱՆՎԱՆՈՒՄԸ | ՄԱԿՆԻՇ ՏԵՍԱԿ | ԸՆԴՀԱՆ. ՔԱՇԸ ՏՈՆՆԱ | ՃՈՊԱՆԱՍԱՐՔԻ ՀԱՄԱՐԸ | | ՄԻԱԺԱՄԱՆԱԿ ՏԵՂԱՓ. ԷԼԵՄԵՆՏ. ՔԱՆԱԿԸ | | ԲԵՌՆԱԿԻՐ ՃՈՊԱՆԱՍԱՐՔԵՐ | |
|---|---|---|---|---|---|---|---|---|
| | | | ՏԵՂԱՓ. ԺԱՄ. | ՄՈՆՏԱԺԻ ԺԱՄԱՆԱԿ | ՏԵՂԱՓ. ԺԱՄԱՆԱԿ | ՄՈՆՏԱԺԻ ԺԱՄԱՆԱԿ | ԲԵՌՆԱԹԱՓՄԱՆ ԺԱՄԱՆԱԿ | ՄՈՆՏԱԺՄԱՆ ԺԱՄԱՆԱԿ |
| Կղապարամած | – | 0,75 | 1 | 2 | 3 | 1 | I + 2IV | I + 2VI |
| Ամրանային ձողեր | – | 1,00 | 3 | 3 | ՏՈՒՓ | ՏՈՒՓ | I + 2III | I + 2III |
| Ամրանային հարթ ցանցեր | | 1,00 | 4 | 4 | ՄԻՆՉԵՎ 5 | ՄԻՆՉԵՎ 5 | I + 4III | I + 4III |
| | | | | | | | | |
| | | | | | | | | |
| Ամրանային տարածական ցանցեր | – | 1,00 | 8 | 8 | 1 | 1 | I + 2III | I + 2III |
| Միջնորմի բլոկներ տակդիրով | – | 1,80 | 9 | – | 2 ՏԱԿԴԻՐ | – | I + 2III | – |
| Քարեր ուղղանկյուն տուփով | – | 1,90 | – | 10 | – | 2 ՏԱԿԴԻՐ | – | I + V |
| Չորսուներ ³ | – | 1,50 | 11 | 11 | ՏՈՒՓ | ՏՈՒՓ | I + 2II | I + 2II |
| Մետաղական հեծաններ | – | 0,80 | 12 | 13 | 5 | 1 | I + 2IV | I + 2III |
| | | | | | | | | |
| Շաղախի մետաղական բեռնարկղ 0,28 խմ տարողությամբ | 3182E | 0,60 | 15 | 16 | 2 | 1 | I | I |
| Բետոնե շաղախի մետաղական զտեղարան 1,0 խմ տարողությամբ | ГОСТ 21807-76 | 2,90 | 17 | 17 | 1 | 1 | I | I |
| | | | | | | | | |
| | | | | | | | | |
| | | | | | | | | |
| | | | | | | | | |
| | | | | | | | | |
| Հուսուն նյութերի տարրա | 3201 | 4,22 | 23 | 23 | 1 | 1 | I | I |
| Տաղավար | – | 4.0 | 24 | 24 | 1 | 1 | I | I |

## Ա Ր Գ Ե Լ Վ Ո Ւ Մ   Է

1. Կեռը ամրակցել մոնտաժային օղակներից:
2. Ուղղել ճոպանասարքը կեռին հարվածելով:

## Ծ Ա Ն Ո Թ Ու Թ Յ Ու Ն

1. Ճոպանասարքերի ընտրությունը կատարվել է հաշվի առնելով տեղափոխվող բեռի ծավալը և ամրակցվող էլեմենտների քաշը:
2. Ճոպանակեռերը պետք է ունենան արտադրող գործարանի դրոշմները կամ ամրակցված նշում հաշվառված համարով, բեռի կրողունակության նշումով և փորձարկման ամսաթվով:
3.Սուր անկյուններ ունեցող բեռները տեղափոխելիս անհրաժեշտ է էլեմենտների կողերի և ճոպանասարքի միջև տեղադրել միջադիրներ ապահովելով ճոպանը քայքայումից:
4.Բեռները որոնցում չեն նախատեսված ամրակցման օղակներ տեղափոխվում են կռունկի աշխատանքի համար անվտանգության պատասխանատու անձի ներկայությամբ և ղեկավարմամբ:
5.Մինչև շինարարական աշխատանքների սկիզբը անհրաժեշտ է տվյալ սխեմայի հետ ծանոթացնել կռունկավարին և ամրակցող աշխատակիցներին ստորագրությամբ:

# ՏԱՐՐԱՆԵՐԻ ԵՎ ՃՈՊԱՆԱՍԱՐՔԵՐԻ ՑԱՆԿ

| ՏԵՍԱԿ | ԱՆՎԱՆՈՒՄԸ | ГОСТ | | ՔԱՇԸ ԿԳ |
|---|---|---|---|---|
| I | Ճոպանասարք 4 - ճյուղանի 4 СК1-3,2-6,0 Q=3,2 Տ. L=6,0մ | ГОСТ 25573-82 | – | 76,0 |
| II | Ճոպանասարք 1 - ճյուղանի 4 СК1-3,2-6,0 Q=3,2 Տ. L=6,0մ | ГОСТ 25573-82 | – | 15,2 |
| III | Ճոպանասարք 1 - ճյուղանի 4 СК1-3,2-2,0 Q=3,2 Տ. L=2,0մ | ГОСТ 25573-82 | – | 15,2 |
| IV | Ճոպանասարք 1 - ճյուղանի 4 СК1-3,2-4,0 Q=3,2 Տ. L=4,0մ | ГОСТ 25573-82 | – | 7,5 |
| V | Լայնակի տուփ աղյուսի 2 տակդիրի համար | Р-408Б | – | 82,0 |
| VI | Կաղապարամածի տեղափոխման բռնիչներ | – | – | 12,0 |
| VII | Ճոպանասարք 1 - ճյուղանի 1 СК1-1,0-1,5 Q=1,0 Տ. L=1,5մ | ГОСТ 25573-82 | – | 9,0 |
| VIII | Ատաղձագործական պատրաստվածքների զտեղնարան | 6228М | – | 50,0 |

## ՃՈՊԱՆՍԱՐՔԵՐԻ ԱՄՐԱԿՑՄԱՆ ԿԱՐԳԸ

1. Բեռը ամրակցել կարելի է միայն համաձայն ամրակցման սխեմայի, անհրաժեշտության դեպքում կարելի է օգտագործել ձգալար:
2. Կեռը պետք է ազատորեն մտնի բոլոր օղակները:
3. Բեռը ամրակցում են բոլոր օղակներով նախատեսված բեռի տեղափոխման համար:
4. Ճոպանասարքի բոլոր ճյուղերը պետք է ունենան միևնույն ձգվածությունը և նրանց միջև անկյունը չպետք է գերազանցի 90՛ սատիճանը:
5. Բազմաճյուղանի ճոպանի չօգտագործված ծայրերը պետք է ամրացնել այնպես, որ բեռի տեղաշարժի ժամանակ իրենց ճանապարհին չկնասեն հանդիպածին:
6. Ամրակցման ժամանակ ճոպանասարքերը պետք է ուղղված լինեն բեռի կենտրոնից:

| | | | | | | ՊԱՏՎԵՐ` ------ №. SPAP II C-3.1.1.d<br>Պատվիրատու1` ՀՀ աշխատանքի և սոցիալական հարցերի նախարարություն<br>Պատվիրատու2` ՀՀ ֆինանսների նախարարության Արտասահմանյա ֆինանսական ծրագրերի կառավարման կենտրոն ՊՀ | ՃԼ | | |
|---|---|---|---|---|---|---|---|---|---|
| Փոփ. | Քան. | Թերթ | Փաս.№ | Ստորագր. | Ա/Թ | | | | |
| ՆԳԾ | | Հ.Բաբայան | | | | ԱՄԱՍԻԱՅԻ ՀԱՄԱԼԻՐ ՍՈՑԻԱԼԱԿԱՆ ԾԱՌԱՅՈՒԹՅՈՒՆՆԵՐԻ ՏԱՐԱԾՔԱՅԻՆ ԿԵՆՏՐՈՆ<br>ՀՀ Շիրակի մարզի Ամասիայի համայնք, գ. Ամասիա, Փ. 25, շենք հ. 4 | Փուլ | Թերթ | Թերթեր |
| Նախագծեց | | Վ. Մնացականյան | | | | | ԱՆ | 7 | 8 |
| ՆԳԻ | | Ն.Թադևոսյան | | | | | | | |
| ՆԳԿ | | Ն.Թադևոսյան | | | | ՃՈՊԱՆԱՍԱՐՔԵՐԻ ԱՂՅՈՒՍԱԿԸ ԸՍՏ ԲԵՌՆԵՐԻ | «ՆՈՐԱՇԵՆ» ՆՏ ԱԿ<br>Լիցենզիա --- №11343<br>ՀՀ, ք. Երեւան 0038, Հալաբյան փող. շ. 11, բն. 36<br>Գործ. հասցե` ՀՀ, ք. Երեւան 0051, Ն.Զարյան փող. շ. 22, հ. 12<br>Հեռ. +(37493)504009 | | |
| Ստուգեց | | Հ.Բաբայան | | | | | | | |

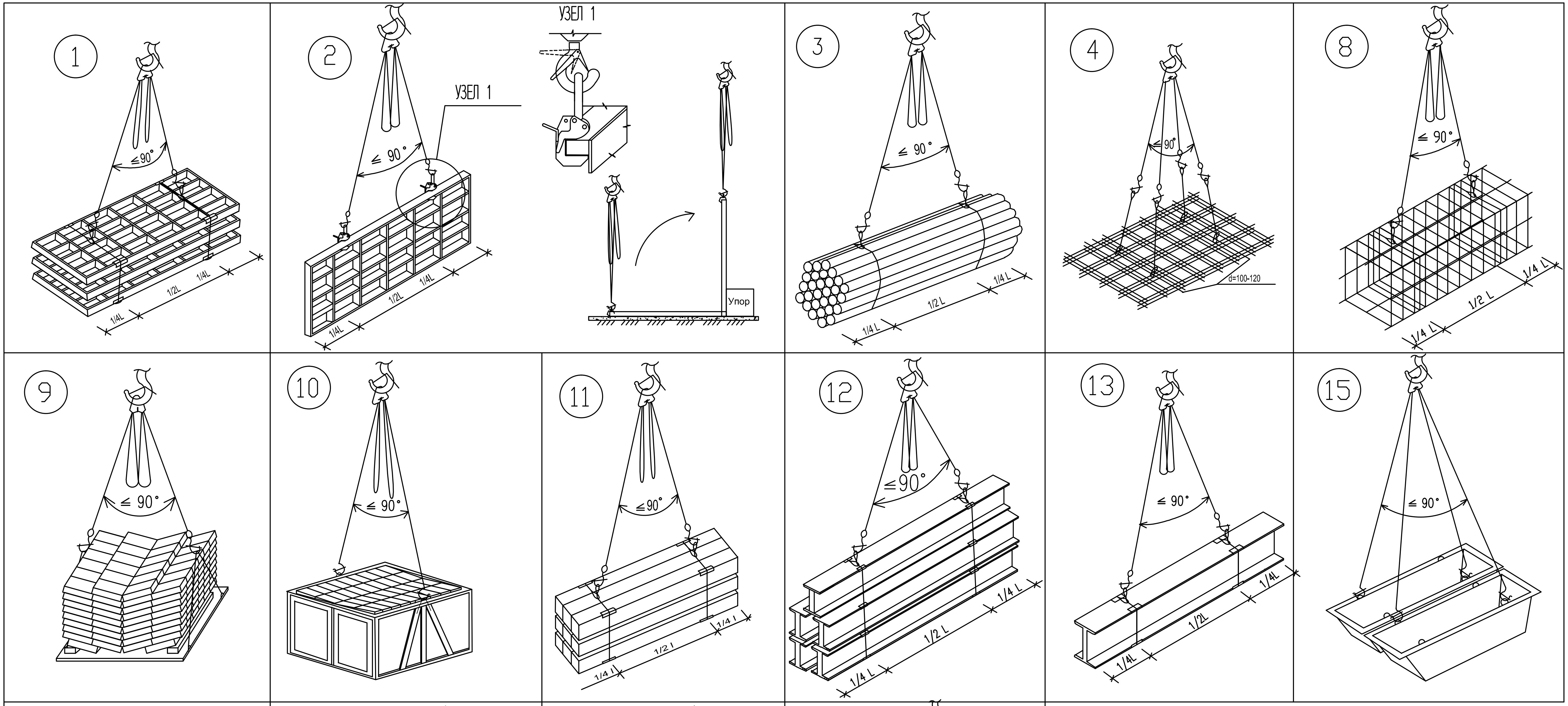


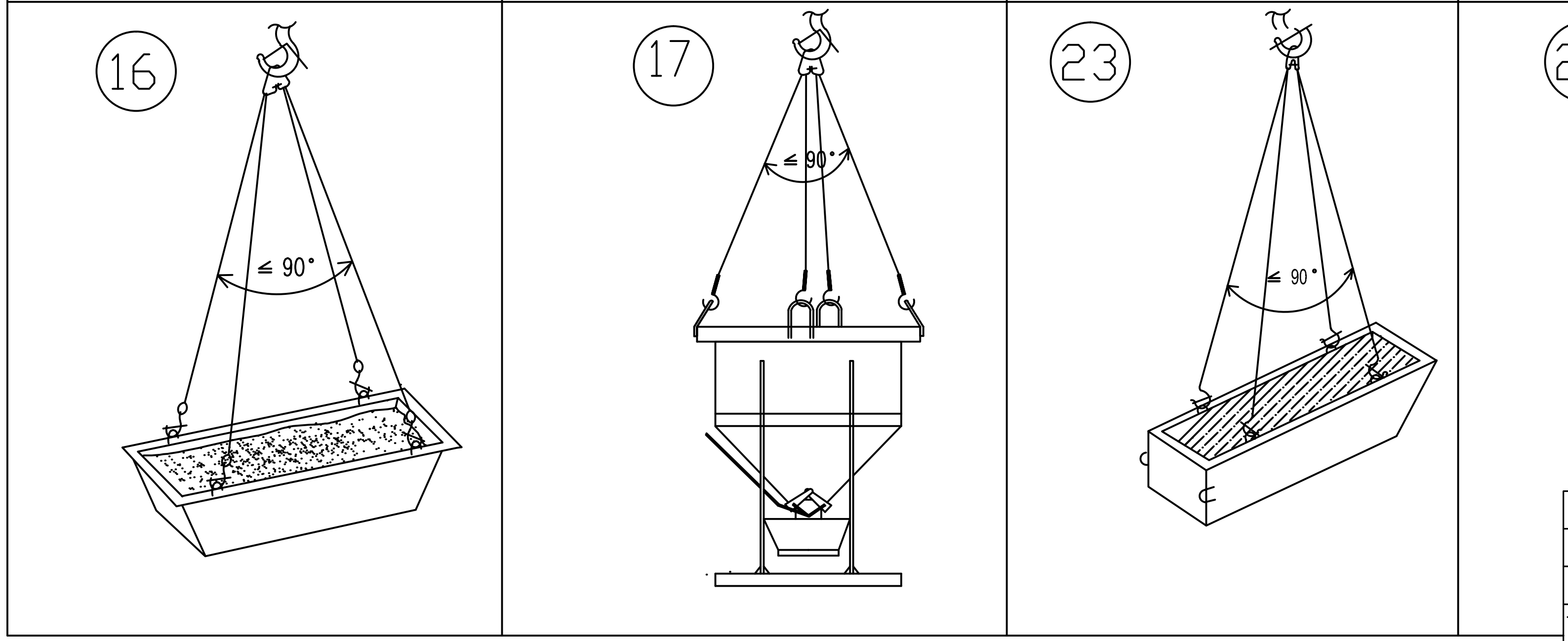


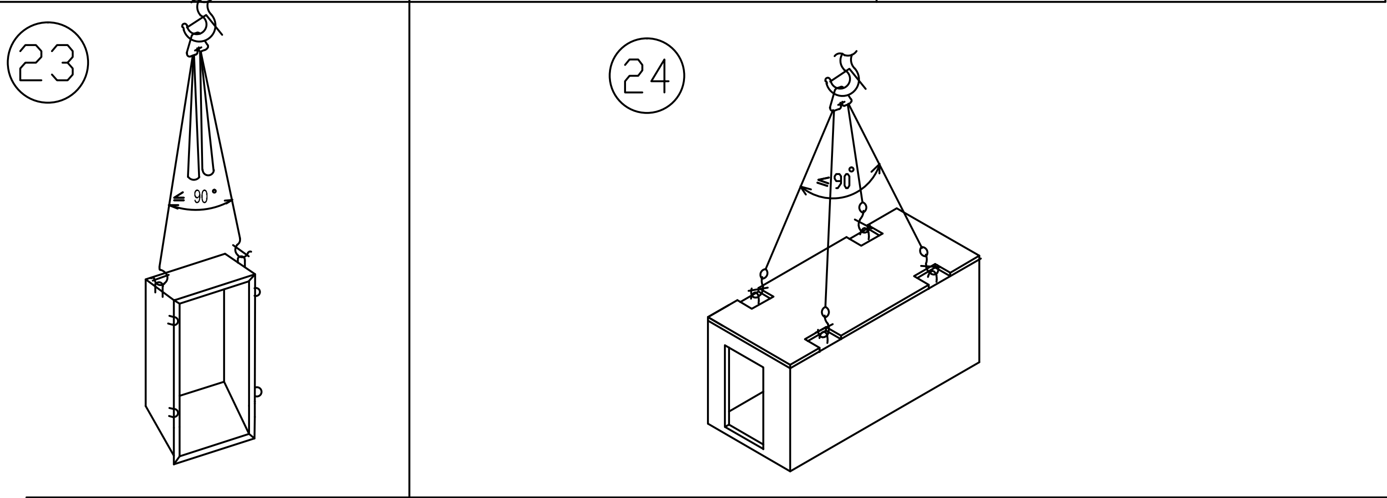


ՊԱՏՎԵՐ` ------ №. SPAP II C-3.1.1.d

Պատվիրատու1` ՀՀ աշխատանքի և սոցիալական հարցերի նախարարություն

Պատվիրատու2` ՀՀ ֆինանսների նախարարության Արտասահմանյա ֆինանսական ծրագրերի կառավարման կենտրոն ՊՀ

ՃԼ

| Փոփ. | Քան. | Թերթ | Փաս.№ | Ստորագր. | Ա/Թ |
|---|---|---|---|---|---|
| ՆԳՃ | | Հ.Բաբայան | | | |
| Նախագծեց | | Վ. Մնացականյան | | | |
| ՆԳԻ | | Ն.Թադևոսյան | | | |
| ՆԳԿ | | Ն.Թադևոսյան | | | |
| | | | | | |
| Ստուգեց | | Հ.Բաբայան | | | |

ԱՄԱՍԻԱՅԻ ՀԱՄԱԼԻՐ ՍՈՑԻԱԼԱԿԱՆ ԾԱՌԱՅՈՒԹՅՈՒՆՆԵՐԻ ՏԱՐԱԾՔԱՅԻՆ ԿԵՆՏՐՈՆ

ՀՀ Շիրակի մարզի Ամասիայի համայնք, գ. Ամասիա, Փ. 25, շենք հ. 4

| Փուլ | Թերթ | Թերթեր |
|---|---|---|
| ԱՆ | 8 | 8 |

## ՃՈՊԱՆԱՍԱՐՔԵՐԻ ԱՄՐԱՑՄԱՆ ՍԽԵՄԱՆ ԲԵՌՆԵՐԻՆ


«ՆՈՐԱՇԵՆ» ՆՏ ԱԿ
Լիցենզիա — №11343
ՀՀ, ք. Երևան 0038, Հալաբյան փող. շ. 11, բն. 36
Գործ. հասցե` ՀՀ, ք. Երևան 0051, Ն.Զարյան փող. շ. 22, հ. 12
Հեռ. +(37493)504009